3 TO PLAY • PARA JUGAR
POUR JOUER • COMO BRINCAR

1

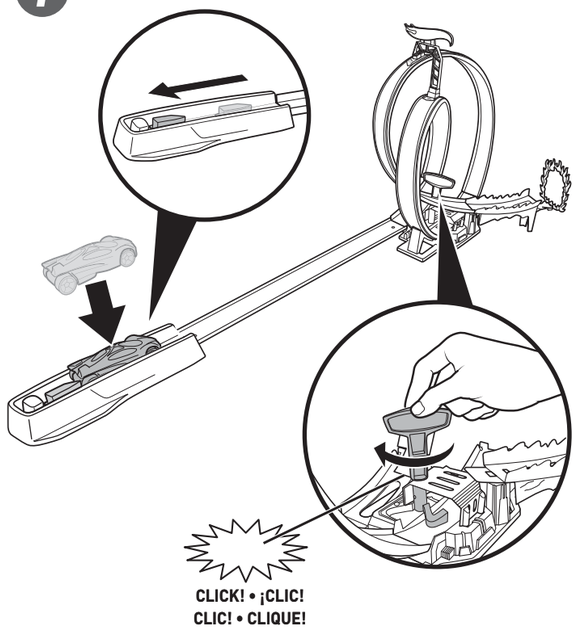

2

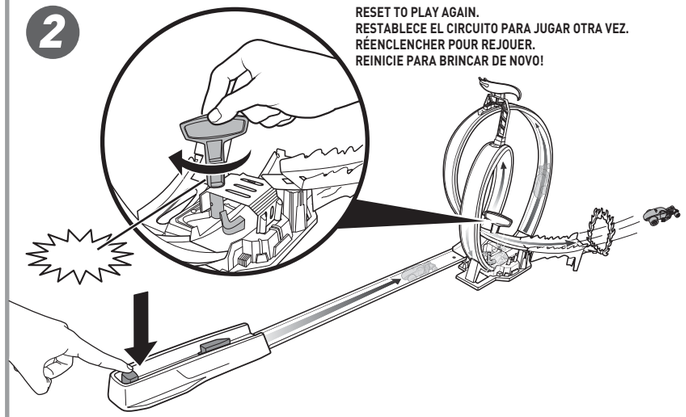

RESET TO PLAY AGAIN.
RESTABLECE EL CIRCUITO PARA JUGAR OTRA VEZ.
RÉENCLENCHER POUR REJOUER.
REINICIE PARA BRINCAR DE NOVO!

IF THE BASE OF THE HOT WHEELS® SIGN DETACHES FROM THE TRACK, REATTACH AS SHOWN.
SI LA BASE DE LA SEÑAL DE HOT WHEELS SE DESCONECTA DE LA PISTA, VUELVE A CONECTARLA TAL COMO SE MUESTRA.
SI LA BASE DU PANNEAU HOT WHEELS SE DÉTACHE DE LA PISTE, LA REMETTRE EN PLACE COMME ILLUSTRÉ.
SE A BASE DA PLACA HOT WHEELS SAIR DA PISTA, ENCAIXE NOVAMENTE CONFORME A FIGURA.

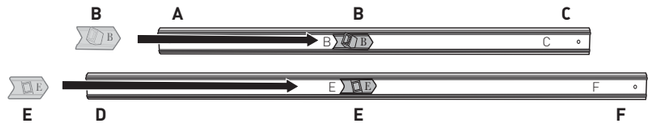

HOT WHEELS ACTION™

INSTRUCTIONS · INSTRUCCIONES
MODE D'EMPLOI · INSTRUÇÕES

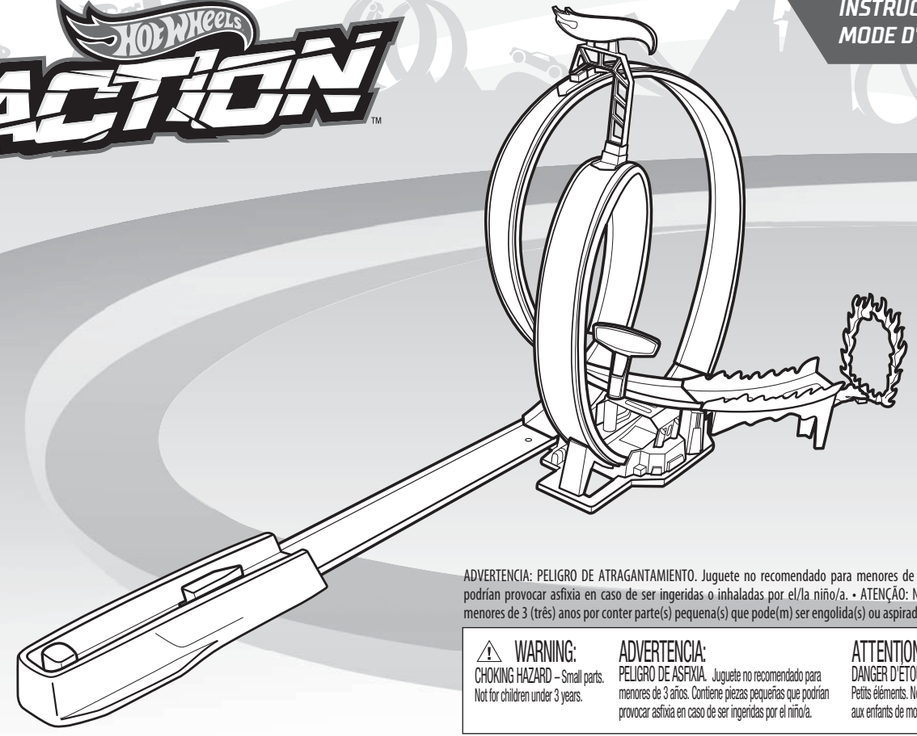

ADVERTENCIA: PELIGRO DE ATRAGANTAMIENTO. Juguete no recomendado para menores de 3 años, porque contiene piezas pequeñas que podrían provocar asfixia en caso de ser ingeridas o inhaladas por el/la niño/a. • ATENÇÃO: Não indicado / não recomendável para crianças menores de 3 (três) anos por conter parte(s) pequena(s) que pode(m) ser engolida(s) ou aspirada(s) podendo provocar asfixia.

⚠ WARNING:	ADVERTENCIA:	ATTENTION :
CHOKING HAZARD – Small parts. Not for children under 3 years.	PELIGRO DE ASFIXIA. Juguete no recomendado para menores de 3 años. Contiene piezas pequeñas que podrían provocar asfixia en caso de ser ingeridas por el niño/a.	DANGER D'ÉTOUFFEMENT - Petits éléments. Ne convient pas aux enfants de moins de 36 mois.

5-10

©2019 Mattel. Mattel, Inc., 636 Girard Avenue, East Aurora, NY 14052, U.S.A. Consumer Services 1-800-524-8697. Mattel Canada Inc., Mississauga, Ontario L5R 3W2. You may call us free at / Composez sans frais le 1-800-524-8697. Mattel Europa B.V., Gondel 1, 1186 MJ Amstelveen, Nederland. Mattel U.K. Limited, The Porter Building, 1 Brunel Way, Slough SL1 1FQ, UK. Mattel Australia Pty. Ltd., 658 Church St., Richmond, Victoria, 3121. Consumer Advisory Service - 1300 135 312. Mattel East Asia Ltd., Room 503-09, North Tower, World Finance Centre, Harbour City, Tsimshatsui, HK, China. Tel.: (852) 3185-6500. Diimport & Diedarkan Oleh: Mattel Continental Asia Sdn Bhd. Level 19, Tower 3, Avenue 7, No. 8 Jalan Kerinchi, Bangsar South, 59200 Kuala Lumpur, Malaysia. Mattel South Africa (PTY) LTD, Office 102 I3, 30 Melrose Boulevard, Johannesburg 2196. Importado y distribuido por Mattel de México, S.A. de C.V., Miguel de Cervantes Saavedra No. 193, Pisos 10 y 11, Col. Granada, Alcaldía Miguel Hidalgo, C.P. 11520, México, Ciudad de México. R.F.C. MME-920701-NB3. Tels.: 59-05-51-00 Ext. 5206 ó 01-800-463-59-89. Mattel Chile, S.A., Avenida Américo Vespucio 501-B, Quilicura, Santiago. Tel.: 1230-020-6213. Servicio al consumidor Venezuela: Tel.: 0-800-100-9123. Mattel Argentina, S.A., Av. Libertador 1000, Piso 11 – Oficinas 109 y 111, Vicente López – Prov. Buenos Aires. Tel.: 0800-666-3373. Mattel Colombia, S.A., Calle 123#7-07 P.5, Bogotá. Tel.: 01800-710-2069. Mattel Perú, S.A., Av. Juan de Arona # 151, Centro Empresarial Juan de Arona, Torre C, Piso 7, Oficina 704, San Isidro, Lima 27, Perú. RUC: 20425853865. Reg. Importador: 02350-12-JUE-DIGESA. Tel.: 0800-54744. E-mail Latinoamérica: Servicio.Clientes@Mattel.com. Distribuido por : Mattel do Brasil Ltda.- CNPJ: 54.558.002/0001-20 - Rua Verbo Divino, 1488 - 2º. Andar - 04719-904 - Chácara Santo Antônio - São Paulo - SP - Brasil. Serviço de Atendimento ao Consumidor: fone 0800-550780. E-mail: sac.matteldobrazil@mattel.com. Mattel France, Parc de la Cerisaie, 1/3/5 allée des Fleurs, 94260 Fresnes Cedex. N° Cristal 0969 36 99 99 (Numéro non surtaxé) ou www.lesjouetsmattel.fr. Mattel España, S.A., Aribau 200. 08036 Barcelona. cservice.spain@mattel.com Tel: 902203010 http://www.service.mattel.com/es.

service.mattel.com

MATTEL

GND92_4B70
1102349824_4LB

HOTWHEELS.COM

NOT FOR USE WITH SOME HOT WHEELS® VEHICLES. • NO COMPATIBLE CON ALGUNOS VEHÍCULOS HOT WHEELS.
NON COMPATIBLE AVEC CERTAINS VÉHICULES HOT WHEELS. • NÃO É COMPATÍVEL COM ALGUNS VEÍCULOS HOT WHEELS.

PLEASE KEEP THESE INSTRUCTIONS FOR FUTURE REFERENCE AS THEY CONTAIN IMPORTANT INFORMATION.
LEE Y GUARDA ESTAS INSTRUCCIONES PARA FUTURA REFERENCIA, YA QUE CONTIENEN INFORMACIÓN IMPORTANTE ACERCA DE ESTE PRODUCTO.
CONSERVER CE MODE D'EMPLOI POUR S'Y RÉFÉRER AU BESOIN, CAR IL CONTIENT DES INFORMATIONS IMPORTANTES.
POR FAVOR, GUARDE ESTAS INSTRUÇÕES PARA FUTURA REFERÊNCIA, POIS CONTÉM INFORMAÇÕES IMPORTANTES.

1 CONTENTS • CONTENIDO
CONTENU • CONTEÚDO

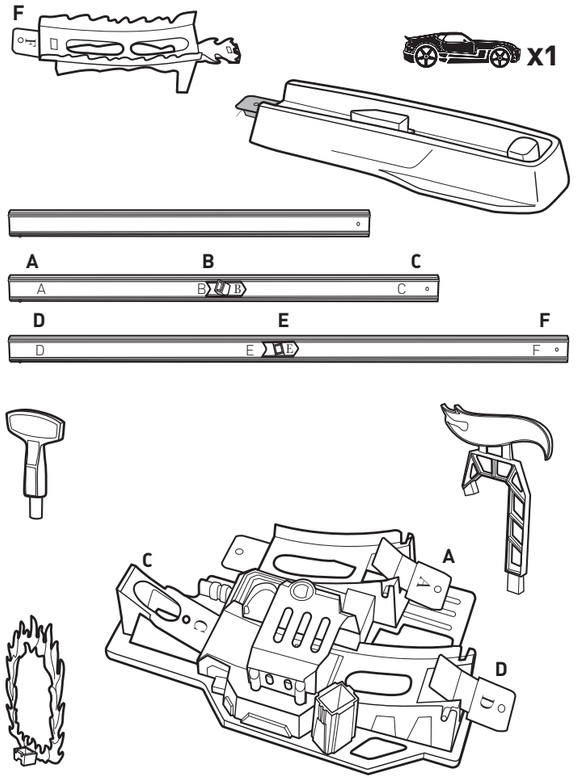

2 ASSEMBLY • MONTAJE
ASSEMBLAGE • MONTAGEM

1

ONE-TIME ASSEMBLY • MONTAJE PERMANENTE
ASSEMBLAGE PERMANENT • REQUER MONTAGEM UMA ÚNICA VEZ.

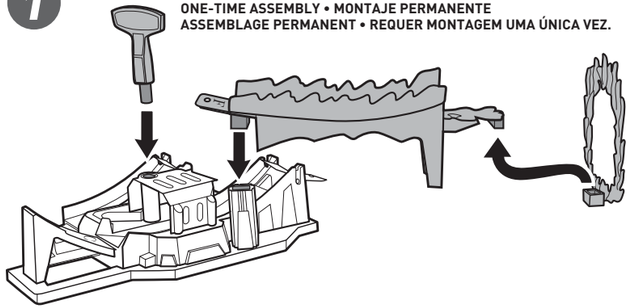

2

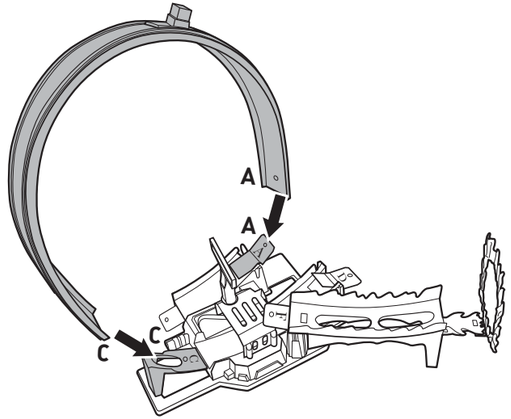

3

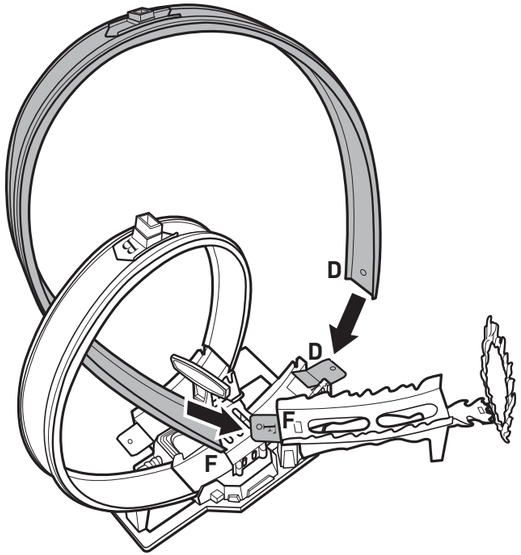

4

