INSTRUCTIONS • MODE D'EMPLOI • ANLEITUNG • ISTRUZIONI GEBRUIKSAANWIJZING • INSTRUCCIONES • INSTRUÇÕES ANVISNINGAR • OHJEET • VEJLEDNING • BRUKSANVISNING INSTRUKCJA • POKYNY • NÁVOD • HASZNÁLATI UTASÍTÁS ИНСТРУКЦИЯ • ΟΔΗΓΙΕΣ • KULLANIM KILAVUZU • التعليمات

HOT WHEELS RC™

8+

GYD25-JA70-19A

Tesla, Inc., Cybertruck, and all related marks and emblems are intellectual property rights of Tesla, Inc. used under license to Mattel, Inc. Tesla, Inc., Cybertruck, toutes les marques et tous les emblèmes afférents constituent des droits intellectuels de Tesla, Inc., utilisés sous licence par Mattel, Inc.

HOTWHEELS.COM

©2021 Mattel. ® and ™ designate U.S. trademarks of Mattel, except as noted. ® et ™ désignent des marques de Mattel aux États-Unis, sauf indication contraire. Mattel Europa B.V., Gondel 1, 1186 MJ Amstelveen, Nederland. Mattel U.K. Limited, The Porter Building, 1 Brunel Way, Slough SL1 1FQ, UK. Mattel France, Parc de la Cerisaie, 1/3/5 allée des Fleurs, 94260 Fresnes Cedex. N° Cristal 0969 36 99 99 (Numéro non surtaxé) ou www.lesjouetsmattel.fr Mattel Belgium, Trade Mart, Atomiumsquare, Bogota 202 – B 275, 1020 Brussels. Gratis nummer België: 0800 – 16 936 - Gratis nummer Luxemburg: 800 - 22 784 -Gratis nummer Nederland: 0800 - 262 88 35. Deutschland : Mattel GmbH, Solmsstraße 4, D-60486 Frankfurt am Main. Schweiz: Mattel AG, Kirchstrasse 24, CH-3097 Liebefeld. Österreich: Mattel Ges.m.b.H., Campus 21, Liebermannstraße A01 404, A- 2345 Brunn/Gebirge. Mattel Italy Srl, Via Bracco, 6-MAC 6, 20159 Milano, Italy. Servizio assistenza clienti: Customersrv.italia@mattel.com - Numero verde 800 11 37 11. Mattel España, S.A., Aribau 200, 08036 Barcelona. cservice.spain@mattel.com Tel: 902203010 http://www.service.mattel.com/es. Mattel East Asia Ltd., Room 503-09, North Tower, World Finance Centre, Harbour City, Tsimshatsui, HK, China. Tel.: (852) 3185-6500. Diimport & Diedarkan Oleh: Mattel Continental Asia Sdn Bhd. Level 19, Tower 3, Avenue 7, No. 8 Jalan Kerinchi, Bangsar South, 59200 Kuala Lumpur, Malaysia. Mattel South Africa (PTY) LTD, Office 102 I3, 30 Melrose Boulevard, Johannesburg 2196. Dystrybutor: Mattel Poland Sp. z o.o., Warsaw Trade Tower 34 p., ul. Chłodna 51, 00-867 Warszawa. Mattel Australia Pty. Ltd., 658 Church St., Richmond, Victoria, 3121. Consumer Advisory Service - 1300 135 312. Mattel AEBE, Εθνάρχου Μακαρίου 1, Κτήριο Κ-2, ΤΚ 17561, Παλαιό Φάληρο. Mattel Oyuncakçılık Tic. Ltd. Şti. İçerenköy Mah., Erkut Sok. A Blok No:12 Üner Plaza Kat:9-10 34752 Ataşehir İstanbul. Tel: 0216 570 75 00. Импортер/Уполномоченная организация: ООО "МАТТЕЛ" Российская Федерация, 105120 Москва, 2-й Сыромятнический переулок,1; +7 495 287 79 39. Forg.: Mattel Toys Hungary Kft 1139 Budapest Váci út 91. +36 1 270 0223. Mattel Czech Republic s.r.o., The Forum, Václavské nám. 19, 11000 Praha1. Mattel, Inc. 636 Girard Avenue, East Aurora, NY 14052, U.S.A. Mattel Canada Inc., Mississauga, Ontario L5R 3W2. Consumer Services: You may call us free at/ Composez sans frais le 1-800-524-8697. Importado y distribuido por Mattel de México, S.A. de C.V., Miguel de Cervantes Saavedra No. 193, Pisos 10 y 11, Col. Granada, Alcaldía Miguel Hidalgo, C.P. 11520, México, Ciudad de México. R.F.C. MME-920701-NB3. Tels.: 59-05-51-00 Ext. 5206 ó 01-800-463-59-89. Mattel Chile, S.A., Avenida Américo Vespucio 501-B, Quilicura, Santiago. Tel.: 1230-020-6213. Servicio al consumidor Venezuela: Tel.: 0-800-100-9123. Mattel Argentina, S.A., Av. Libertador 1000, Piso 11 – Oficinas 109 y 111, Vicente López – Prov. Buenos Aires. Tel.: 0800-666-3373. Mattel Colombia, S.A., Calle 123#7-07 P.5, Bogotá. Tel.: 01800-710-2069. Mattel Perú, S.A., Av. Juan de Arona # 151, Centro Empresarial Juan de Arona, Torre C, Piso 7, Oficina 704, San Isidro, Lima 27, Perú. RUC: 20425853865. Reg. Importador: 02350-12-JUE-DIGESA. Tel.: 0800-54744. E-mail Latinoamérica: servicio.clientes@mattel.com. Mattel do Brasil Ltda.- CNPJ : 54.558.002/0001-20 - Rua Verbo Divino, 1488 - 2º. Andar - 04719-904 - Chácara Santo Antônio - São Paulo - SP - Brasil. Serviço de Atendimento ao Consumidor: fone 0800 575 0780. E-mail: sac.matteldobrazil@mattel.com

service.mattel.com

Operating Frequency: • Fréquence d'utilisation : • Betriebsfrequenz: • Frequenza operativa: • Gebruiksfrequentie: Frecuencia de funcionamiento: • Frequência de operação: • Driftsfrekvens: • Käyttötaajuus: • Driftsfrekvens: Driftsfrekvens: • Częstotliwość pracy: • Provozní frekvence: • Prevádzkové frekvencie: • Működési frekvencia: Рабочая частота: • Συχνότητα λειτουργίας: • Çalışma frekansı: • تردد التشغيل:

2.4 GHZ

2410-2473MHZ

Maximum radio frequency power transmitted: • Puissance de fréquence radio maximale transmise : Maximal übertragbare Funkfrequenz: • Massima potenza di frequenza radio trasmessa: Max. vermogen uitgezonden radiofrequentie: • Máxima potencia de radiofrecuencia transmitida: Radiofrequência máxima transmitida: • Maximal radionätfrekvens: • Suurin lähetettävä radiotaajuusteho: • Maks. radionetfrekvens: Maksimal overført radiofrekvenskraft: • Maksymalna moc transmitowanej częstotliwości radiowej: Maximální výkon na použité vysílací frekvenci: • Maximálny výkon na použitej vysielacej frekvencii: Maximális rádiófrekvenciás teljesítmény: • Макс. мощность радиопередатчика: • Μέγιστη ισχύς συχνότητας: Aktarılan maksimum radyo frekansı gücü: • الحد الأقصى لقدرة التردد الراديوي المرسل:

-5dbm

⚠ CAUTION: • ATTENTION : • VORSICHT: • AVVERTENZA: • WAARSCHUWING: • PRECAUCIÓN: • ATENÇÃO: • VIKTIGT: •HUOMAUTUS: • ADVARSEL: •FORSIKTIG: • OSTRZEŻENIE: • POZOR: • UPOZORNENIE: • VIGYÁZAT: • ВНИМАНИЕ: • ΠΡΟΣΟΧΗ: • DİKKAT: • تحذير:

Surfaces may become hot and cause burns if electronics get wet. To prevent entanglement, keep all hair away from moving parts. • Les surfaces peuvent devenir chaudes et causer des brûlures si les composants électroniques sont mouillés. Pour empêcher tout risque d'enchevêtrement, veillez à tenir les cheveux éloignés des éléments mobiles. • Die Oberflächen können heiß werden und Verbrennungen verursachen, wenn die elektronischen Teile nass werden. Um ein Verfangen zu vermeiden, die Haare von den beweglichen Teilen fernhalten. • Se i componenti elettronici dovessero bagnarsi, le superfici potrebbero surriscaldarsi e causare ustioni. AVVERTENZA: Per evitare ingarbugliamenti, tenere i capelli lontano dalle ruote. • als de elektronica nat wordt, kan de buitenkant heet worden en brandwonden veroorzaken. Om verstrikking te voorkomen, je haar uit de buurt van bewegende onderdelen houden. • No mojar el sistema electrónico, ya que su superficie podría calentarse y causar quemaduras. Para evitar posibles accidentes, mantener el pelo del niño alejado de las piezas móviles del juguete. • As superfícies podem aquecer e provocar queimaduras se a componente eletrónica se molhar. Para evitar emaranhamento, manter o cabelo afastado das peças móveis. • Ytor kan bli varma och orsaka brännskador om elektroniken blir blöt. Håll håret borta från rörliga delar för att förhindra att det fastnar. • Jos elektroniikka kastuu, pinnat voivat kuumentua ja aiheuttaa palovammoja. Varo, etteivät hiukset takerru liikkuviin osiin. • Overfladen kan bliver varm og give forbrændinger, hvis elektronikken bliver våd. Hold håret væk fra bevægelige dele, så de ikke griber fat i det. • Overflatene kan bli varme og forårsake forbrenninger hvis elektronikken blir våt. Hold håret borte fra bevegelige deler for å unngå at det vikler seg inn. • Powierzchnie mogą się nagrzewać i powodować poparzenia, jeśli dojdzie do zamoczenia układów elektronicznych. Aby uniknąć zaplątania, nie zbliżaj włosów do ruchomych części. • Plochy se mohou ohřát a způsobit v případě namočení elektroniky popálení. Nepřibližujte se svými vlasy k pohyblivým částem, mohly by se do nich zamotat. • Plochy sa môžu zohriať a spôsobiť v prípade namočenia elektroniky popálenie. Nepribližujte sa svojimi vlasmi k pohyblivým častiam, mohli by sa do nich zamotať. • A jármű felülete felforrósodhat, és égési sérüléseket okozhat, ha az elektronikáját víz éri. A belegabalyodás elkerülése érdekében ügyelni kell arra, hogy a haj ne kerüljön a mozgó alkatrészek közelébe. • Поверхности могут нагреваться и вызвать ожоги при попадании влаги в электронное устройство. В целях предотвращения запутывания избегайте близкого контакта волос с движущимися частями изделия. • Οι επιφάνειες μπορεί να υπερθερμανθούν και να προκαλέσουν εγκαύματα εάν τα ηλεκτρονικά του προϊόντος βραχούν. Κρατάτε τα μαλλιά μακριά από τα κινούμενα μέρη για να μην μπερδευτούν. • Elektronik parçalar ıslanırsa yüzeyler aşırı ısınabilir ve yanıklara sebep olabilir. Saçınızı, dolanmaması veya takılmaması için hareketli parçalardan uzak tutun. • قد تصبح الأسطح ساخنة وتتسبب بحروق في حال تبللت القطع الإلكترونية. لمنع التشابك، يجب إبقاء الشعر بعيداً عن العجلات.

Adult supervision is recommended when the vehicle is being operated. • La surveillance d'un adulte est recommandée lors de l'utilisation du véhicule. • Die Aufsicht eines Erwachsenen ist empfohlen, wenn mit dem Fahrzeug gespielt wird. • Si consiglia la supervisione di un adulto quando il veicolo è in uso. • Wij adviseren toezicht door een volwassene wanneer er met dit voertuig wordt gespeeld. • Se recomienda que un adulto vigile al niño mientras juega con este vehículo. • Recomenda-se a supervisão de um adulto quando o veículo estiver em funcionamento. • Vi rekommenderar att leksaken används under vuxens överinseende. • Ajoneuvoa suositellaan käytettäväksi aikuisen valvonnassa. • Det anbefales, at legetøjet kun bruges under opsyn af en voksen. • En voksen bør være med når kjøretøyet brukes. • Podczas korzystania z zabawki zalecany jest nadzór osoby dorosłej. • Během používání tohoto vozidla je doporučen dozor dospělé osoby. • Počas používania tohto autíčka je doporučený dohľad dospelej osoby. • A jármű használata közben szülői felügyelet ajánlott. • При использовании изделия рекомендуется присутствие взрослых. • Συνιστάται επίβλεψη από ενήλικα κατά τη διάρκεια λειτουργίας του οχήματος. • Aracın yetişkin gözetiminde çalıştırılması önerilir. • ينصح بتشغيل هذه السيارة تحت إشراف الكبار.

Keep these instructions for future reference as they contain important information. IMPORTANT: Please read all instructions before operating your vehicle. • Conservez ce mode d'emploi pour vous y référer en cas de besoin, car il contient des informations importantes. IMPORTANT : Lisez attentivement toutes les instructions avant de faire fonctionner le véhicule. • Diese Anleitung bitte für Rückfragen und eine weitere spätere Verwendung aufbewahren. Sie enthält wichtige Informationen. WICHTIG: Vor Inbetriebnahme des Fahrzeugs bitte die Anleitung vollständig durchlesen. • Conservare queste istruzioni per riferimento futuro. Contengono informazioni importanti. IMPORTANTE: Leggere attentamente le istruzioni prima di attivare il veicolo. • Bewaar deze gebruiksaanwijzing; deze kan later nog van pas komen. BELANGRIJK: Lees de hele gebruiksaanwijzing voordat je met het voertuig gaat spelen. • Se deben guardar estas instrucciones para consultarlas en el futuro, ya que contienen información importante. ATENCIÓN: Recomendamos leer todas las instrucciones antes de usar el vehículo. • Guardar estas instruções para referência futura, pois contêm informações importantes. IMPORTANTE: ler todas as instruções antes de colocar o veículo em funcionamento. • Spara de här anvisningarna eftersom de innehåller viktig information. VIKTIGT: Läs noga igenom alla instruktioner innan du använder fordonet. • Säilytä käyttöohje vastaisen varalle, sillä siinä on tärkeää tietoa. TÄRKEÄÄ: Lue kaikki ohjeet ennen kuin käytät ajoneuvoa. • Denne vejledning indeholder vigtige oplysninger og bør gemmes til senere brug. VIGTIGT: Læs hele brugsanvisningen, før du bruger køretøjet. • Ta vare på denne bruksanvisningen for senere bruk. Den inneholder viktig informasjon. VIKTIG: Les alle instruksjonene før du bruker kjøretøyet. • Zachowaj tę instrukcję jako odniesienie, ponieważ zawiera ważne informacje. WAŻNE: Przed rozpoczęciem korzystania z zabawki przeczytaj całą instrukcję. • Uschovejte tyto pokyny pro budoucí použití, protože obsahují důležité informace. DÔLEŽITÉ: Před použitím si pečlivě prostudujte tento návod. • Tento návod obsahuje dôležité informácie, preto si ho uschovajte pre prípad ďalšej potreby. DÔLEŽITÉ: Pred použitím si pozorne preštudujte tento návod. • Őrizze meg ezt az útmutatót, mert a későbbiekben is felhasználható, fontos információkat tartalmaz. FONTOS: A jármű üzemeltetése előtt olvassa el az útmutatót. • Сохраните данную инструкцию для последующего использования, т. к. она содержит важную информацию. ВАЖНАЯ ИНФОРМАЦИЯ: Полностью ознакомьтесь с инструкцией перед использованием изделия. • Κρατήστε αυτές τις οδηγίες για μελλοντική χρήση, καθώς περιέχουν σημαντικές πληροφορίες. ΣΗΜΑΝΤΙΚΟ: Διαβάστε όλες τις οδηγίες πριν λειτουργήσετε το όχημα. • Önemli bilgiler içeren bu kullanım kılavuzunu, daha sonra başvurmak için saklayın. ÖNEMLİ: Aracınızı çalıştırmadan önce lütfen tüm talimatları okuyun. • يجب الاحتفاظ بهذه التعليمات لاحتوائها معلومات هامة عن طريقة الاستخدام. ملاحظة هامة: الرجاء قراءة كافة التعليمات قبل تشغيل السيارة.

1: CONTENTS • CONTIENT • INHALT • CONTENUTO • INHOUD • CONTENIDO • CONTEÚDO INNEHÅLL • SISÄLTÖ • INDHOLD • INNHOLD • ZAWARTOŚĆ • OBSAH • OBSAH • TARTALOM СОДЕРЖИМОЕ • ΠΕΡΙΕΧΟΜΕΝΑ • İÇİNDEKİLER • المحتويات

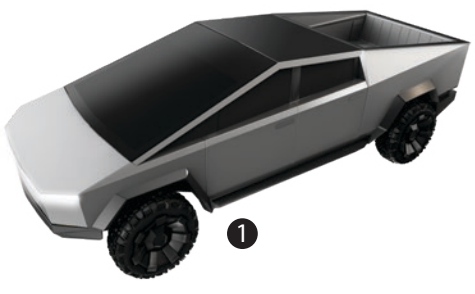

1 CYBERTRUCK

2 CYBERQUAD

3 REMOTE CONTROLLER • TÉLÉCOMMANDE • FERNSTEUERUNG • Telecomando • AFSTANDSBEDIENING • MANDO DE CONTROL REMOTO • COMANDO • FJÄRRKONTROLL • KAUKO-OHJAIN • FJERNBETJENING • FJERNKONTROLL • KONTROLER • DÁLKOVÉ OVLÁDÁNÍ • DIAĽKOVÉ OVLÁDANIE • TÁVIRÁNYÍTÓ • ПУЛЬТ ДИСТАНЦИОННОГО УПРАВЛЕНИЯ • ΤΗΛΕΧΕΙΡΙΣΤΗΡΙΟ • UZAKTAN KUMANDA • جهاز التحكم عن بعد

USB charger not included. • Chargeur USB non fourni. • USB-Ladegerät nicht enthalten. • Cavo USB non incluso. • USB-lader niet inbegrepen. • Cargador USB no incluido. • Carregador USB não incluído. • USB-laddare medföljer inte. • USB-laturi ei sisälly pakkaukseen. • USB-oplader medfølger ikke. • USB-lader følger ikke med. • Ładowarka USB nie znajduje się w zestawie. • Nabíječka USB není součástí. • Súčasťou balenia nie je USB nabíjačka. • Az USB-töltő nem tartozék. • Зарядное устройство USB не входит в комплект. • Ο φορτιστής του USB δεν περιλαμβάνεται. • USB şarj cihazı ürüne dahil değildir. • شاحن USB غير متضمّن.

2: FEATURES • CARACTÉRISTIQUES • FUNKTIONEN • CARATTERISTICHE • MET • CARACTERÍSTICAS • CARATERÍSTICAS • FUNKTIONER • TOIMINNOT • FUNKTIONER • FUNKSJONER • FUNKCJE • FUNKCE • PRVKY • JELLEMZŐI • ХАРАКТЕРИСТИКИ • ΧΑΡΑΚΤΗΡΙΣΤΙΚΑ • ÖZELLİKLER • الميزات

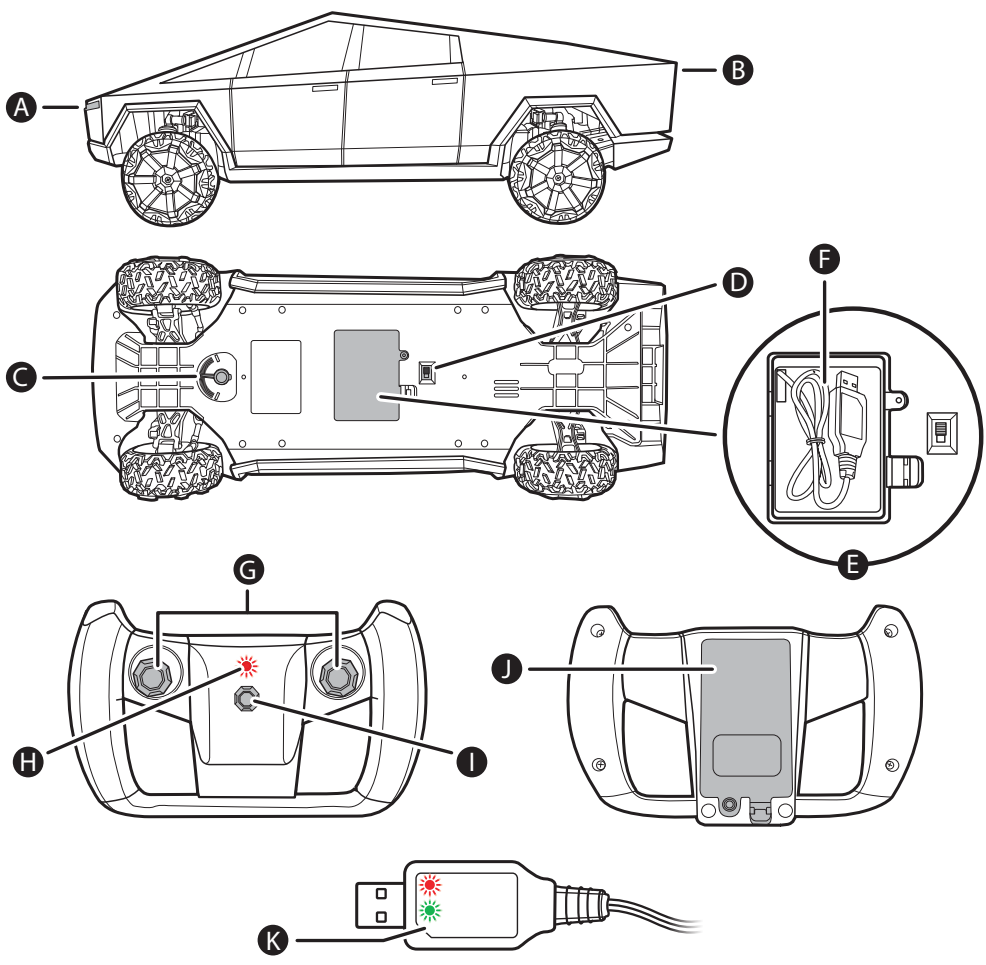

A WORKING HEADLIGHTS • PHARES AVANT • FUNKTIONIERENDE SCHEINWERFER • I FARI ANTERIORI SI ACCENDONO • ECHT WERKENDE KOPLAMPEN •¡LOS FAROS TIENEN LUZ DE VERDAD! • OS FARÓIS DIANTEIROS ACENDEM • FUNGERANDE FRAMLYKTOR • TOIMIVAT AJOVALOT • FUNGERENDE FORLYGTER • FUNGERENDE FRONTLYS • ŚWIATŁA PRZEDNIE • FUNKČNÍ SVĚTLOMETY • FUNKČNÉ SVETLOMETY • VILÁGÍTÓ FÉNYSZÓRÓK • СВЕТЯЩИЕСЯ ФАРЫ • ΠΡΟΒΟΛΕΙΣ ΠΟΥ ΛΕΙΤΟΥΡΓΟΥΝ • ÇALIŞAN FARLAR • مصابيح أمامية تعمل

B WORKING TAILLIGHTS • PHARES ARRIÈRE • FUNKTIONIERENDE RÜCKLICHTER • I FARI POSTERIORI SI ACCENDONO • ECHT WERKENDE ACHTERLICHTEN • LUCES TRASERAS QUE SE ENCIENDEN • OS FARÓIS TRASEIROS ACENDEM • FUNGERANDE BAKLYKTOR • TOIMIVAT TAKAVALOT • FUNGERENDE BAGLYGTER • FUNGERENDE BAKLYS • ŚWIATŁA TYLNE • FUNKČNÍ KONCOVÁ SVĚTLA • FUNKČNÉ ZADNÉ SVETLÁ • VILÁGÍTÓ HÁTSÓ LÁMPÁK • РАБОТАЮЩИЕ ЗАДНИЕ ФАРЫ • ΠΙΣΩ ΦΩΤΑ ΠΟΥ ΛΕΙΤΟΥΡΓΟΥΝ • ÇALIŞAN PARK LAMBALARI • مصابيح خلفية تعمل

C STEERING ALIGNMENT • RÉGLAGE DE LA DIRECTION • LENKUNGSJUSTIERUNG • ALLINEAMENTO DELLO STERZO • STUURAFSTELLING • CÓMO REGULAR LA DIRECCIÓN • ALINHAMENTO DA DIREÇÃO • JUSTERING AV STYRNING • OHJAUKSEN SÄÄTÖ • STYRINGSKORRIGERING • STYREJUSTERING • REGULACJA KÓŁ • SEŘÍZENÍ KOL • VYROVNANIE RIADENIA • AZ IRÁNYÍTÁS BEÁLLÍTÁSA • НАСТРОЙКА ЦЕНТРОВКИ • ΕΥΘΥΓΡΑΜΜΙΣΗ ΚΑΤΕΥΘΥΝΣΗΣ • DİREKSİYON HİZALAMASI • محاذاة التوجيه

D ON/OFF SWITCH • INTERRUPTEUR MARCHE/ARRÊT • EIN-/AUSSCHALTER • INTERRUTTORE ON/OFF • AAN/UIT-KNOP • INTERRUPTOR DE ENCENDIDO/APAGADO • INTERRUPTOR LIGAR/DESLIGAR • STRÖMBRYTARE • VIRTAKYTKIN • TÆND/SLUK-KNAP • AV/PÅ-BRYTER • PRZEŁĄCZNIK WŁĄCZANIA/WYŁĄCZANIA • VYPÍNAČ ZAP/VYP • VYPÍNAČ • KI/BE KAPCSOLÓ • ПЕРЕКЛЮЧАТЕЛЬ ВКЛ/ВЫКЛ • ΔΙΑΚΟΠΤΗΣ ΛΕΙΤΟΥΡΓΙΑΣ • AÇMA/KAPATMA DÜĞMESİ • مفتاح التشغيل/الإيقاف

E CHARGER CONNECTOR BOX • BOÎTIER DU CONNECTEUR DE CHARGEMENT • LADEGERÄT-VERBINDUNGSSTECKERGEHÄUSE • SCATOLA DEL CONNETTORE DEL CARICABATTERIE • OPLAADAANSLUITING • CAJA DEL CONECTOR DEL CARGADOR • COMPARTIMENTO DO CONECTOR DO CARREGADOR • FACK MED LADDNINGKONTAKT • LATAUSJOHDON KOTELO • OPLADNINGSTILSLUTNINGSBOKS • LADEBOKS • PRZEDZIAŁ NA KABEL ŁADOWANIA • KRABIČKA S KONEKTOREM PRO NABÍJEČKU • PRIESTOR NA KONEKTOR NABÍJAČKY • TÖLTŐCSATLAKOZÓ DOBOZA • ОТСЕК С РАЗЪЕМОМ ДЛЯ ЗАРЯДНОГО УСТРОЙСТВА • ΚΟΥΤΙ ΣΥΝΔΕΣΗΣ ΦΟΡΤΙΣΤΗ • ŞARJ CİHAZI KONEKTÖR KUTUSU • صندوق موصل الشاحن

F CHARGE CORD • CORDON DE CHARGE • LADEKABEL • CAVO DI RICARICA • OPLAADSNOER • CABLE DE CARGA • CABO DE CARREGAMENTO • LADDINGSSLADD • LATAUSJOHTO • OPLADNINGSLEDNING • LADEKABEL • KABEL ŁADOWANIA • NABÍJECÍ KABEL • NABÍJACÍ KÁBEL • TÖLTŐKÁBEL • ЗАРЯДНЫЙ ШНУР • ΚΑΛΩΔΙΟ ΦΟΡΤΙΣΗΣ • ŞARJ KABLOSU • سلك الشحن

G DRIVING CONTROLS • BOUTONS DE COMMANDE • ANTRIEBSREGLER • COMANDI DI GUIDA • BEDIENING VOOR RIJDEN • MANDOS DE CONDUCCIÓN • BOTÕES DE DIREÇÃO • STYRKNAPPAR • AJO-OHJAIMET • KØRESTYRING • KJØREKONTROLLER • STEROWANIE JAZDĄ • OVLÁDACÍ PRVKY ŘÍZENÍ • OVLÁDANIE JAZDENIA • IRÁNYÍTÁSVEZÉRLŐK • КНОПКИ УПРАВЛЕНИЯ • ΕΛΕΓΧΟΙ ΟΔΗΓΗΣΗΣ • SÜRÜŞ KONTROLLERİ • التحكم في القيادة

H LED INDICATOR • INDICATEUR LED • LEUCHTANZEIGE • INDICATORE LED • LED-INDICATOR • PILOTO LUMINOSO • INDICADOR LED • INDIKATORLAMPA • MERKKIVALO • LED-INDIKATOR • LED-INDIKATOR • LAMPKA LED • KONTROLKA LED • UKAZOVATEĽ LED • LED-JELZŐFÉNY • СВЕТОДИОДНЫЙ ИНДИКАТОР • ΦΩΤΑΚΙ ΛΕΙΤΟΥΡΓΙΑΣ • LED GÖSTERGE • مؤشرات الضوء LED

I PAIRING BUTTON • BOUTON DE SYNCHRONISATION • KNOPF ZUM KOPPELN • PULSANTE DI SINCRONIZZAZIONE • KOPPELINGSKNOP • BOTÓN DE SINCRONIZACIÓN • BOTÃO DE EMPARELHAMENTO • PARNINGSKNAPP • PARINMUODOSTUSPAINIKE • PARRINGSKNAP • PAREKNAPP • PRZYCISK PAROWANIA • TLAČÍTKO PÁROVÁNÍ • TLAČIDLO PÁROVANIA • PÁROSÍTÓ GOMB • КНОПКА СИНХРОНИЗАЦИИ • ΚΟΥΜΠΙ ΣΥΓΧΡΟΝΙΣΜΟΥ • EŞLEŞTİRME DÜĞMESİ • زر الاقتران

J BATTERY BOX • COMPARTIMENT À PILES • BATTERIEGEHÄUSE • SCOMPARTO PILE • BATTERIJHOUDER • CAJA DE LAS PILAS • COMPARTIMENTO DAS PILHAS • BATTERIFACK • PARISTOKOTELO • BATTERIBOKS • BATTERIBOKS • PRZEDZIAŁ NA BATERIE • PROSTOR PRO BATERIE • PRIESTOR NA BATÉRIE • ELEMDOBOZ • БАТАРЕЙНЫЙ ОТСЕК • ΘΗΚΗ ΜΠΑΤΑΡΙΩΝ • PİL KUTUSU • صندوق البطارية

K CHARGE CORD LEDS • VOYANTS DU CORDON DE CHARGE • LED-LADEKABEL • LED DEL CAVO DI RICARICA • LEDLAMPJES OPLAADSNOER • LED DEL CABLE DE CARGA • LED DO CABO DE CARREGAMENTO • LYSDIODER PÅ LADDNINGSSLADD • LATAUSJOHDON MERKKIVALOT • LED'ER TIL OPLADNINGSLEDNING • LED-INDIKATORER FOR LADEKABEL • LAMPKI LED NA KABLU ŁADOWANIA • LED NABÍJECÍHO KABELU • LED SVETLÁ NABÍJACIEHO KÁBLA • TÖLTŐKÁBEL LEDEK • СВЕТОДИОДНЫЕ ИНДИКАТОРЫ ЗАРЯДНОГО ШНУРА • ΦΩΤΑΚΙ ΚΑΛΩΔΙΟΥ ΦΟΡΤΙΣΗΣ • ŞARJ KABLOSU LED'LERİ • أضواء LED لسلك الشاحن

3: SET UP • PRÉPARATION • VORBEREITUNG • PREPARAZIONE • VOORBEREIDINGEN • PREPARACIÓN • PREPARAÇÃO • FÖRBEREDELSER • VALMISTELU • OPSÆTNING • FORBEREDELSER • PRZYGOTOWANIE • PŘÍPRAVA • PRÍPRAVA • ELŐKÉSZÍTÉS • ПОДГОТОВКА • ΠΡΟΕΤΟΙΜΑΣΙΑ • KURULUM • الإعداد

A. REMOTE CONTROLLER BATTERY INSTALLATION • INSTALLATION DES PILES DANS LA TÉLÉCOMMANDE • EINLEGEN DER BATTERIEN IN DIE FERNSTEUERUNG • COME INSERIRE LE PILE DEL RADIOCOMANDO • BATTERIJEN PLAATSEN IN DE AFSTANDSBEDIENING • COLOCACIÓN DE LAS PILAS EN EL MANDO DE CONTROL REMOTO • INSTALAÇÃO DAS PILHAS NO COMANDO • BATTERIINSTALLATION I FJÄRRKONTROLL • PARISTOJEN ASENNUS KAUKO-OHJAIMEEN • ISÆTNING AF BATTERIER I FJERNBETJENING • INNSETTING AV BATTERIER I FJERNKONTROLLEN • INSTALACJA BATERII W KONTROLERZE • VKLÁDÁNÍ BATERIÍ DO DÁLKOVÉHO OVLÁDÁNÍ • VLOŽENIE BATÉRIÍ DO DIAĽKOVÉHO OVLÁDAČA • AZ ELEMEK BEHELYEZÉSE A TÁVIRÁNYÍTÓBA • УСТАНОВКА БАТАРЕЕК В ПУЛЬТ ДИСТАНЦИОННОГО УПРАВЛЕНИЯ • ΤΟΠΟΘΕΤΗΣΗ ΜΠΑΤΑΡΙΩΝ ΣΤΟ ΤΗΛΕΧΕΙΡΙΣΤΗΡΙΟ • UZAKTAN KUMANDA PİLLERİNİN TAKILMASI • تركيب بطارية جهاز التحكم عن بعد.

1. Unscrew the battery cover with a Phillips head screwdriver (not included).
2. Install 2 AA (LR6) alkaline batteries (not included) with polarity (+/-) as shown inside the battery compartment. For longer life, use alkaline batteries.
3. Replace battery cover and tighten screw.
4. Replace batteries in the remote controller if the vehicle does not respond well after a recharge or if you see a red light slowly flashing for approximately 10 seconds in the LED indicator during play.

1. Dévissez le couvercle du compartiment à piles avec un tournevis cruciforme (non fourni).
2. Installez 2 piles alcalines AA (LR6) (non fournies) en respectant le sens des polarités (+/-) indiqué à l'intérieur du compartiment. Utilisez des piles alcalines pour une plus grande autonomie.
3. Remettez le couvercle du compartiment à piles et resserrez la vis.
4. Remplacez les piles de la télécommande si le véhicule ne répond pas bien une fois rechargé ou si un voyant rouge clignote lentement pendant une dizaine de secondes pendant le jeu.

1. Die Batteriefachabdeckung mit einem Kreuzschlitzschraubenzieher (nicht enthalten) aufschrauben.
2. 2 Alkali-Batterien AA (LR6) (nicht enthalten) in die im Batteriefach angegebene Polrichtung (+/-) einlegen. Für optimale Leistung und längere Lebensdauer Alkali-Batterien verwenden.
3. Die Abdeckung wieder einsetzen und die Schraube festziehen.
4. Die Batterien der Fernsteuerung ersetzen, wenn das Fahrzeug nach dem Aufladen nicht reagiert oder wenn während dem Spielen ein rotes LED-Licht ca. 10 Sekunden lang langsam aufleuchtet.

1. Svitare lo sportello dello scomparto pile con un cacciavite a stella (non incluso).
2. Inserire 2 pile alcaline formato stilo AA (LR6) (non incluse) con le polarità (+/-) direzionate come indicato all'interno dello scomparto. Usare pile alcaline per una maggiore durata.
3. Rimettere lo sportello e stringere la vite.
4. Sostituire le pile del telecomando se il veicolo non risponde bene dopo una ricarica o se una spia rossa lampeggia lentamente per circa 10 secondi nell'indicatore LED durante il gioco.

1. Schroef het batterijklepje los met een kruiskopschroevendraaier (niet inbegrepen).
2. Plaats 2 AA (LR6) alkalinebatterijen (niet inbegrepen) met de plus- en minpolen zoals aangegeven in de batterijhouder. Gebruik uitsluitend alkalinebatterijen; deze gaan langer mee.
3. Zet het batterijklepje weer op z'n plaats en draai de schroef vast.
4. Vervang de batterijen in de afstandsbediening als het voertuig niet goed reageert na het opladen of als er tijdens het afspelen een rood lampje in de LED-indicator ongeveer 10 seconden langzaam knippert.

1. Es necesario desatornillar la tapa del compartimento de las pilas con un destornillador de estrella (no incluido).
2. Colocar 2 pilas alcalinas AA/LR6 nuevas (no incluidas) según la polaridad (+/-) indicada en el interior del compartimento. Para una mayor duración, recomendamos utilizar pilas alcalinas.
3. Volver a tapar el compartimento y atornillar la tapa.
4. Cambiar las pilas del mando a distancia si el vehículo no responde bien después de cargarlo o si se ve una luz roja parpadeando lentamente durante aproximadamente 10 segundos en el indicador LED durante el juego.

1. Desaparafusar a tampa do compartimento das pilhas com uma chave de fendas Phillips (não incluída).
2. Instalar 2 pilhas AA (LR6) alcalinas (não incluídas) respeitando a posição das polaridades (+/-), conforme apresentado no interior do compartimento das pilhas. Para uma maior autonomia, utilizar pilhas alcalinas.
3. Voltar a colocar a tampa e aparafusar.
4. Substituir as pilhas do comando se o veículo não reagir corretamente após o carregamento ou se vir uma luz vermelha a piscar lentamente durante cerca de 10 segundos no indicador LED durante a brincadeira.

1. Skruva loss batteriluckan med en stjärnskruvmejsel (ingår ej).
2. Sätt i 2 alkaliska AA-batterier (ingår ej) i batterifacket åt det håll (+/-) som visas inne i facket. Använd alkaliska batterier, de håller längre.
3. Sätt tillbaka batteriluckan och dra åt skruven.
4. Byt ut batterierna i fjärrkontrollen om fordonet inte reagerar som det ska efter uppladdning, eller om du ser ett rött ljus blinka långsamt i cirka 10 sekunder i lysdioden när du leker.

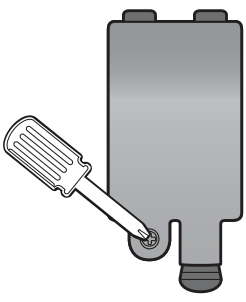

AA (LR6)

Low battery • Batterie faible • Batterie schwach • Batteria con carica ridotta • Batterij bijna leeg • Batería baja • Bateria fraca • Låg batterinivå • Virta on vähissä • Lavt batteriniveau • Lavt batteri • Niski poziom naładowania • Slabá baterie • Slabá batéria • Alacsony töltöttség • Низкий уровень заряда аккумулятора • Χαμηλή μπαταρία • Düşük pil • بطارية ضعيفة

3: SET UP (CONTD.) • PRÉPARATION (SUITE) • VORBEREITUNG (FORTSETZUNG) • PREPARAZIONE (ELŐKÉSZÍTÉS (FOLYT.) • ПОДГОТОВКА (ПРОД.) • ΠΡΟΕΤΟΙΜΑΣΙΑ (ΣΥΝ.) • KURULUM (DEVAMI) •

1. Avaa paristokotelon kansi ristipäämeisselillä (ei mukana pakkauksessa).
2. Aseta koteloon 2 AA(LR6)-alkaliparistoa (ei mukana pakkauksessa) merkkien (+/-) mukaisesti. Suosittelemme pitkäkestoisia alkaliparistoja.
3. Aseta paristokotelon kansi takaisin paikalleen ja kiristä ruuvi.
4. Vaihda paristot, jos ajoneuvo ei reagoi hyvin lataamisen jälkeen tai jos käytön aikana LED-merkkivalo vilkkuu hitaasti punaisena n. 10 sekunnin ajan.

1. Skru dækslet til batterirummet af med en stjerneskruetrækker (medfølger ikke).
2. Sæt 2 alkaliske AA-batterier (LR6) (medfølger ikke) i batterirummet med polerne (+/-) som vist. Brug alkaliske batterier, der har længere levetid.
3. Sæt dækslet på igen, og spænd skruen.
4. Udskift batterierne i fjernbetjeningen, hvis køretøjet ikke reagerer ordentligt efter opladning, eller hvis LED-indikatoren begynder at blinke langsomt med et rødt lys i ca. 10 sekunder under legen.

1. Skru løs batteridekselet med en stjernetrekker (følger ikke med).
2. Sett inn seks alkaliske AA-batterier (LR2, følger ikke med) med polariteten (+/–) som vises i batterirommet. Alkaliske batterier varer lenger enn andre batterier.
3. Sett batteridekselet på plass igjen, og stram til skruen.
4. Bytt batteriene i fjernkontrollen hvis bilen ikke reagerer godt etter en opplading, eller hvis du ser at en rød lampe blinker sakte i ca. 10 sekunder i LED-indikatoren under bruk.

1. Odkręć pokrywę przedziału na baterie za pomocą śrubokręta krzyżakowego (nie znajduje się w zestawie).
2. • Włóż 2 baterie alkaliczne typu AA (LR6, nie znajdują się w zestawie) do przedziału na baterie zgodnie z oznaczeniami biegunów (+/-). Aby móc dłużej korzystać z produktu, używaj baterii alkalicznych.
3. Załóż pokrywę przedziału na baterie i dokręć śrubę.
4. Wymień baterie w kontrolerze, jeśli pojazd nie reaguje prawidłowo po naładowaniu lub jeśli podczas zabawy lampka LED miga powoli czerwonym światłem przez około 10 sekund.

1. Odšroubujte kryt prostoru pro baterie pomocí křížového šroubováku (není součástí balení).
2. Do prostoru pro baterie vlož 2 alkalické baterie typu "AA" (LR6) (nejsou součástí balení) v naznačeném směru podle polarity (+/-). Použitím alkalických baterií dosáhnete delší životnosti.
3. Kryt prostoru pro baterie znovu nasaďte a utáhněte šroubek.
4. Vyměňte baterie dálkového ovládání, pokud autíčko po nabití nereaguje dobře nebo pokud si během hry všimnete asi 10sekundového, pomalého blikání červeného světla kontrolky LED.

1. Kryt priestoru pre batérie odskrutkujte krížovým skrutkovačom (nie je súčasťou balenia).
2. Do priestoru pre batérie vlož 2 alkalické batérie typu "AA" (LR6) (nie sú súčasťou balenia) v naznačenom smere podľa polarity (+/-). Na dosiahnutie dlhšej životnosti používajte alkalické batérie.
3. Vráťte kryt batérií na miesto a utiahnite skrutku.
4. Ak vozidlo nereaguje správne ani po nabití alebo ak počas hry červené svetlo pomaly bliká približne 10 sekúnd, vymeňte batérie v ovládaní.

1. Csavarja ki az elemrekesz fedelében lévő csavarokat egy keresztfejű csavarhúzóval (nem tartozék).
2. Tegyen be 2 db AA (LR6) alkálielemet (nem tartozék) az elemtartó rekeszben feltüntetett polaritásnak megfelelően (+/–). Célszerű alkáli elemeket használni, mert azok tovább tartanak.
3. Helyezze vissza az elemtartó rekesz fedelét, és húzza meg a csavart.
4. Cseréljen elemet a távirányítóban, ha a jármű nem megfelelően reagál játék közben töltés után, vagy a LED-jelzőfény lassan pirosan villog 10 másodpercig.

1. Откройте батарейный отсек с помощью крестообразной отвертки (не входит в комплект).
2. Вставьте 2 щелочные батарейки AA (LR6) (не входят в комплект) согласно полярности (+/-), указанной в батарейном отсеке. Для продления срока действия используйте щелочные батарейки.
3. Установите на место крышку батарейного отсека и закрутите винт.
4. Замените батарейки в пульте управления, если машинка не реагирует на команды пульта управления после зарядки, или если красный светодиодный индикатор медленно мигает в течение примерно 10 секунд во время игры.

1. Ξεβιδώστε το πορτάκι της θήκης μπαταριών με ένα σταυροκατσάβιδο (δεν περιλαμβάνεται).
2. Τοποθετήστε 2 μπαταρίες AA LR6 (δεν περιλαμβάνονται) με τους πόλους των μπαταριών (+/-), όπως υποδεικνύεται μέσα στη θήκη. Για μεγαλύτερη διάρκεια λειτουργίας χρησιμοποιήστε αλκαλικές μπαταρίες.
3. Τοποθετήστε ξανά το πορτάκι της θήκης των μπαταριών και βιδώστε.
4. Αντικαταστήστε τις μπαταρίες του τηλεχειριστηρίου εάν το όχημα πηγαίνει πολύ αργά ή εάν μετά από μία επαναφόρτιση δείτε ένα κόκκινο φωτάκι να αναβοσβήνει στον διακόπτη του τηλεχειριστηρίου για περίπου 10 δευτερόλεπτα κατά τη διάρκεια του παιχνιδιού.

1. Pil yuvasının kapağını yıldız tornavidayla (ürüne dahil değildir) açın.
2. 2 adet AA (LR6) alkali pili (ürüne dahil değildir), (+/-) kutupları pil bölmesinde gösterildiği gibi gelecek şekilde yerleştirin. Alkali piller daha uzun süre kullanılabilir.
3. Pil yuvasının kapağını takıp vidaları sıkın.
4. Araç şarj edildikten sonra kumandaya tepki vermiyorsa veya oynarken LED göstergede yaklaşık 10 saniye boyunca yavaşça yanıp sönen kırmızı bir ışık görüyorsanız uzaktan kumandanın pillerini değiştirin.

1. يجب فك غطاء حجرة البطاريات بمفك من نوع Phillips (غير متضمّن).
2. يجب تركيب 2 بطارية قلوية AA من نوع (LR6) باتجاه الأقطاب الصحيح (+/-) كما هو مبيّن داخل حجرة البطاريات. يجب استخدام بطاريات قلوية لأنها تدوم فترة أطول.
3. يجب إعادة غطاء حجرة البطاريات وتثبيته بالبرغي.
4. يجب استبدال البطاريات في جهاز التحكم عن بعد إذا لم تستجب السيارة جيداً بعد إعادة الشحن أو إذا رأيت ضوءًا أحمر يومض ببطء لمدة 10 ثوانٍ تقريباً في مؤشر LED أثناء اللعب.

B. CHARGING THE VEHICLE • MISE EN CHARGE DU VÉHICULE • DAS FAHRZEUG AUFLADEN • COME RICARICARE IL VEICOLO • VOERTUIG OPLADEN • CÓMO CARGAR EL VEHÍCULO • PARA CARREGAR O VEÍCULO • LADDA FORDONET • AJONEUVON LATAAMINEN • OPLADNING AF LEGETØJET • LADING AV KJØRETØYET • ŁADOWANIE POJAZDU • DOBÍJENÍ VOZIDLA • DOBÍJANIE VOZIDLA • A JÁRMŰ TÖLTÉSE • ЗАРЯДКА МАШИНКИ • ΦΟΡΤΙΣΤΕ ΤΟ ΑΥΤΟΚΙΝΗΤΟ • ARACI ŞARJ ETME • شحن السيارة

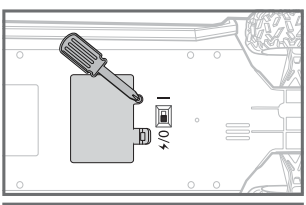

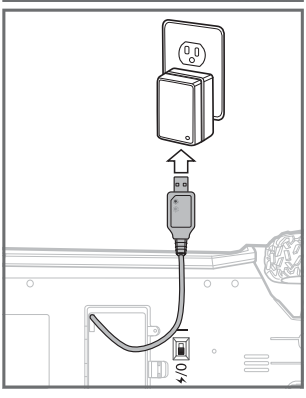

The vehicle is powered by a permanently installed Lithium-ion (Li-ion) battery, and it must be fully charged with the remote controller before first use.
1. Switch off the vehicle by sliding the power switch to OFF (O/⚡).
2. Unscrew the charger connector box cover with a Phillips head screwdriver (not included).
3. Plug the charge cord into a 5V/1000 mAH USB charger (not included). Both the red and green LEDs will light up on the charge cord when it is connected to a USB charger.
4. The red LED will remain on, and the green LED will slowly flash as the vehicle is charging.
5. When the vehicle is fully charged, the red LED will go off, and the green LED will stop flashing but remain on for a while. Unplug the cord when charging is complete. A full charge will take approximately 2 hours. Charging time may vary.
6. Replace the charger connector box cover and tighten screw.
7. Consider recharging the vehicle when the FORWARD/BACKWARD controls on the vehicle become disabled, as this means the battery level is running low. If the vehicle's headlights suddenly flash for approximately 10 seconds, this means the vehicle's battery is empty. The vehicle will shut off immediately and must be recharged.

Le véhicule est alimenté par une batterie lithium-ion (Li-ion) installée de façon permanente et doit être chargé avec la télécommande avant la première utilisation.
1. Arrêtez le véhicule en faisant glisser l'interrupteur sur ARRÊT (O/⚡).
2. Dévissez le couvercle du boîtier du connecteur de chargement avec un tournevis cruciforme (non fourni).
3. Branchez le cordon de charge sur un chargeur USB de 5 V/1 000 mAH (non fourni). Les voyants rouge et vert s'allument sur le cordon de charge lorsqu'il est branché à un chargeur USB.
4. Le voyant rouge reste allumé, tandis que le voyant vert clignote lentement pendant que le véhicule est en charge.
5. Lorsque le véhicule est complètement chargé, le voyant rouge s'éteint et le voyant vert cesse de clignoter, mais reste allumé pendant un certain temps. Débranchez le cordon une fois le rechargement terminé. Une charge complète dure environ 2 heures. Le temps de charge peut varier.
6. Replacez le couvercle du boîtier du connecteur de chargement et serrez la vis.
7. Lorsque les commandes MARCHE AVANT/MARCHE ARRIÈRE sur le véhicule ne répondent plus, cela signifie que le niveau de batterie est faible ; dans ce cas, pensez à recharger le véhicule. Si les phares avant du véhicule se mettent à clignoter pendant une dizaine de secondes, cela signifie que la batterie est entièrement déchargée. Le véhicule s'éteint alors immédiatement et doit être rechargé.

Das Fahrzeug wird mit einer fest eingebauten Lithium-Ionen-Batterie (Li-Ion) betrieben und muss vor dem ersten Gebrauch aufgeladen werden.
1. Den Ein-/Ausschalter auf AUS (O/⚡) stellen.
2. Die Abdeckung des Ladegerät-Verbindungssteckergehäuses mit einem Kreuzschlitzschraubenzieher (nicht enthalten) aufschrauben und beiseitelegen.
3. Das Ladekabel an ein 5V/1000 mAH USB-Ladegerät (nicht enthalten) anschließen. Die LED-Lichter leuchten grün und rot auf, wenn das Ladekabel am USB-Ladegerät angeschlossen ist.
4. Beim Aufladen leuchtet das rote LED-Licht dauerhaft und das grüne LED-Licht blinkt langsam.
5. Wenn das Fahrzeug vollständig aufgeladen ist, erlischt das rote LED-Licht und das grüne LED-Licht hört auf zu blinken und leuchtet für kurze Zeit dauerhaft. Nach dem Aufladen das Kabel entfernen. Das vollständige Aufladen dauert ca. 2 Stunden. Die Ladezeit kann variieren.
6. Die Abdeckung des Ladegerät-Verbindungssteckergehäuses wieder anbringen und festschrauben.
7. Das Fahrzeug erneut aufladen, wenn die Funktionen VORWÄRTS/RÜCKWÄRTS nicht mehr funktionieren, da die Batterie schwach wird. Wenn die Scheinwerfer des Fahrzeugs plötzlich 10 Sekunden lang aufleuchten, ist die Batterie leer. Das Fahrzeug schaltet sich sofort aus und muss aufgeladen werden.

Il veicolo è alimentato da una batteria agli ioni di litio (Li-ion) fissa e deve essere completamente caricato insieme al radiocomando per il primo utilizzo.
1. Spegnere il veicolo spostando la levetta di accensione su OFF (O/⚡).
2. Svitare lo sportello dello scomparto del connettore di ricarica con un cacciavite a stella (non incluso).
3. Collegare il cavo di ricarica a un caricabatterie USB da 5 V/1000 mAh (non incluso). Il LED rosso e quello verde sul cavo di ricarica si illuminano quando il cavo è collegato a un caricabatterie USB.
4. Il LED rosso rimane acceso e il LED verde lampeggia lentamente quando il veicolo è in carica.
5. Quando il veicolo è completamente carico, il LED rosso si spegne e il LED verde smette di lampeggiare ma rimane acceso per un po'. Scollegare il cavo di ricarica al termine della ricarica. Una ricarica completa può durare circa 2 ore. I tempi di ricarica possono variare.
6. Riposizionare il coperchio dello scomparto del connettore del caricabatteria e riavvitare.
7. Ricaricare il veicolo quando i comandi AVANTI/INDIETRO del veicolo vengono disattivati: il livello della batteria è basso. Se i fari del veicolo lampeggiano improvvisamente per circa 10 secondi, la batteria è scarica. Il veicolo si spegne immediatamente e deve essere ricaricato.

Het voertuig werkt op een ingebouwde Lithium-ion-batterij (Li-ion) en moet voor het eerste gebruik met de afstandsbediening zijn opgeladen.
1. Schakel het voertuig uit door de aan-uitknop naar UIT (O/⚡) te schuiven.
2. Schroef het klepje van de oplaadaansluiting los met een kruiskopschroevendraaier (niet inbegrepen).
3. Sluit het oplaadsnoer aan op een USB-oplader van 5V/1000 mAh (niet meegeleverd). Zowel de rode en groene LED's op het oplaadsnoer gaan branden als het op een USB-oplader is aangesloten.
4. De rode LED blijft branden en de groene LED knippert langzaam als het voertuig wordt opgeladen.
5. Wanneer het voertuig volledig is opgeladen, gaat de rode LED uit. De groene LED stopt met knipperen maar blijft nog enige tijd branden. Verwijder het snoer als het opladen is voltooid. Het duurt ongeveer 2 uur om het voertuig volledig op te laden. Benodigde oplaadtijd kan afwijken.
6. Plaats het klepje van de oplaadaansluiting terug en draai de schroef vast.
7. Overweeg het voertuig opnieuw op te laden wanneer VOORUIT/ACHTERUIT op het voertuig niet meer werkt. Dit betekent namelijk dat het batterijniveau laag is. Als de koplampen van het voertuig plotseling gedurende ongeveer 10 seconden knipperen, betekent dit dat de batterij van het voertuig leeg is. Het voertuig wordt onmiddellijk uitgeschakeld en moet worden opgeladen.

El vehículo funciona con una batería de iones de litio integrada, que debe estar cargada con el mando de control remoto antes de utilizarlo por primera vez.
1. Apagar el vehículo deslizando el interruptor a la posición de APAGADO (O/⚡).
2. Es necesario desatornillar la tapa de la caja del conector del cargador con un destornillador de estrella (no incluido).
3. Enchufar el cable de carga a un cargador USB de 5 V/1000 mAh (no incluido). Los LED rojo y verde se iluminan en el cable de carga cuando se conecta a un cargador USB.
4. El LED rojo permanecerá encendido y el LED verde parpadeará lentamente mientras el vehículo se carga.
5. Cuando el vehículo esté completamente cargado, el LED rojo se apagará y el LED verde dejará de parpadear, pero permanecerá encendido durante un tiempo. Desenchufar el cable cuando se haya completado la carga. Se necesitan aproximadamente 2 horas para que la carga se complete. El tiempo de carga podría variar.
6. Volver a colocar la tapa de la caja del conector del cargador y apretar el tornillo.
7. Considerar la posibilidad de cargar el vehículo cuando los controles de la marcha hacia DELANTE/ATRÁS del vehículo se desactiven, ya que esto significa que el nivel de la batería se está agotando. Si los faros del vehículo parpadean repentinamente durante aproximadamente 10 segundos, significa que la batería del vehículo está agotada. El vehículo se apagará inmediatamente y deberá cargarse.

O veículo é alimentado por uma bateria de iões de lítio, instalada de forma permanente, que tem de ser carregada com o comando antes da primeira utilização.
1. Desligar o veículo deslizando o interruptor de ligação para DESLIGADO (O/⚡).
2. Desaparafusar a tampa do compartimento do conector do carregador com uma chave de fendas Phillips (não incluída).
3. Ligar o cabo de carregamento a um carregador USB de 5 V/1000 mAH (não incluído). Os LED vermelho e verde iluminam-se no cabo de carregamento quando este é ligado a um carregador USB.
4. O LED vermelho permanece aceso e o LED verde pisca lentamente enquanto o veículo está a carregar.

RED LED ON + GREEN LED BLINKING • VOYANT ROUGE ALLUMÉ + VOYANT VERT CLIGNOTANT • ROTES LICHT + GRÜNES LICHT BLINKEN • LED ROSSO ACCESO + LED VERDE LAMPEGGIANTE • RODE LED AAN + GROENE LED KNIPPERT • LED ROJO ENCENDIDO + LED VERDE PARPADEANDO • LED VERMELHO LIGADO + LED VERDE INTERMITENTE • RÖD LYSDIOD LYSER + GRÖN LYSDIOD BLINKAR • PUNAINEN VALO PALAA + VIHREÄ VILKKUU • RØD LED TÆNDT + GRØN LED BLINKER • RØD LED-INDIKATOR PÅ + GRØNN LED-INDIKATOR BLINKER • CZERWONA LAMPKA LED WŁĄCZONA + ZIELONA LAMPKA LED MIGA • SVÍTÍCÍ ČERVENÁ LED + BLIKAJÍCÍ ZELENÁ LED • ČERVENÉ LED SVETLO ZAPNUTÉ + ZELENÉ LED SVETLO BLIKÁ • PIROS LED VILÁGÍT + ZÖLD LED VILLOG • КРАСНЫЙ ИНДИКАТОР ВКЛ + ЗЕЛЕНЫЙ ИНДИКАТОР МИГАЕТ • ΚΟΚΚΙΝΟ ΦΩΤΑΚΙ ΑΝΟΙΧΤΟ + ΠΡΑΣΙΝΟ ΦΩΤΑΚΙ ΑΝΑΒΟΣΒΗΝΕΙ • KIRMIZI LED AÇIK + YEŞİL LED YANIP SÖNÜYOR
ضوء LED أحمر في وضع التشغيل +
ضوء LED أخضر يومض

VEHICLE IS CHARGING • LE VÉHICULE EST EN CHARGE • FAHRZEUG WIRD AUFGELADEN • IL VEICOLO È IN CARICA • VOERTUIG WORDT OPGELADEN • EL VEHÍCULO ESTÁ COMPLETAMENTE CARGADO • O VEÍCULO ESTÁ A CARREGAR • FORDONET LADDAS • AJONEUVO LATAUTUU • KØRETØJET OPLADES • BILEN LADES • POJAZD SIĘ ŁADUJE • VOZIDLO SE NABÍJÍ • VOZIDLO SA NABÍJA • A JÁRMŰ TÖLTÉSE FOLYAMATBAN • МАШИНКА ЗАРЯЖАЕТСЯ • ΤΟ ΟΧΗΜΑ ΦΟΡΤΙΖΕΤΑΙ • ARAÇ ŞARJ OLUYOR • السيارة تشحن

RED LED OFF + GREEN LED ON • VOYANT ROUGE ÉTEINT + VOYANT VERT ALLUMÉ • ROTES LICHT + GRÜNES LICHT AN • LED ROSSO SPENTO + LED VERDE ACCESO • RODE LED UIT + GROENE LED AAN • LED ROJO APAGADO + LED VERDE ENCENDIDO • LED VERMELHO DESLIGADO + LED VERDE LIGADO • RÖD LYSDIOD AV + GRÖN LYSDIOD LYSER • PUNAINEN VALO EI PALA + VIHREÄ PALAA • RØD LED SLUKKET + GRØN LED TÆNDT • RØD LED-INDIKATOR AV + GRØNN LED-INDIKATOR PÅ • CZERWONA LAMPKA LED WYŁĄCZONA + ZIELONA LAMPKA LED WŁĄCZONA • ZHASNUTÁ ČERVENÁ LED + SVÍTÍCÍ ZELENÁ LED • ČERVENÉ LED SVETLO VYPNUTÉ + ZELENÉ LED SVETLO ZAPNUTÉ • PIROS LED NEM VILÁGÍT + ZÖLD LED VILÁGÍT • КРАСНЫЙ ИНДИКАТОР ВЫКЛ + ЗЕЛЕНЫЙ ИНДИКАТОР ВКЛ • ΚΟΚΚΙΝΟ ΦΩΤΑΚΙ ΚΛΕΙΣΤΟ + ΠΡΑΣΙΝΟ ΦΩΤΑΚΙ ΑΝΟΙΧΤΟ • KIRMIZI LED KAPALI + YEŞİL LED AÇIK •
ضوء LED أحمر في وضع الإيقاف +
ضوء LED أخضر في وضع التشغيل

VEHICLE IS FULLY CHARGED • LE VÉHICULE EST COMPLÈTEMENT CHARGÉ • FAHRZEUG IST VOLLSTÄNDIG AUFGELADEN • IL VEICOLO È COMPLETAMENTE CARICO • VOERTUIG IS VOLLEDIG OPGELADEN • EL VEHÍCULO ESTÁ COMPLETAMENTE CARGADO • O VEÍCULO ESTÁ TOTALMENTE CARREGADO • FORDONET ÄR FULLADDAT • AJONEUVO ON LATAUTUNUT • KØRETØJET ER FULDT OPLADET • BILEN ER FULLADET • POJAZD W PEŁNI NAŁADOWANY • VOZIDLO JE PLNĚ NABITÉ • VOZIDLO JE PLNE NABITÉ • A JÁRMŰ TELJESEN FEL VAN TÖLTVE • МАШИНКА ПОЛНОСТЬЮ ЗАРЯЖЕНА • ΤΟ ΟΧΗΜΑ ΕΧΕΙ ΦΟΡΤΙΣΤΕΙ ΠΛΗΡΩΣ • ARAÇ TAMAMEN ŞARJ OLDU • تم شحن السيارة

5. Quando o veículo está totalmente carregado, o LED vermelho desliga-se e o LED verde deixa de piscar, mas permanece aceso durante algum tempo. Desligar o cabo quando o carregamento estiver concluído. Um carregamento completo demora cerca de 2 horas. O tempo de carregamento pode variar.
6. Voltar a colocar a tampa do compartimento do conector do carregador e aparafusar.
7. Considerar recarregar o veículo quando os botões para ANDAR PARA A FRENTE/PARA TRÁS do veículo forem desativados, uma vez que isto significa que o nível de carga da bateria está baixo. Se os faróis dianteiros do veículo piscarem repentinamente durante cerca de 10 segundos, isto significa que a bateria do veículo está vazia. O veículo desliga-se imediatamente e tem de ser recarregado.

Fordonet drivs av ett permanent litiumjonbatteri och måste laddas med fjärrkontrollen före första användningstillfället.
1. Stäng av fordonet genom att dra strömbrytaren till AV (O/⚡).
2. Skruva loss locket på facket med laddningskontakt med en stjärnskruvmejsel (medföljer inte).
3. Anslut laddningssladden till en 5 V/1 000 mAH USB-laddare (medföljer inte). Både den röda och gröna lysdioden tänds på laddningskabeln när den ansluts till en USB-laddare.
4. Den röda lysdioden förblir tänd och den gröna lysdioden blinkar långsamt medan fordonet laddas.
5. När fordonet är fulladdat slocknar den röda lysdioden och den gröna lysdioden slutar blinka men lyser en stund. Dra ur sladden när laddningen är klar. Det tar cirka 2 timmar att ladda fullt. Laddningstiden kan variera.
6. Sätt tillbaka locket på facket med laddningskontakten och dra åt skruven.
7. Kom ihåg att ladda fordonet när fordonets FRAMÅT-/BAKÅT-styrning avaktiveras, det innebär att batterinivån är låg. Om fordonets strålkastare plötsligt blinkar i cirka 10 sekunder betyder det att fordonets batteri är tomt. Fordonet stängs av direkt och måste laddas.

Ajoneuvon virtalähteenä on kiinteästi asennettu litiumioniakku. Se on ladattava kauko-ohjaimen avulla ennen ensimmäistä käyttökertaa.
1. Katkaise ajoneuvon virta kääntämällä virtakytkin OFF-asentoon (O/⚡).
2. Avaa latausjohdon kotelon kansi ristipääruuvimeisselillä (ei mukana pakkauksessa).
3. Liitä latausjohto 5 V:n / 1000 mAH:n USB-laturiin (ei sisälly pakkaukseen). Latausjohdon punainen ja vihreä merkkivalo palavat, kun se on liitetty USB-laturiin.
4. Kun ajoneuvo latautuu, punainen merkkivalo palaa ja vihreä vilkkuu hitaasti.
5. Kun ajoneuvo on latautunut, punainen merkkivalo sammuu ja vihreä palaa yhtäjaksoisesti jonkin aikaa. Irrota johto, kun lataus on valmis. Akun latautuminen kestää noin 2 tuntia. Latausaika voi vaihdella.
6. Aseta latausjohdon kotelon kansi paikalleen ja kiristä ruuvi.
7. Ajoneuvo kannattaa ladata, kun sen ETEEN/TAAKSE-ohjaimet eivät enää toimi, koska tällöin akku on lähes tyhjä. Jos ajoneuvon etuvalot yhtäkkiä vilkkuvat n. 10 sekunnin ajan, ajoneuvon akku on tyhjä. Ajoneuvon virta katkeaa ja se on ladattava.

Køretøjet drives af et permanent installeret lithium-ion (Li-ion)-batteri, og det skal oplades med fjernbetjeningen inden første brug.
1. Sluk for køretøjet ved at skubbe tænd-kontakten til OFF (O/⚡).
2. Skru dækslet til opladningstilslutningsboksen af med en stjerneskruetrækker (medfølger ikke).
3. Sæt opladningsledningen i en 5 V/1000 mAH USB-oplader (medfølger ikke). Både den røde og den grønne LED-indikator lyser på opladningsledningen, når den er tilsluttet USB-opladeren.
4. Den røde LED-indikator lyser konstant, og den grønne LED-indikator blinker langsomt, mens køretøjet oplades.
5. Når køretøjet er fuldt opladet, slukkes den røde LED-indikator, og den grønne LED-indikator stopper med at blinke, men bliver ved med at være tændt i et stykke tid. Tag ledningen ud, når opladningen er færdig. En fuld opladning tager ca. 2 timer. Opladningstiden kan variere.
6. Sæt dækslet på opladningstilslutningsboksen, og spænd skruen.
7. Overvej at genoplade køretøjet, når FREM/TILBAGE-knapperne på køretøjet ikke virker, idet batteriniveauer så er lavt. Hvis køretøjets forlygter blinker i ca. 10 sekunder, betyder det, at køretøjets batteri er tomt. Køretøjet slukker med det samme og skal genoplades.

Bilen er drevet av et permanent montert litiumionbatteri (Li-ion) og må lades med fjernkontrollen før den brukes for første gang.
1. Skru av bilen ved å skyve strømbryteren til AV (O/⚡).
2. Skru løs dekselet til ladeboksen med en stjerneskrutrekker (følger ikke med).
3. Koble ladekabelen til en 5 V / 1000 mAh USB-lader (følger ikke med). Både de røde og grønne LED-indikatorene lyser på ladekabelen når den er koblet til en USB-lader.
4. Den røde LED-indikatoren vil forbli på, og den grønne LED-indikatoren vil blinke sakte mens bilen lades.
5. Når bilen er fulladet, slukker den røde LED-indikatoren, og den grønne LED-indikatoren slutter å blinke, men forblir på en stund. Koble fra ladekabelen når bilen er ladet. Det tar omtrent 2 timer for bilen å bli fulladet. Ladetiden kan variere.
6. Sett dekselet til ladeboksen på plass igjen, og stram til skruen.
7. Vurder å lade bilen når FOROVER/BAKOVER-kontrollene på bilen blir deaktivert, ettersom dette betyr at batterinivået er lavt. Hvis bilens frontlys plutselig blinker i ca. 10 sekunder, betyr det at bilens batteri er tomt. Bilen slås av umiddelbart og må lades på nytt.

Pojazd jest zasilany zainstalowanym na stałe akumulatorem litowo-jonowym i przed pierwszym użyciem musi zostać naładowany za pomocą kontrolera.
1. Wyłącz pojazd, przesuwając przełącznik zasilania do pozycji WYŁ. (O/⚡).
2. Odkręć pokrywę przedziału na kabel ładowania za pomocą śrubokręta krzyżakowego (nie znajduje się w zestawie).
3. Podłącz kabel ładowania do ładowarki USB 5V/1000 mAH (nie znajduje się w zestawie). Po podłączeniu kabla do ładowarki USB na kablu zaświeci się zarówno czerwona, jak i zielona lampka LED.
4. Podczas ładowania pojazdu czerwona lampka LED pozostanie włączona, a zielona lampka LED będzie powoli migać.
5. Gdy pojazd zostanie w pełni naładowany, czerwona lampka LED zgaśnie, a zielona lampka LED przestanie migać, ale pozostanie włączona przez pewien czas. Kiedy ładowanie się zakończy, odłącz kabel ładowania. Pełne naładowanie pojazdu zajmuje zwykle ok. 2 godzin. Czas ładowania może się różnić.
6. Załóż pokrywę przedziału na kabel ładowania i dokręć śrubę.
7. Naładuj akumulator, gdy elementy sterujące jazdą DO PRZODU/TYŁU przestaną działać – oznacza to niski poziom naładowania akumulatora. Jeżeli światła przednie pojazdu nagle zaczynają migać przez około 10 sekund, oznacza to, że akumulator w pojeździe jest rozładowany. Pojazd natychmiast się wyłączy i musi zostać ponownie naładowany.

Vozidlo je napájeno nevyměnitelnou lithium-iontovou (Li-ion) baterií a před prvním použitím je třeba ho nabít pomocí dálkového ovladače.
1. Vypněte vozidlo posunutím vypínače do polohy OFF (Vypnuto) (O/⚡).
2. Křížovým šroubovákem (není součástí balení) odšroubujte kryt krabičky s konektorem pro nabíječku.
3. Zapojte nabíjecí kabel do 5V/1000 mAH nabíječky USB (není součástí). Po připojení k nabíječce USB se na nabíjecím kabelu rozsvítí červená i zelená kontrolka LED.
4. Červená kontrolka LED během nabíjení autíčka zůstane svítit a zelená bude pomalu blikat.
5. Když je vozidlo plně nabité, červená kontrolka LED zhasne a zelená kontrolka LED přestane blikat a chvíli zůstane rozsvícená. Po dokončení nabíjení odpojte nabíjecí kabel. Plné nabití trvá přibližně 2 hodiny. Doba nabíjení se může lišit.
6. Odpojte krabičku s konektorem pro nabíječku a utáhněte šroub.
7. Pokud přestanou autíčku fungovat ovladače JÍZDA VPŘED / COUVÁNÍ, zvažte dobití autíčka, protože to znamená, že baterie je téměř vybitá. Pokud se náhle na zhruba 10 sekund rozblikají autíčku světlomety, znamená to, že je bate rie autíčka prázdná. Autíčko se ihned vypne a je třeba je nabít.

Vozidlo poháňa trvalo namontovaná lítiovo-iónová batéria (Li-ion), ktorá musí byť pred prvým použitím nabitá s diaľkovým ovládačom.
1. Posunutím vypínača do polohy VYP. (O/⚡) vozidlo vypnite.
2. Kryt priestoru pre konektor nabíjačky odskrutkujte krížovým skrutkovačom (nie je súčasťou balenia).
3. Zapojte nabíjací kábel do USB nabíjačky 5 V/1 000 mAH (nie je súčasťou balenia). Po zapojení nabíjacieho kábla k USB nabíjačke sa na kábli rozsvieti červené aj zelené LED svetlo.
4. Počas nabíjania ostane červené LED svetlo zapnuté a zelené LED svetlo bude pomaly blikať.
5. Keď je vozidlo je plne nabité, červené LED svetlo sa vypne a zelené LED svetlo prestane blikať, no na chvíľu ostane zapnuté. Po dokončení nabíjania kábel odpojte. Plné nabitie zvyčajne trvá približne 2 hodiny. Čas nabíjania sa môže líšiť.
6. Vložte naspäť kryt priestoru na konektor nabíjačky a utiahnite skrutky.
7. Keď prestane fungovať ovládanie DOPREDU/DOZADU na vozidle, odporúčame vozidlo nabiť, pretože batéria je takmer vybitá. Ak čelné svetlomety vozidla začnú odrazu blikať na približne 10 sekúnd, znamená to, že sa vybila batéria vo vozidle. Vozidlo sa ihneď vypne a je potrebné ho nabiť.

A járművet egy rögzített lítium-ion (Li-ion) akkumulátor működteti, és az első használat előtt fel kell tölteni a távirányítóval.
1. Kapcsolja ki a járművet a főkapcsoló kikapcsolt helyzetbe csúsztatásával (O/⚡).
2. Csavarja ki a töltőcsatlakozó dobozának fedelében lévő csavart egy keresztfejű csavarhúzóval (nem tartozék).
3. Csatlakoztassa a töltőkábelt egy 5 V-os/1000 mAh-s USB-töltőhöz (nem tartozék). A töltőkábel piros és zöld LED-jei felvillannak, amikor USB-töltőhöz csatlakoztatja.
4. A jármű töltésekor a piros LED világít, a zöld lassan villog.
5. Ha a jármű teljesen fel van töltve, a piros LED kialszik, a zöld pedig egy ideig folyamatosan világít. Ha a töltés befejeződött, húzza ki a kábelt. A teljes feltöltés kb. 2 órát vesz igénybe. A töltési idő változhat.
6. Helyezze vissza a töltőcsatlakozó dobozának fedelét, és húzza meg a csavart.
7. A jármű töltése már ajánlott, ha az ELŐRE/HÁTRA vezérlők már nem működnek, ekkor az akkumulátor töltöttségi szintje alacsony. Ha a jármű fényszórói hirtelen felvillannak kb. 10 másodpercre, a jármű akkumulátora lemerült. A jármű ekkor azonnal kikapcsol, és fel kell tölteni.

Машинка работает от встроенного литий-ионного аккумулятора, который должен быть полностью заряжен перед первым использованием.
1. Переведите переключатель питания машинки в положение ВЫКЛ (значок O/⚡).
2. Откройте отсек с разъемом для зарядного устройства с помощью крестообразной отвертки (не входит в комплект).
3. Подключите зарядный шнур к зарядному устройству USB 5 В/1000 мАч (не входит в комплект). При подключении к зарядному устройству USB на зарядном шнуре загорятся красный и зеленый индикаторы.
4. Во время зарядки машинки красный индикатор будет гореть постоянно, а зеленый индикатор будет мигать медленно.
5. Когда машинка будет полностью заряжена, красный индикатор выключится, а зеленый индикатор перестанет мигать, но будет продолжать гореть в течение некоторого времени. Вытащите зарядный шнур, когда зарядка будет окончена. Для полной зарядки обычно требуется примерно 2 часа. Время зарядки может отличаться.
6. Поставьте на место крышку отсека с разъемом для зарядного устройства и закрутите винт.
7. Зарядите машинку, если кнопки управления ВПЕРЕД/НАЗАД перестанут работать, так как это значит, что уровень заряда аккумулятора низкий. Если передние фары машинки начали внезапно мигать в течение примерно 10 секунд, это значит, что аккумулятор машинки разряжен. Машинка отключится и будет нуждаться в зарядке.

Το όχημα τροφοδοτείται από μια μόνιμα εγκαταστημένη επαναφορτιζόμενη μπαταρία Li-ion και πρέπει να φορτιστεί πλήρως πριν από την πρώτη χρήση.
1. Για να απενεργοποιήσετε το όχημα, σύρετε τον διακόπτη λειτουργίας στο ΚΛΕΙΣΤΟ (O/⚡).
2. Ξεβιδώστε το κάλυμμα της σύνδεσης του φορτιστή με ένα σταυροκατσάβιδο (δεν περιλαμβάνεται).
3. Συνδέστε το καλώδιο φόρτισης σε φορτιστή USB 5V / 1000 mAH (δεν περιλαμβάνεται). Τόσο το κόκκινο όσο και το πράσινο LED ανάβουν στο καλώδιο φόρτισης όταν είναι συνδεδεμένο σε φορτιστή USB.
4. Το κόκκινο φωτάκι θα παραμείνει αναμμένο και το πράσινο θα αναβοσβήνει αργά καθώς φορτίζεται το όχημα.
5. Όταν το όχημα είναι πλήρως φορτισμένο, το κόκκινο φωτάκι σβήνει και το πράσινο θα σταματήσει να αναβοσβήνει αλλά θα παραμείνει για λίγο αναμμένο. Ξεσυνδέστε το καλώδιο όταν ολοκληρωθεί η φόρτιση. Μία πλήρης φόρτιση διαρκεί περίπου 2 ώρες. Ο χρόνος φόρτισης μπορεί να διαφέρει.
6. Επανατοποθετήστε το κάλυμμα του φορτιστή και σφίξτε τη βίδα.
7. Εξετάστε το ενδεχόμενο επαναφόρτισης του οχήματος όταν τα χειριστήρια FORWARD / BACKWARD στο όχημα απενεργοποιηθούν, καθώς αυτό σημαίνει ότι η μπαταρία εξαντλείται. Εάν οι προβολείς του οχήματος αναβοσβήσουν ξαφνικά για περίπου 10 δευτερόλεπτα, αυτό σημαίνει ότι η μπαταρία του οχήματος είναι άδεια. Το όχημα θα απενεργοποιηθεί αμέσως και πρέπει να επαναφορτιστεί.

Araç, kalıcı olarak takılmış bir Lityum iyon (Li-ion) pille çalışır ve ilk kullanımdan önce uzaktan kumandayla şarj edilmelidir.
1. Güç düğmesini KAPALI (O/⚡) konumuna kaydırarak aracı kapatın.
2. Şarj cihazı konektör kutusunun kapağını yıldız tornavidayla (ürüne dahil değildir) açın.
3. Şarj kablosunu 5 V/1000 mAh'lik bir USB şarj cihazına (ürüne dahil değildir) takın. Şarj kablosu bir USB şarj cihazına bağlandığında üzerindeki kırmızı ve yeşil LED'lerin her ikisi de yanar.
4. Aracın şarj olduğu sırada kırmızı LED yanmaya devam ederken yeşil LED yavaşça yanıp söner.
5. Araç tamamen şarj olduğunda kırmızı LED söner ve yeşil LED yanıp sönmeyi bırakır ancak bir süre yanmaya devam eder. Şarj işlemi tamamlandığında kabloyu çıkarın. Aracın tamamen şarj olması yaklaşık 2 saat sürer. Şarj süresi değişebilir.
6. Şarj cihazı konektör kutusunun kapağını yerine takın ve vidayı sıkın.
7. Araçtaki İLERİ/GERİ kontrollerinin devre dışı kalması, pil seviyesinin azaldığını gösterir. Bu durumda aracı yeniden şarj etmeniz önerilir. Aracın ön farlarının bir anda yaklaşık 10 saniye boyunca yanıp sönmesi araç pilinin boş olduğunu gösterir. Araç hemen kapanır ve yeniden şarj edilmesi gerekir.

يتم تشغيل السيارة بواسطة بطارية Lithium-ion (Li-ion) مشحونة دائمة التركيب، ويجب شحنها مع جهاز التحكم عن بعد قبل الاستخدام الأول.
1. يجب إيقاف تشغيل السيارة بتحريك مفتاح التشغيل إلى وضع إيقاف التشغيل (O/⚡).
2. يجب فك غطاء صندوق موصل الشاحن باستخدام مفك براغي من نوع Phillips (غير متضمّن).
3. يجب توصيل سلك الشحن بشاحن USB بقوة 5 فولت/1000 مللي أمبير في الساعة (غير متضمّن). ستضيء مصابيح LED باللونين الأحمر والأخضر الموجودة في سلك الشحن عند توصيله بشاحن USB.
4. سيظل مؤشر LED الأحمر مضيئاً وسيومض المؤشر الأخضر ببطء أثناء شحن السيارة.
5. عندما يكتمل شحن السيارة، سينطفئ مؤشر LED الأحمر، وسيتوقف مؤشر LED الأخضر عن الوميض ولكنه يظل فعّالاً لفترة من الوقت. يجب فصل السلك عند اكتمال الشحن. سيستغرق الشحن الكامل حوالي ساعتين. قد يختلف وقت الشحن.
6. يجب إعادة غطاء صندوق موصل الشاحن وشدّ البرغي.
7. يجب إعادة شحن السيارة عندما يتم تعطيل عناصر التحكم للأمام/للخلف في السيارة، لأن هذا يعني أن مستوى شحن البطارية ينخفض. إذا بدأت المصابيح الأمامية للسيارة بالوميض فجأة لمدة 10 ثوانٍ تقريباً، فهذا يعني أن بطارية السيارة فارغة. ستتوقف السيارة عن العمل على الفور ويجب حينها إعادة شحنها.

TIPS: • CONSEIL : • HINWEIS: • CONSIGLIO: • TIP: • CONSEJO: • DICA: • TIPS: • VINKKI: • TIP: • TIPS: • WSKAZÓWKA: • TIP: • TIP: • TIPP: • СОВЕТ. • ΣΥΜΒΟΥΛΗ: • İPUCU: • معلومة:

- The power switch must be in the OFF (O/⚡) position when charging the vehicle.
- The vehicle and remote controller will go into sleep mode if left idle for approximately 5 minutes to preserve battery life. To resume normal play, slide the vehicle's power switch to OFF then back to ON and move one of the remote controller's driving controls.
- Charging the battery for more than what is recommended will not give you a longer running time.
- The battery will be hot after play. Wait at least 10 to 15 minutes until the battery cools down before recharging the vehicle.
- It is recommended that you remove all the batteries from the remote controller and leave the vehicle's battery fully charged but switched OFF before storage.

- L'interrupteur doit être en position ARRÊT (O/⚡) lorsque le véhicule est en charge.
- Le véhicule et la télécommande basculent en mode veille après environ 5 minutes d'inactivité afin de préserver la durée de vie de la batterie. Pour les réactiver, faites glisser l'interrupteur du véhicule en position ARRÊT, puis en position MARCHE, et manipulez l'une des commandes de pilotage de la télécommande.
- Il est inutile de charger la batterie plus longtemps que recommandé, car cela n'augmentera en rien la durée de fonctionnement du jouet.
- La batterie sera chaude après le jeu. Attendez au moins 10 à 15 minutes que la batterie refroidisse avant de la remettre en charge.
- Il est recommandé de retirer toutes les piles de la télécommande et d'éteindre le véhicule, en laissant la batterie entièrement chargée, avant de les ranger.

- Der Ein-/Ausschalter muss während des Aufladens auf AUS (O/⚡) gestellt sein.
- Das Fahrzeug und die Fernsteuerung gehen in den Stand-by-Modus über, wenn etwa 5 Minuten nicht damit gespielt wird. Um normal weiterzuspielen, den Ein-/Ausschalter des Fahrzeugs auf AUS und wieder auf AN stellen und eine der Funktionen der Fernsteuerung betätigen.
- Die Betriebsdauer verlängert sich nicht, wenn die Batterie länger als empfohlen aufgeladen wird.
- Die Batterie heizt sich während des Spielens auf. Nach dem Spielen mindestens 10-15 Minuten vor dem Aufladen des Fahrzeugs warten, bis die Batterie abgekühlt ist.
- Es wird empfohlen, alle Batterien aus der Fernsteuerung zu entfernen und das Fahrzeug vor dem Verstauen vollständig aufzuladen und auf AUS zu stellen.

- La levetta di accensione deve essere posizionata su OFF (O/⚡) durante la ricarica del veicolo.
- Il veicolo e il telecomando entrano in modalità di riposo se vengono inutilizzati per circa 5 minuti allo scopo di preservare la durata della batteria. Per riprendere il gioco normalmente, spostare l'interruttore di accensione del veicolo su OFF e poi di nuovo su ON e muovere uno dei comandi di guida sul telecomando.
- Una ricarica superiore al tempo raccomandato non ne aumenta la durata.
- La batteria è calda dopo l'utilizzo. Lasciarla raffreddare per 10-15 minuti prima di ricaricarla.
- Si consiglia di rimuovere tutte le batterie dal telecomando e lasciare la batteria del veicolo completamente carica ma spenta prima di riporre il gioco.

- De aan-uitknop moet in de positie UIT (O/⚡) staan als het voertuig wordt opgeladen.
- Het voertuig en de afstandsbediening gaan in de slaapstand als ze ongeveer 5 minuten niet worden gebruikt om de levensduur van de batterij te verlengen. Om weer normaal verder te spelen, schuif je de aan-uitschakelaar van het voertuig naar UIT en vervolgens weer naar AAN en beweeg je een van de bedieningselementen op de afstandsbediening.
- Het langer dan voorgeschreven opladen van de batterij zorgt niet voor een langere speelduur.

- De batterij is heet na het spelen. Wacht minstens 10 tot 15 minuten totdat de batterij is afgekoeld voordat je het voertuig weer gaat opladen.
- Het wordt aanbevolen om alle batterijen uit de afstandsbediening te verwijderen en de batterij van het voertuig volledig opgeladen te laten maar met het voertuig uitgeschakeld voordat je het voertuig opbergt.

- El botón de encendido y apagado debe estar en la posición de APAGADO (O/⚡) mientras se carga el vehículo.
- El vehículo y el mando a distancia pasarán al modo de reposo si permanecen inactivos durante aproximadamente 5 minutos para ahorrar batería. Para reanudar el juego normal, deslizar el interruptor de alimentación del vehículo a la posición de APAGADO y, a continuación, a la posición de ENCENDIDO, y mover uno de los controles de conducción del mando a distancia.
- Aunque la batería se cargue durante más horas de las recomendadas, el juguete no funcionará durante más tiempo.
- La batería estará caliente después de jugar con el vehículo. Esperar al menos 10 o 15 minutos hasta que se haya enfriado para volver a cargar el vehículo.
- Se recomienda retirar todas las pilas del mando a distancia y dejar la batería del vehículo completamente cargada, pero apagada, antes de guardarla.

- O interruptor de ligação tem de estar na posição DESLIGADO (O/⚡) durante o carregamento do veículo.
- O veículo e o comando entram no modo de poupança de energia se forem utilizados durante cerca de 5 minutos para economizar as pilhas/bateria. Para retomar o funcionamento normal, deslizar o interruptor de ligação do veículo para DESLIGADO e, em seguida, novamente para LIGADO e mover um dos botões de direção do comando.
- Carregar a bateria por mais tempo do que o recomendado não prolonga a sua duração.
- A bateria estará quente após a brincadeira. É necessário aguardar, pelo menos, entre 10 a 15 minutos até a bateria arrefecer antes de recarregar o veículo.
- Recomenda-se remover todas as pilhas do comando e deixar a bateria do veículo totalmente carregada mas DESLIGADA antes de arrumar.

- Strömbrytaren måste vara i läge AV (O/⚡) när fordonet laddas.
- Fordonet och fjärrkontrollen försätts i viloläge om de inte används på cirka 5 minuter för att spara på batteriet. För att börja leka som vanligt igen skjuter du fordonets strömbrytare till AV och sedan tillbaka till PÅ och flyttar någon av fjärrkontrollens körkontroller.
- Körtiden blir inte längre om att du laddar batteriet längre.
- Batteriet är varmt efter användning. Låt batteriet svalna i minst 10 till 15 minuter innan du laddar upp fordonet.
- Vi rekommenderar att du tar ut alla batterier ur fjärrkontrollen och låter fordonets batteri vara fulladdat men avstängt före förvaring.

- Virtakytkimen on oltava OFF-asennossa (O/⚡), kun ajoneuvoa ladataan.
- Kun ajoneuvoa ja kauko-ohjainta ei käytetä noin viiteen minuuttiin, ne siirtyvät virransäästötilaan, mikä säästää paristoja. Jatka käyttöä siirtämällä ajoneuvon virtakytkin ensin OFF- ja sitten ON-asentoon ja liikuttamalla jotakin kauko-ohjaimen hallintapainikkeista.
- Akun lataaminen suositeltua kauemmin ei pidennä käyttöaikaa.
- Akku on kuuma käytön jälkeen. Anna akun jäähtyä ainakin 10–15 minuuttia ennen ajoneuvon lataamista.
- Ennen pitkäaikaisempaa säilytystä on suositeltavaa poistaa paristot kauko-ohjaimesta, ladata ajoneuvon akku täyteen ja asettaa sen virtakytkin OFF-asentoon.

- Afbryderknappen skal være i positionen OFF (O/⚡), når køretøjet oplades.
- Køretøjet og fjernbetjeningen går i dvaletilstand efter ca. 5 minutters inaktivitet for at forlænge batterilevetiden. For at fortsætte legen skal køretøjets afbryderknap sættes i positionen OFF og tilbage i positionen ON, og en af fjernbetjeningens køreknapper skal trykkes.
- At oplade batteriet i længere tid end anbefalet vil ikke give en længere driftstid.
- Batteriet er varmt efter leg. Vent mindst 10 til 15 minutter, til batteriet er afkølet, før køretøjet genoplades.
- Inden opbevaring anbefales det, at alle batterier fjernes fra fjernbetjeningen, og at køretøjet er fuldt opladet, men at afbryderknappen er sat i positionen OFF.

- Strømbryteren må være i AV-posisjonen (O/⚡) når bilen lades.
- Bilen og fjernkontrollen går i hvilemodus når den ikke blir brukt på omtrent 5 minutter. Dette er for å forlenge batterilevetiden. Hvis du vil fortsette å bruke bilen som normalt, skyver du bilen strømbryter til AV og så tilbake til PÅ, og så beveger du en av fjernkontrollens kjørekontroller.
- Hvis du lader batteriet lengre enn det som anbefales, vil det ikke gi deg lengre driftstid.
- Batteriet vil være varmt etter bruk. Vent i minst 10–15 minutter til batteriet er kjølt ned før du lader bilen.
- Det anbefales at du tar ut alle batteriene fra fjernkontrollen og lar bilens batteri være fulladet, men slått AV, før oppbevaring.

- Podczas ładowania pojazdu przełącznik zasilania musi być ustawiony w pozycji WYŁ. (O/⚡).
- W przypadku braku aktywności przez około 5 minut pojazd i kontroler przejdą w tryb uśpienia, aby wydłużyć żywotność baterii. Aby wznowić działanie, przesuń przełącznik zasilania pojazdu do pozycji WYŁ., a następnie z powrotem do pozycji WŁ., i przesuń jeden z elementów sterujących na kontrolerze.
- Ładowanie akumulatora przez czas dłuższy niż zalecany nie zapewnia dłuższego czasu pracy.
- Po zabawie akumulator będzie gorący. Przed ponownym ładowaniem pojazdu odczekaj co najmniej 10–15 minut, aż akumulator ostygnie.
- Przed odłożeniem do przechowywania zalecamy wyjęcie wszystkich baterii z kontrolera i pozostawienie całkowicie naładowanego akumulatora pojazdu (pojazd powinien być wyłączony).

- Během nabíjení vozidla musí být vypínač v poloze OFF (Vypnuto) (O/⚡)
- okud zůstanou nečinné zhruba 5 minut, autíčko i dálkové ovládání přejdou do režimu spánku, aby šetřily životnost baterie. Chcete-li si znova začít hrát, posuňte vypínač autíčka do polohy OFF (Vypnuto), poté znovu do polohy ON (Zapnuto) a pohněte některým z ovladačů řízení na dálkovém ovladači.
- Delší než doporučené nabíjení baterie vám neposkytne delší provozní dobu.
- Po hře bude baterie horká. Před nabíjením vozidla nechte baterii vychladnout po dobu 10–15 minut.
- Před uskladněním doporučujeme vyndat všechny baterie z dálkového ovládání a plně je nabít, avšak nechat ve stavu OFF (Vypnuté).

- Počas nabíjania vozidla musí byť spínač posunutý do polohy VYP. (O/⚡).
- V záujme šetrenia batérie sa vozidlo a ovládač po približne 5 minútach nečinnosti prepnú do režimu spánku. Ak chcete obnoviť normálnu hru, posuňte spínač do polohy VYP. a potom znova do polohy ZAP. a pohnite niektorým ovládaním jazdy na diaľkovom ovládaní.
- Nabíjanie batérie nad odporúčanú úroveň vám neumožní používať ju dlhšie.
- Batéria bude po hre horúca. Pred opätovným nabitím vozidla počkajte aspoň 10 až 15 minút, kým batéria vychladne.
- Odporúča sa, aby ste pred odložením vybrali z diaľkového ovládania všetky batérie a batériu vozidla nechali plne nabitú.

- A jármű töltésekor a főkapcsolónak kikapcsolt (O/⚡) állásban kell lennie.
- A jármű és a távirányító alvó üzemmódba kapcsol, ha kb. 5 percig nem használják, ezzel kímélve az elemek élettartamát. A játék normál folytatásához csúsztassa a jármű főkapcsolóját KI, majd BE állásba, és mozdítsa meg a távirányító egyik vezérlőjét.
- Az akkumulátorok ajánlottnál hosszabb ideig tartó töltése nem eredményez hosszabb üzemidőt.
- Az akkumulátor a játék után felforrósodik. A jármű feltöltése előtt várjon legalább 10–15 percet, amíg az akkumulátor le nem hűl.
- Tárolás előtt érdemes a távirányító elemeit eltávolítani, és a jármű akkumulátorát teljesen feltölteni és kikapcsolni.

- Переключатель питания должен быть в положении ВЫКЛ (O/⚡) во время зарядки машинки.
- Машинка и пульт управления перейдут в спящий режим при бездействии в течении примерно 5 минут, чтобы сэкономить заряд аккумулятора. Чтобы возобновить игру, переведите переключатель питания машинки в положение ВЫКЛ, а затем снова в положение ВКЛ, после чего подвигайте одной из кнопок управления на пульте.
- Более длительная зарядка не приведет к более продолжительной работе устройства.
- После использования машинки аккумулятор будет горячим. Подождите 10-15 минут, чтобы аккумулятор остыл, прежде чем заряжать машинку.
- Рекомендуется извлечь все батарейки из пульта управления, а также полностью зарядить аккумулятор машинки и выключить ее перед хранением.

- Ο διακόπτης ισχύος πρέπει να βρίσκεται στη θέση ΚΛΕΙΣΤΟ (O/⚡) κατά τη φόρτιση του οχήματος.
- Το όχημα και το τηλεχειριστήριο θα τεθούν σε κατάσταση αναμονής εάν αφεθούν σε αδράνεια για περίπου 5 λεπτά για να διατηρηθεί η διάρκεια της μπαταρίας. Για να συνεχίσετε το παιχνίδι, σύρετε το διακόπτη λειτουργίας του οχήματος στη θέση ΚΛΕΙΣΤΟ και μετά στη θέση ΑΝΟΙΧΤΟ και μετακινήστε ένα από τα χειριστήρια οδήγησης του τηλεχειριστηρίου.
- Η φόρτιση άνω της ώρας που προτείνεται δε θα αποδώσει μεγαλύτερη αυτονομία.
- Μετά τη χρήση η μπαταρία θα είναι ζεστή. Περιμένετε τουλάχιστον 15 λεπτά να κρυώσει η μπαταρία και μετά επαναφορτίστε την.
- Συνιστάται να αφαιρέσετε όλες τις μπαταρίες από το τηλεχειριστήριο και να αφήσετε την μπαταρία του οχήματος πλήρως φορτισμένη αλλά κλειστή πριν από την αποθήκευση.

- Araç şarj edilirken güç düğmesi KAPALI (O/⚡) konumunda olmalıdır.
- Araç ve uzaktan kumanda, yaklaşık 5 dakika boşta bırakılırsa pil ömrünü korumak amacıyla uyku moduna geçer. Normal şekilde oynamaya devam etmek için aracın güç düğmesini önce KAPALI, ardından AÇIK konumuna getirin ve uzaktan kumandanın sürüş kontrollerinden birini hareket ettirin.
- Pilin önerilen süreden daha uzun şarj edilmesi, pil kullanım süresini artırmaz.
- Pil, araçla oynadıktan sonra ısınır. Aracı şarj etmeden önce pilin soğuması için en az 10 - 15 dakika bekleyin.
- Aracı kaldırmadan önce tüm pilleri uzaktan kumandadan çıkarmanız, araç pilini tamamen şarj edilmiş halde bırakmanız ve aracı KAPATMANIZ önerilir.

- يجب أن يكون مفتاح التشغيل في وضع إيقاف التشغيل (O/⚡) عند شحن السيارة.
- ستدخل السيارة وجهاز التحكم عن بعد في وضع السكون إذا تركت في وضع الخمول لمدة 5 دقائق تقريباً للحفاظ على عمر البطارية. لاستئناف التشغيل العادي، يجب تحريك مفتاح تشغيل السيارة إلى وضع الإيقاف ثم إعادة تشغيله مرة أخرى وتحريك أحد عناصر التحكم في القيادة في جهاز التحكم عن بعد.
- نشير إلى أن شحن البطارية لوقت أطول من الموصى به لن يمنحك فترة تشغيل أطول.
- ستصبح البطارية ساخنة بعد اللعب. يجب الانتظار 10 إلى 15 دقيقة على الأقل حتى تبرد البطارية قبل إعادة شحن السيارة.
- يوصى بإزالة جميع البطاريات من جهاز التحكم عن بعد وترك بطارية السيارة مشحونة بالكامل مع إيقاف تشغيلها قبل التخزين.

C. PAIRING THE REMOTE CONTROLLER AND VEHICLE • SYNCHRONISATION DE LA TÉLÉCOMMANDE ET DU VÉHICULE • DIE FERNSTEUERUNG UND DAS FAHRZEUG MITEINANDER KOPPELN • COME SINCRONIZZARE IL RADIOCOMANDO CON IL VEICOLO • AFSTANDSBEDIENING EN VOERTUIG KOPPELEN • SINCRONIZACIÓN DEL MANDO DE CONTROL REMOTO Y EL VEHÍCULO • EMPARELHAR O COMANDO E O VEÍCULO • PARNING AV FJÄRRKONTROLL OCH FORDON • KAUKO-OHJAIMEN JA AJONEUVON YHDISTÄMINEN PARILIITOKSELLA • PARRING AF FJERNBETJENING OG LEGETØJ • PARKOBLE FJERNKONTROLLEN MED BILEN • PAROWANIE KONTROLERA I POJAZDU • SPÁROVÁNÍ DÁLKOVÉHO OVLADAČE S VOZIDLEM • SPÁROVANIE DIAĽKOVÉHO OVLÁDAČA A VOZIDLA • A TÁVIRÁNYÍTÓ ÉS A JÁRMŰ PÁROSÍTÁSA • ПОДКЛЮЧЕНИЕ ПУЛЬТА ДИСТАНЦИОННОГО УПРАВЛЕНИЯ К МАШИНКЕ • ΣΥΓΧΡΟΝΙΣΜΟΣ ΤΗΛΕΧΕΙΡΙΣΤΗΡΙΟΥ ΚΑΙ ΟΧΗΜΑΤΟΣ • UZAKTAN KUMANDAYLA ARACI EŞLEŞTİRME • إتمام الاقتران (الوصل) بين جهاز التحكم والمركبة

1. Slide the power switch to the ON (I) position on the vehicle.
2. Press the pairing button on the remote controller after switching on the vehicle.
3. Pairing is complete when the vehicle's headlights and the remote controller's lights stop flashing and remain on.

NOTE: If the LED indicator does not stop flashing in approximately 10 seconds, switch off the vehicle, turn it back on, and then press the pairing button on the remote controller to try pairing again.

1. Faites glisser l'interrupteur du véhicule sur MARCHE (I).
2. Appuyez sur le bouton de synchronisation de la télécommande après avoir allumé le véhicule.
3. La synchronisation est terminée lorsque les phares avant du véhicule ainsi que les lumières de la télécommande cessent de clignoter et restent allumés.

REMARQUE : Si le voyant continue de clignoter au-delà de 10 secondes environ, éteignez le véhicule, rallumez-le, puis appuyez sur le bouton de synchronisation de la télécommande pour effectuer une nouvelle tentative.

1. Den Ein-/Ausschalter auf dem Fahrzeug auf EIN (I) stellen.
2. Nachdem das Fahrzeug ausgeschaltet wurde, den Knopf zum Koppeln auf der Fernsteuerung drücken.
3. Die Kopplung war erfolgreich, wenn die Scheinwerfer des Fahrzeugs und die Lichter an der Fernsteuerung nicht mehr blinken, sondern dauerhaft leuchten.

HINWEIS: Wenn die LED-Signalanzeige innerhalb von ca. 10 Sekunden nicht aufhört zu blinken, das Fahrzeug aus- und wieder einschalten und erneut den Knopf zum Koppeln drücken.

1. Spostare la levetta di accensione del veicolo su ON (I).
2. Premere il pulsante di sincronizzazione sul telecomando dopo aver acceso il veicolo.
3. La sincronizzazione è completa quando i fari anteriori e le luci del telecomando smettono di lampeggiare e rimangono accesi.

Nota: Se l'indicatore LED non smettesse di lampeggiare entro 10 secondi circa, spegnere e riaccendere il veicolo, poi premere il pulsante di sincronizzazione del telecomando per ripetere la sincronizzazione.

1. Zet de aan-uitknop op het voertuig op AAN (I).
2. Druk op de koppelingsknop op de afstandsbediening nadat je het voertuig hebt ingeschakeld.
3. Het koppelen is voltooid wanneer de koplampen en de lampen van de afstandsbediening niet meer knipperen en blijven branden.

LET OP: Als het led-indicatorlampje niet binnen ongeveer 10 seconden met knipperen stopt, schakel dan het voertuig uit, schakel het opnieuw in en druk daarna op de koppelingsknop om het koppelen opnieuw te proberen.

1. Deslizar el interruptor de encendido y apagado del vehículo a la posición de ENCENDIDO (I).
2. Pulsar el botón de sincronización del mando de control remoto después de encender el vehículo.
3. La sincronización se completa cuando los faros principales y las luces del mando a distancia dejan de parpadear y permanecen encendidas.

NOTA: Si el piloto luminoso no deja de parpadear durante aproximadamente 10 segundos, apagar el vehículo, volver a encenderlo y, a continuación, pulsar el botón de sincronización del mando de control remoto para intentar realizar la sincronización de nuevo.

1. Deslizar o interruptor de ligação para LIGADO (I) no veículo.
2. Premir o botão de emparelhamento no comando após ligar o veículo.
3. O emparelhamento está concluído quando os faróis dianteiros e as luzes do comando deixam de piscar e permanecem acesos.

NOTA: se o indicador LED não parar de piscar ao fim de, aproximadamente, 10 segundos, desligar o veículo, voltar a ligá-lo e, em seguida, premir o botão de emparelhamento no comando para tentar emparelhar novamente.

1. Dra strömbrytaren till PÅ (I).
2. Tryck på fjärrkontrollens parningsknapp efter att ha slagit på fordonet.
3. Parkopplingen är klar när fordonets strålkastare och fjärrkontrollens lampor slutar blinka och lyser med fast sken.

OBS! Om lysdioden inte slutat blinka efter cirka 10 sekunder bör du stänga av fordonet, slå på det igen och sedan trycka på parningsknappen på fjärrkontrollen för att försöka para ihop igen.

1. Aseta ajoneuvon virtakytkin ON-asentoon (I).
2. Kun olet kytkenyt virran ajoneuvoon, paina kauko-ohjaimen pariliitospainiketta.
3. Pariliitos on muodostettu, kun ajoneuvon etu- sekä kauko-ohjaimen valot lakkaavat vilkkumasta ja palavat yhtäjaksoisesti.

HUOMAA: Jos merkkivalo ei lakkaa vilkkumasta noin 10 sekunnin kuluessa, sammuta ajoneuvo ja kytke siihen virta uudelleen. Yritä sitten muodostaa pariliitos uudelleen painamalla kauko-ohjaimen pariliitospainiketta.

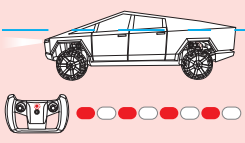

Pairing • Synchronisation • Kopplung • Sincronizzazione • KOPPELEN • Sincronización • A emparelhar • Parning • Pariliitosta muodostetaan • Parring • Parkobling • Parowanie • Párování • Párovanie • Párosítás • Синхронизация • Συγχρονισμός • Eşleştiriliyor • الاقتران

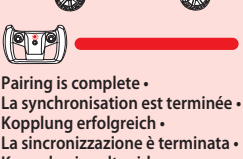

Pairing is complete • La synchronisation est terminée • Kopplung erfolgreich • La sincronizzazione è terminata • Koppelen is voltooid • La sincronización se ha completado • Emparelhamento concluído • Parning är slutförd • Pariliitos muodostettu • Parring er afsluttet • Parkobling er fullført • Parowanie zakończone • Párování je dokončeno • Párovanie je dokončené • A párosítás befejeződött • Синхронизация выполнена • Ο συγχρονισμός ολοκληρώθηκε • Eşleştirme tamamlandı • تم الاقتران

1. Skub afbryderknappen til ON (I) på køretøjet.
2. Tryk på parringsknappen på fjernbetjeningen efter at have tændt køretøjet.
3. Parring er afsluttet, når køretøjets forlygter og fjernbetjeningens lys stopper med at blinke og er tændt konstant.

BEMÆRK: Hvis LED-indikatoren ikke stopper med at blinke efter omkring 10 sekunder, skal du slukke for køretøjet, tænde det igen og trykke på parringsknappen på fjernbetjeningen for at forsøge at parre igen.

1. Skyv strømbryteren til PÅ (I) på bilen.
2. Trykk på pareknappen på fjernkontrollen når bilen er skrudd på.
3. Paringen er fullført når bilens frontlys og fjernkontrollens lys slutter å blinke og forblir på.

MERK: Hvis LED-lyset ikke slutter å blinke etter omtrent 10 sekunder, slår du bilen av og på igjen før du trykker på parkoblingsknappen på fjernkontrollen og prøver å parkoble på nytt.

1. Przesuń przełącznik zasilania na pojeździe do pozycji WŁ. (I).
2. Po włączeniu pojazdu naciśnij przycisk parowania na kontrolerze.
3. Parowanie jest zakończone, gdy światła przednie, i światełka na kontrolerze przestają migać i pozostają włączone.

UWAGA: Jeśli lampka LED nie przestanie migać po ok. 10 sekundach, wyłącz i włącz ponownie pojazd, a potem naciśnij przycisk parowania na kontrolerze, aby spróbować sparować urządzenia ponownie.

1. Posuňte vypínač na vozidle do polohy ON (Zapnuto) (I).
2. Po zapnutí vozidla stiskněte na dálkovém ovladači tlačítko párování.
3. Párování je dokončeno, když přestanou blikat světlomety, a kontrolky dálkového ovládání a zůstanou zapnuté.

POZNÁMKA: Pokud kontrolka LED nepřestane blikat přibližně do 10 sekund, vypněte vozidlo, znovu ho zapněte a stiskněte tlačítko párování na dálkovém ovladači, abyste párování spustili znovu.

1. Posuňte vypínač na vozidle do polohy ZAP. (I).
2. Po zapnutí vozidla stlačte tlačidlo párovania na diaľkovom ovládači.
3. Párovanie je dokončené, keď čelné svetlomety a svetlá na diaľkovom ovládaní prestanú blikať a ostanú zapnuté.

POZNÁMKA: Ak ukazovateľ LED neprestane blikať približne po 10 sekundách, vozidlo vypnite, znovu ho zapnite a potom stlačte tlačidlo párovania na diaľkovom ovládaní, aby ste sa znovu pokúsili o párovanie.

1. Állítsa a főkapcsolót bekapcsolt (I) állásba a járművön.
2. A jármű bekapcsolása után nyomja meg a távirányító párosítás gombját.
3. A párosítás befejeződött, ha a jármű fényszórói és a távirányító fényei folyamatosan világítanak.

MEGJEGYZÉS: Ha a LED-jelzőfény körülbelül 10 másodpercen belül nem hagyja abba a villogást, kapcsolja ki a járművet, kapcsolja be újra, majd nyomja meg a távirányító párosítás gombját a párosítás újbóli megkísérléséhez.

1. Переведите переключатель питания машинки в положение ВКЛ (I).
2. После включения машинки нажмите на кнопку синхронизации на пульте управления.
3. Синхронизация будет завершена, когда передние а также световые индикаторы пульта управления перестанут мигать и начнут гореть постоянно.

ПРИМЕЧАНИЕ. Если светодиодный индикатор не перестанет мигать в течение 10 секунд, выключите машинку и включите ее заново, а затем нажмите на кнопку синхронизации, чтобы подключить пульт к машинке еще раз.

1. Σύρετε τον διακόπτη λειτουργίας του οχήματος στο ΑΝΟΙΧΤΟ (I).
2. Αφού ενεργοποιήσετε το όχημα, πατήστε το κουμπί συγχρονισμού στο τηλεχειριστήριο.
3. Ο συγχρονισμός ολοκληρώνεται όταν οι προβολείς του οχήματος, και τα φώτα του τηλεχειριστηρίου σταματούν να αναβοσβήνουν και παραμένουν αναμμένα.

ΣΗΜΕΙΩΣΗ: Εάν το φωτάκι δεν σταματήσει να αναβοσβήνει σε περίπου 10 δευτερόλεπτα, απενεργοποιήστε το όχημα, ενεργοποιήστε το ξανά και, στη συνέχεια, πατήστε το κουμπί συγχρονισμού στο τηλεχειριστήριο για να δοκιμάσετε ξανά.

1. Aracın üzerindeki güç düğmesini AÇIK (I) konumuna getirin.
2. Aracı açtıktan sonra uzaktan kumandadaki eşleştirme düğmesine basın.
3. Aracın farları ve uzaktan kumandanın ışıkları yanıp sönmeyi bırakıp açık kaldığında eşleştirme tamamlanır.

NOT: LED gösterge yaklaşık 10 saniye içinde yanıp sönmeyi bırakmazsa aracı kapatın, tekrar açın ve eşleştirme işlemini tekrar denemek için uzaktan kumandanın üzerindeki eşleştirme düğmesine basın.

1. يجب تحريك مفتاح التشغيل في السيارة إلى وضع التشغيل (I).
2. يجب الضغط على زر الاقتران في جهاز التحكم عن بعد، وذلك بَعد تشغيل السيارة.
3. يكتمل الاقتر ان عندما تتوقف المصابيح الأمامية للسيارة والمصابيح جهاز التحكم عن بعد عن الوميض وتظل مضاءة.

ملاحظة: إذا لم يتوقف مؤشر LED عن الوميض في حوالي 10 ثوانٍ، يجب إيقاف تشغيل السيارة، ثم إعادة تشغيلها، وبعدها يجب الضغط على زر الإقتران في جهاز التحكم عن بعد لمحاولة الاقتران مرة أخرى.

D. STEERING ALIGNMENT • RÉGLAGE DE LA DIRECTION • LENKUNGSJUSTIERUNG • STUURAFSTELLING • CÓMO REGULAR LA DIRECCIÓN • ALINHAMENTO DA DIREÇÃO • JUSTERING AV STYRNING • OHJAUKSEN SÄÄTÖ • STYRINGSKORRIGERING • STYREJUSTERING • REGULACJA KÓŁ • SEŘÍZENÍ KOL • VYROVNANIE RIADENIA • AZ IRÁNYÍTÁS BEÁLLÍTÁSA • НАСТРОЙКА ЦЕНТРОВКИ • ΕΥΘΥΓΡΑΜΜΙΣΗ ΚΑΤΕΥΘΥΝΣΗΣ • DİREKSİYON HİZALAMASI • محاذاة عجلة القيادة

1. Drive the vehicle forward to see if it is driving straight.
2. If the vehicle automatically steers toward the right/left, turn the steering alignment dial on the bottom of the vehicle to the opposite direction until the vehicle goes in a straight line.

1. Faites rouler le véhicule pour vérifier qu'il avance en ligne droite.
2. Si le véhicule se déporte vers la droite ou vers la gauche, tournez la molette de réglage de la direction situé sous le véhicule dans le sens opposé jusqu'à ce que le véhicule avance droit.

1. Das Fahrzeug geradeaus fahren lassen, um zu sehen, ob es in einer geraden Linie fährt.
2. Wenn das Fahrzeug automatisch nach rechts/links fährt, die Lenkungsjustierung auf der Unterseite des Fahrzeugs in die andere Richtung drehen, bis das Fahrzeug in einer geraden Linie fährt.

1. Far muovere il veicolo in avanti per vedere se va dritto.
2. Se il veicolo sterza automaticamente verso destra/sinistra, ruotare la manopola di allineamento dello sterzo sulla parte inferiore del veicolo nella direzione opposta fino a quando il veicolo non procede in linea retta.

1. Rijd het voertuig naar voren om te zien of het recht rijdt.
2. Als het voertuig automatisch naar rechts/links stuurt, draai je de instelknop voor de uitlijning van de stuurinrichting aan de onderkant van het voertuig in de tegenovergestelde richting tot het voertuig in een rechte lijn rijdt.

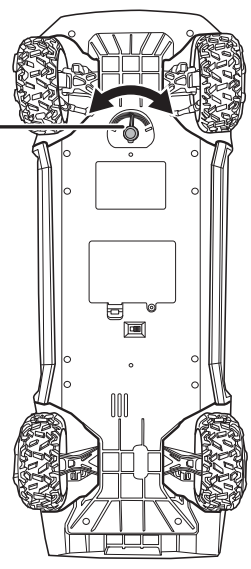

1. Conducir el vehículo hacia delante para ver si va en línea recta.
2. Si el vehículo se dirige automáticamente hacia la derecha/izquierda, girar el dial de alineación de la dirección en la parte inferior del vehículo hacia la dirección opuesta hasta que el vehículo vaya en línea recta.

1. Deslocar o veículo para a frente para confirmar se anda em linha reta.
2. Se o veículo virar automaticamente para a direita/esquerda, rodar o botão de alinhamento da direção na parte de baixo do veículo para a direção oposta até o veículo andar em linha reta.

1. Kör fordonet framåt för att se om det kör rakt.
2. Om fordonet automatiskt styrs åt höger/vänster, vrid på ratten för justering av styrning längst ned på fordonet i motsatt riktning tills fordonet kör i en rak linje.

1. Aja eteenpäin ja katso, kulkeeko ajoneuvo suoraan.
2. Jos ajoneuvo kaartaa itsestään oikealle/vasemmalle, käännä ajoneuvon pohjassa olevaa ohjauksen säätönuppia vastakkaiseen suuntaan, kunnes ajoneuvo kulkee suoraan.

1. Kør køretøjet fremad for at se, om det kører lige.
2. Hvis køretøjet automatisk kører mod højre/venstre, skal styrekorrigeringsskiven under køretøjet drejes til modsatte side, indtil køretøjet kører lige igen.

1. Kjør bilen forover for å se om den kjører rett.
2. Hvis bilen automatisk kjører mot høyre/venstre, vrir du hjulet for styrejustering nederst på bilen i motsatt retning til bilen kjører i en rett linje.

1. Pojedź pojazdem do przodu, aby sprawdzić, czy jedzie prosto.
2. Jeśli pojazd skręca automatycznie w prawo/lewo, obróć pokrętło regulacji kół na spodzie pojazdu w kierunku przeciwnym, aż pojazd zacznie jechać prosto.

1. Jeďte autíčkem dopředu a zkontrolujte, jestli jede rovně.
2. Pokud autíčko automaticky zatáčí doprava nebo doleva, otáčejte regulátorem seřízení kol ve spodní části autíčka do opačného směru, dokud nepojede autíčko rovně.

1. Jazdite s vozidlom vpred, aby ste skontrolovali, či jazdí rovno.
2. Ak sa vozidlo automaticky otáča smerom doprava/doľava, otočte páčkou na vyrovnanie riadenia na spodnej strane vozidla do opačnej strany, až kým vozidlo nebude jazdiť rovno.

1. Vezesse a járművet előrefelé, és ellenőrizze, hogy egyenesen halad-e.
2. Ha a jármű automatikusan jobbra/balra kormányoz, fordítsa a jármű alján található irányítás beállítási tárcsát ellenkező irányba addig, amíg a jármű egyenes vonalban nem halad.

1. Проведите машинку вперед и убедитесь, что она едет прямо.
2. Если машинка автоматически двигается вправо/влево, отрегулируйте переключатель центровки, поворачивая его в противоположное направление движения, пока машинка не поедет прямо.

1. Κατευθύνετε το όχημα προς τα εμπρός για να δείτε αν το όχημα θα προχωρήσει ευθεία.
2. Εάν το όχημα κατευθύνεται αυτόματα προς τα δεξιά/αριστερά, πατήστε το κουμπί ευθυγράμμισης στην αντίθετη κατεύθυνση μερικές φορές μέχρι να τρέξει σε ευθεία γραμμή.

1. Aracın düz gidip gitmediğini görmek için aracı ileri doğru sürün.
2. Araç otomatik olarak sağa/sola doğru dönerse düz bir çizgi üzerinde gidene kadar aracın altındaki direksiyon hizalama kadranını ters yöne çevirin.

1. يجب قيادة السيارة للأمام لمعرفة ما إذا كانت تسير بشكل مستقيم.
2. إذا كانت السيارة تتجه تلقائياً نحو اليمين/اليسار، يجب تحريك قرص محاذاة التوجيه الموجود في الجزء السفلي من السيارة بالاتجاه المعاكس حتى تنطلق السيارة في خط مستقيم.

CHECKLIST • VÉRIFICATIONS • CHECKLISTE • CHECKLIST • CHECKLIST • COMPROBACIÓN • LISTA DE VERIFICAÇÃO • CHECKLISTA • OSALUETTELO • TJEKLISTE • SJEKKLISTE • LISTA KONTROLNA • KONTROLY • KONTROLNÝ ZOZNAM • ELLENŐRZŐLISTA • ΠΑΜΗΤΚΑ • ΛΙΣΤΑ ΕΛΕΓΧΟΥ • KONTROL LİSTESİ • القائمة!

- ☐ Is the vehicle's charger connector box cover closed properly?
- ☐ Is the vehicle's battery fully charged?
- ☐ Is the remote controller equipped with fresh batteries?
- ☐ Is the remote controller paired with the vehicle?
- ☐ Has the vehicle's steering been aligned?

- ☐ Le couvercle du boîtier du connecteur de chargement est-il correctement fermé ?
- ☐ La batterie du véhicule est-elle complètement chargée ?
- ☐ La télécommande est-elle équipée de piles neuves ?
- ☐ La télécommande est-elle synchronisée avec le véhicule ?
- ☐ La direction du véhicule est-elle correctement réglée ?

- ☐ Ist das Ladegerät-Verbindungssteckergehäuse des Fahrzeugs richtig festgeschraubt?
- ☐ Ist das Fahrzeug vollständig aufgeladen?
- ☐ Wurden in die Fernsteuerung neue Batterien eingelegt?
- ☐ Ist die Fernsteuerung mit dem Fahrzeug gekoppelt?
- ☐ Wurde die Lenkung des Fahrzeugs ausgerichtet?

- ☐ Il coperchio dello scomparto per il connettore del caricabatterie del veicolo è chiuso correttamente?
- ☐ Il veicolo è completamente carico?
- ☐ Le pile del telecomando sono nuove?
- ☐ Il telecomando è sincronizzato con il veicolo?
- ☐ Lo sterzo del veicolo è stato allineato?

- ☐ Is het klepje van de oplaadaansluiting van het voertuig goed gesloten?
- ☐ Is de batterij van het voertuig volledig opgeladen?
- ☐ Zitten er nieuwe batterijen in de afstandsbediening?
- ☐ Is de afstandsbediening met het voertuig gekoppeld?
- ☐ Is de stuurinrichting van het voertuig uitgelijnd?

- ☐ ¿Está bien cerrada la tapa de la caja del conector del cargador del vehículo?
- ☐ ¿La batería del vehículo está completamente cargada?
- ☐ ¿Tiene pilas nuevas el mando de control remoto?
- ☐ ¿Está el mando de control remoto sincronizado con el vehículo?
- ☐ ¿Se ha alineado la dirección del vehículo?

- ☐ A tampa do compartimento do conector do carregador está devidamente fechada?
- ☐ A bateria do veículo está totalmente carregada?
- ☐ O comando tem pilhas novas?
- ☐ O comando está emparelhado com o veículo?
- ☐ A direção do veículo está alinhada?

- ☐ Är luckan till facket med fordonets laddningskontaktordentligt stängd?
- ☐ Är fordonsbatteriet helt laddat?
- ☐ Finns det fräscha batterier i fjärrkontrollen?
- ☐ Är fjärrkontrollen hopparad med fordonet?
- ☐ Har fordonets styrning justerats?

- ☐ Onko ajoneuvon latausjohdon kotelon kansi kunnolla kiinni?
- ☐ Onko ajoneuvon akku ladattu täyteen?
- ☐ Onko kauko-ohjaimessa uudet paristot?
- ☐ Onko kauko-ohjain ja ajoneuvo pariliitetty?
- ☐ Onko ajoneuvon ohjaus säädetty?

- ☐ Er dækslet til opladningstilslutningsboksen lukket korrekt?
- ☐ Er køretøjets batteri fuldt opladet?
- ☐ Er fjernbetjeningen udstyret med nye batterier?
- ☐ Er fjernbetjeningen parret med køretøjet?
- ☐ Er køretøjets styring blevet korrigeret?

- ☐ Er dekselet til bilens ladeboks ordentlig lukket?
- ☐ Er bilens batteri fulladet?
- ☐ Har fjernkontrollen nye batterier?
- ☐ Er fjernkontrollen parkoblet med bilen?
- ☐ Er bilens styring rettet inn?

- ☐ Czy pokrywa przedziału na kabel ładowania w pojeździe jest prawidłowo zamknięta?
- ☐ Czy pojazd jest w pełni naładowany?
- ☐ Czy w kontrolerze są nowe baterie?
- ☐ Czy kontroler jest sparowany z pojazdem?
- ☐ Czy koła pojazdu są wyregulowane?

- ☐ Je správně uzavřen kryt krabičky s konektorem pro nabíječku autíčka?
- ☐ Je baterie autíčka plně nabitá?
- ☐ Jsou v dálkovém ovladači nové baterie?
- ☐ Je dálkový ovladač spárován s autíčkem?
- ☐ Jsou seřízena kola autíčka?

- ☐ Je priestor na konektor nabíjačky riadne zavretý?
- ☐ Je batéria vozidla plne nabitá?
- ☐ Sú v diaľkovom ovládači nové batérie?
- ☐ Je diaľkový ovládač spárovaný s vozidlom?
- ☐ Bolo vyrovnané riadenie vozidla?

- ☐ Megfelelően zárul a töltőcsatlakoztató dobozának fedele?
- ☐ Teljesen fel van töltve a jármű akkumulátora?
- ☐ A távirányítóba új elemek vannak helyezve?
- ☐ A távirányító párosítva van a járművel?
- ☐ Be lett állítva a jármű kormányzása?

- ☐ Отсек с разъемом для зарядного устройства плотно закрыт?
- ☐ Аккумулятор машинки полностью заряжен?
- ☐ В пульт управления вставлены работающие батарейки?
- ☐ Пульт управления подключен к машинке?
- ☐ Настройки центровки машинки были отрегулированы?

- ☐ Έχει κλείσει σωστά το κάλυμμα του κουτιού σύνδεσης του φορτιστή του οχήματος;
- ☐ Είναι πλήρως φορτισμένη η μπαταρία του οχήματος;
- ☐ Είναι το τηλεχειριστήριο εξοπλισμένο με νέες μπαταρίες;
- ☐ Συγχρονίζεται το τηλεχειριστήριο με το όχημα;
- ☐ Έχει ευθυγραμμιστεί το τιμόνι του οχήματος;

- ☐ Aracın şarj cihazı konektör kutusunun kapağı düzgün bir şekilde kapatıldı mı?
- ☐ Araç pili tamamen şarj oldu mu?
- ☐ Uzaktan kumandada yeni piller takılı mı?
- ☐ Uzaktan kumanda araçla eşleştirildi mi?
- ☐ Aracın direksiyonu hizalandı mı?

- ☐ هل غطاء صندوق موصل شاحن السيارة مغلق بشكل صحيح؟
- ☐ هل تمّ شحن بطارية السيارة بالكامل؟
- ☐ هل جهاز التحكم عن بعد مزوّد ببطاريات جديدة؟
- ☐ هل جهاز التحكم عن بعد مقترن مع السيارة؟
- ☐ هل تمّت محاذاة توجيه السيارة؟

CONTROLS • COMMANDES • REGLER • COMANDI • BEDIENING • MANDOS • CONTROLOS • KONTROLLER • HALLINTALAITTEET • STYRING • KONTROLLER • PRZYCISKI • OVLÁDACÍ PRVKY • OVLÁDAČE • VEZÉRLŐK • КНОПКИ УПРАВЛЕНИЯ • ΕΛΕΓΧΟΙ • KONTROLLER • التحكم!

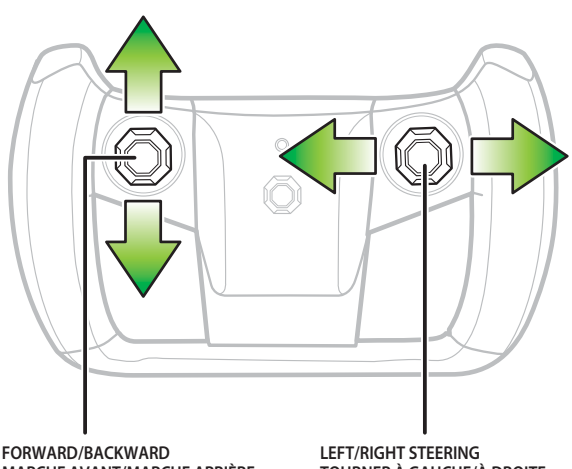

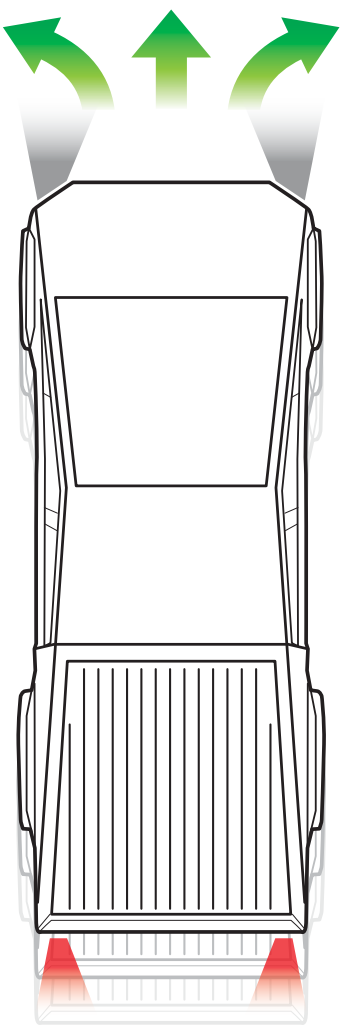

FORWARD/BACKWARD	LEFT/RIGHT STEERING
MARCHE AVANT/MARCHE ARRIÈRE	TOURNER À GAUCHE/À DROITE
VORWÄRTS/RÜCKWÄRTS	LINKS/RECHTS-LENKUNG
AVANTI/INDIETRO	STERZATA A SINISTRA/DESTRA
VOORUIT/ACHTERUIT	NAAR LINKS/RECHTS STUREN
ADELANTE/ATRÁS	IZQUIERDA/DERECHA
ANDAR PARA A FRENTE/PARA TRÁS	VIRAR PARA A ESQUERDA/DIREITA
FRAMÅT/BAKÅT	VÄNSTER/HÖGER
ETEEN/TAAKSE	OHJAUS VASEMMALLE/OIKEALLE
FREM/TILBAGE	VENSTRE/HØJRE STYRING
FOROVER/BAKOVER	HØYRE-/VENSTREKJØRING
DO PRZODU/DO TYŁU	LEWO/PRAWO
JÍZDA VPŘED / COUVÁNÍ	ZATÁČENÍ VLEVO/VPRAVO
DOPREDU/DOZADU	ZABÁČANIE DOĽAVA/DOPRAVA
ELŐRE/HÁTRA	BALRA/JOBBRA IRÁNYÍTÁS
ВПЕРЕД/НАЗАД	ПОВОРОТЫ ВЛЕВО/ВПРАВО
ΜΠΡΟΣΤΑ/ΠΙΣΩ	ΚΑΤΕΥΘΥΝΣΗ ΑΡΙΣΤΕΡΑ/ΔΕΞΙΑ
İLERİ/GERİ	SOLA/SAĞA YÖNLENDİRME
للأمام/للخلف	توجيه عجلة القيادة إلى الأيمن / الأيسر

NOTE: Operating range of the remote controller is up to 25 m (82 ft).
REMARQUE : La portée de la télécommande est de 25 m.
HINWEIS: Die Reichweite der Fernsteuerung beträgt etwa 25 Meter.
NOTA: La portata massima del telecomando è di circa 25 m.
LET OP: De afstandsbediening heeft een bereik van maximaal 25 meter.
NOTA: El radio de alcance del control remoto es de 25 m.
NOTA: o alcance máximo do comando é de 25 m.
OBS! Fjärrkontrollens räckvidd är upp till 25 m.
HUOMAA: Kauko-ohjaimen toiminta-alue on enintään 25 metriä.
BEMÆRK: Fjernbetjeningens rækkevidde er op til 25 m.
MERK: Fjernkontrollens bruksareal er opptil 25 meter.
UWAGA: Zasięg działania kontrolera to maksymalnie 25 m.
POZNÁMKA: Provozní dosah dálkového ovládače je až 25 m (82 stop).
POZNÁMKA: Dosah diaľkového ovládača je až 25 m (82 stôp).
MEGJEGYZÉS: A távirányító hatótávolsága 25 méter.
ПРИМЕЧАНИЕ. Радиус дистанционного управления машинкой составляет приблизительно 25 метров.
ΣΗΜΕΙΩΣΗ: Η μέγιστη εμβέλεια του τηλεχειριστηρίου του οχήματος είναι 25 μέτρα.
NOT: Uzaktan kumandanın çalışma aralığı, 25 m'ye kadardır.
ملاحظة: يصل نطاق التشغيل لجهاز التحكم عن بعد إلى 25 متر (82 قدم).

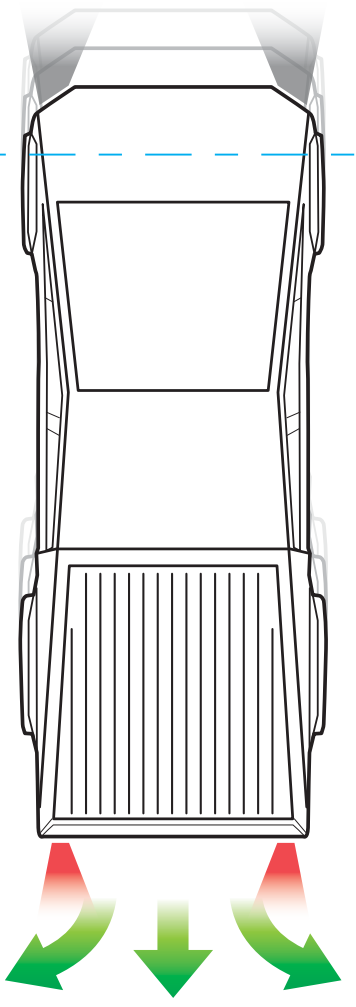

SKILL CHECK! • CONTRÔLE DES COMPÉTENCES • FAHRKÜNSTE TESTEN! • CONTROLLIAMO LE TUE COMPETENZE! • VAARDIGHEIDSCHECK! • ¡TEST DE HABILIDAD! • CAPACIDADES À PROVA! • KONTROLL! • TAITOTESTI • TJEK AF KØREEVNER! • FERDIGHETSSJEKK! • SPRAWDZENIE UMIEJĘTNOŚCI! • ZKOUŠKA DOVEDNOSTÍ! • KONTROLA ŠIKOVNOSTI! • ÜGYESSÉG ELLENŐRZÉSE! • ПРОВЕРКА НАВЫКОВ! • ΕΛΕΓΧΟΣ ΙΚΑΝΟΤΗΤΩΝ! • BECERİ KONTROLÜ! • التحقق من المهارات!

Remember, turning directions are flipped on the remote controller when you are driving backward!
N'oubliez pas que les directions sont inversées sur la télécommande lorsque vous reculez !
Beim Rückwärtsfahren darauf achten, dass die Lenkungsrichtungen auf der Fernsteuerung vertauscht sind.
Ricorda che le direzioni di sterzata sono invertite sul telecomando quando vai in retromarcia!
Denk eraan dat de stuurrichtingen op de afstandsbediening precies andersom zijn als je achteruit rijdt!
Importante: Las direcciones funcionan al revés en el mando de control remoto cuando se conduce marcha atrás.
Ter em atenção que as direções de condução são invertidas no comando ao conduzir para trás!
Kom ihåg att vridriktningen är omvänd på fjärrkontrollen när du backar!
Muista, että kauko-ohjaimen ohjaussuunnat ovat päinvastaiset, kun ajat taaksepäin!
Husk, at drejeretningen er omvendt på fjernbetjeningen, når du kører baglæns!
Husk at kjøreretningene er byttet om på fjernkontrollen når du rygger!
Pamiętaj, że gdy jedziesz do tyłu, kierunki sterowania na kontrolerze działają odwrotnie!
Nezapomeňte, že při couvání jsou směry zatáčení na dálkovém ovladači obrácené!
Nezabúdajte, že keď jazdíte dozadu, smer bočenia na diaľkovom ovládači je obrátený!
Ne feledje, hogy hátramenetben a távirányítón felcserélődnek a kormányzási irányok!
Помните, при движении в обратном направлении кнопки поворотов переключаются наоборот!
Θυμηθείτε, οι οδηγίες κατεύθυνσης αναποδογυρίζονται στο τηλεχειριστήριο όταν οδηγείτε προς τα πίσω!
Geriye doğru sürerken uzaktan kumandadaki dönüş yönlerinin tersine döndüğünü unutmayın!
تذكّر أن اتجاهات التوجيه مقلوبة على جهاز التحكم عن بعد عندما تقود للخلف!

CYBERQUAD STORAGE • STOCKAGE DU CYBERQUAD • CYBERQUAD VERSTAUEN • Conservazione di Cyberquad • CYBERQUAD-OPSLAG • ALMACENAMIENTO CYBERQUAD • ARRUMAÇÃO DO CYBERQUAD • FÖRVARING AV CYBERQUAD • CYBERQUAD SÄILYTYSTILA • OPBEVARING AF CYBERQUAD • CYBERQUAD-OPPBEVARING • PRZECHOWYWANIE CYBERQUAD • SKLAD CYBERQUAD • ULOŽENIE CYBERQUAD • CYBERQUAD TÁROLÓ • ХРАНЕНИЕ CYBERQUAD • ΑΠΟΘΗΚΕΥΣΗ CYBERQUAD • CYBERQUAD'I SAKLAMA • تخزين سيارة CYBERQUAD

Load the Cyberquad onto the truck bed!
Placez le Cyberquad dans le coffre du véhicule !
Den Cyberquad auf die Ladefläche des Trucks fahren!
Caricare Cyberquad sul pianale del camion!
Laad de Cyberquad op het laadbed!
¡Carga el Cyberquad en el camión!
Coloca o Cyberquad na plataforma do camião!
Lasta Cyberquad på flaket!
Aseta Cyberquad ajoneuvon lavalle!
Sæt Cyberquad på vognens lad!
Sett Cyberquad tilbake på basen!
Załaduj Cyberquad na tył pojazdu.
Naložte Cyberquad do tahače!
Naložte Cyberquad do nákladného priestoru dodávky!
Helyezze a Cyberquad a platóra!
Загрузите Cyberquad на платформу грузовика!
Τοποθετήστε το Cyberquad στην καρότσα του φορτηγού!
Cyberquad'ı kasaya yükleyin!
يجب تحميل سيارة Cyberquadفوق سطح الشاحنة!

FOR PRODUCT SOLD IN USA • POUR LES PRODUITS VENDUS AUX ÉTATS-UNIS

This device complies with Part 15 of the FCC Rules.

Operation is subject to the following two conditions:

(1) This device may not cause harmful interference, and (2) this device must accept any interference received, including interference that may cause undesired operation.

- This equipment has been tested and found to comply with the limits for a Class B digital device, pursuant to part 15 of the FCC rules. These limits are designed to provide reasonable protection against harmful interference in a residential installation. This equipment generates, uses and can radiate radio frequency energy and, if not installed and used in accordance with the instructions, may cause harmful interference to radio communications. However, there is no guarantee that interference will not occur in a particular installation. If this equipment does cause harmful interference to radio or television reception, which can be determined by turning the equipment off and on, the user is encouraged to try to correct the interference by one or more of the following measures:
- Reorient or relocate the receiving antenna.
- Increase the separation between the equipment and receiver.
- Connect the equipment into an outlet on a circuit different from that to which the receiver is connected.
- Consult the dealer or an experienced radio/TV technician for help.

NOTE: Changes or modifications not expressly approved by the manufacturer responsible for compliance could void the user's authority to operate the equipment.

Cet appareil est conforme à l'article 15 de la réglementation de la FCC.

L'utilisation de ce dispositif est autorisée seulement aux deux conditions suivantes :

(1) il ne doit pas produire de brouillage nuisible, et (2) l'utilisateur du dispositif doit être prêt à accepter tout brouillage radioélectrique reçu, même si ce brouillage est susceptible de compromettre le fonctionnement du dispositif.

- Cet appareil a été testé et jugé conforme aux limites de la classe B pour un appareil numérique en vertu de l'article 15 de la réglementation de la FCC. Ces limites ont été instaurées pour fournir une protection raisonnable contre toute interférence nuisible dans une installation résidentielle. Cet appareil génère, utilise et peut émettre de l'énergie radiofréquence. S'il n'est pas installé et utilisé conformément aux instructions, il peut provoquer des interférences sur les communications radio. Cependant, il n'est pas garanti que des interférences ne se produiront pas dans certaines installations. Si cet appareil cause des interférences à la réception radio ou télévisée (ce qui peut être vérifié en éteignant l'appareil puis en le remettant sous tension), l'utilisateur peut tenter de les résoudre en suivant une ou plusieurs des mesures ci-après :
- Réorienter ou déplacer l'antenne réceptrice.
- Augmenter l'espace entre l'appareil et le récepteur.
- Brancher l'appareil sur une prise de courant différente de celle sur laquelle le récepteur est branché.
- Pour obtenir de l'aide, contacter le vendeur ou un technicien radio/télévision expérimenté.

REMARQUE : Tout changement ou modification de cet appareil n'ayant pas été expressément approuvé par les parties responsables de sa conformité peut entraîner l'annulation du droit d'exploitation de l'équipement par l'utilisateur.

FOR PRODUCT SOLD IN CANADA • POUR LES PRODUITS VENDUS AU CANADA

This equipment complies with FCC & Canada radiation exposure limits set forth for uncontrolled environments.
This transmitter must not be co-located or operating in conjunction with any other antenna or transmitter.

This device contains licence-exempt transmitter(s)/receiver(s) that comply with Innovation, Science and Economic Development Canada's licence-exempt RSS(s).

Operation is subject to the following two conditions:

(1) This device may not cause interference. (2) This device must accept any interference, including interference that may cause undesired operation of the device.

Cet équipement est conforme aux limites d'exposition aux radiations définies par le Canada pour des environnements non contrôlés.
Cet émetteur ne doit pas être installé au même endroit ni utilisé avec une autre antenne ou un autre émetteur.

L'émetteur/récepteur exempt de licence contenu dans le présent appareil est conforme aux CNR d'Innovation, Sciences et Développement économique Canada applicables aux appareils radio exempts de licence.

L'exploitation est autorisée aux deux conditions suivantes :

(1) L'appareil ne doit pas produire de brouillage; (2) L'appareil doit accepter tout brouillage radioélectrique subi, même si le brouillage est susceptible d'en compromettre le fonctionnement.

Este equipamento não tem direito à proteção contra interferência prejudicial e não pode causar interferência em sistemas devidamente autorizados.

Este produto está homologado pela ANATEL, de acordo com os procedimentos regulamentados pela Resolução n°. 242/2000 e atende aos requisitos técnicos aplicados.

Para maiores informações, consulte o site da ANATEL – www.anatel.gov.br

HOT WHEELS RC 1:12 TESLA CYBERTRUCK **Marca: Mattel**
Alimentación del vehÍculo: Entrada: 7,4 Vcc (1 Li-ion baterÍa, 1500mAh) **Potencia nominal: 45 watt**
Alimentación del control remoto: Entrada: 3 Vcc (2 baterÍas AA) **Potencia nominal: 0,06 watt**
Importado y distribuido por Mattel de México, S.A. de C.V., Miguel de Cervantes Saavedra No. 193, Pisos 10 y 11, Col. Granada, Alcaldía Miguel Hidalgo, C.P. 11520, México, Ciudad de México. R.F.C. MME-920701-NB3.
Tels.: 59-05-51-00 Ext. 5206 ó 01-800-463-59-89.
CONTENIDO: 1 CYBERTRUCK, 1 CYBERQUAD, 1 MANDO DE CONTROL REMOTO **HECHO EN CHINA**

La operación de este equipo está sujeta a las siguientes dos condiciones: (1) es posible que este equipo o dispositivo no cause interferencia perjudicial y (2) este equipo o dispositivo debe aceptar cualquier interferencia, incluyendo la que pueda causar su operación no deseada.

NOM NYCE

TIPS & HINTS – FOR ALL DRIVING ENVIRONMENTS • REMARQUES ET CONSEILS – POUR UNE UTILISATION SUR TOUT TYPE DE SURFACE • TIPPS UND HINWEISE - FÜR ALLE FAHRUMGEBUNGEN • CONSIGLI E SUGGERIMENTI PER TUTTI I TRACCIATI • TIPS – VOOR ALLE RIJOMSTANDIGHEDEN • CONSEJOS DE CONDUCCIÓN GENERALES • DICAS: PARA TODOS OS TERRENOS • TIPS OCH ANVISNINGAR - FÖR ALLA KÖRFÖRHÅLLANDEN • VINKKEJÄ KAIKKIIN AJOYMPÄRISTÖIHIN • TIPS OG TRICKS – TIL ALLE KØRSELSOMGIVELSER • TIPS OG TRIKS – FOR ALLE KJØREFORHOLD • WSKAZÓWKI – DO WSZYSTKICH POWIERZCHNI • TIPY A TRIKY – PRO VŠECHNY JÍZDNÍ PODMÍNKY • TIPY A RADY – PRE VŠETKY PROSTREDIA, V KTORÝCH JAZDÍTE • TIPPEK ÉS TANÁCSOK – MINDEN VEZETÉSI KÖRNYEZETHEZ • СОВЕТЫ И ПОДСКАЗКИ ДЛЯ ВСЕХ ВИДОВ ВНЕШНЕЙ СРЕДЫ ВО ВРЕМЯ ИГРЫ • ΚΟΛΠΑ & ΣΥΜΒΟΥΛΕΣ - ΓΙΑ ΟΛΕΣ ΤΙΣ ΕΠΙΦΑΝΕΙΕΣ • TÜM SÜRÜŞ ORTAMLARI İÇİN İPUÇLARI VE PÜF NOKTALARI • نصائح وتلميحات - لجميع بيئات القيادة

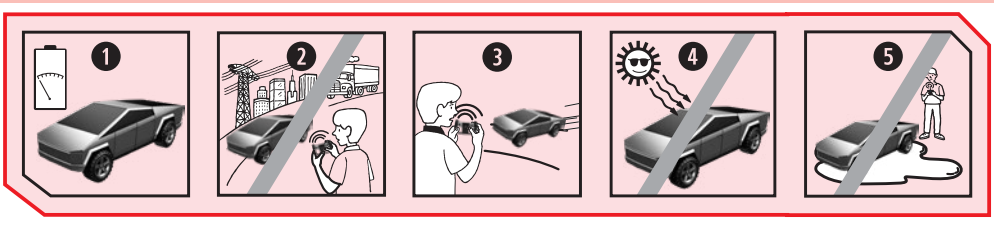

1. When your vehicle starts to lose power, it may lose functions or performance. It's time for a recharge. For best performance, always start with a fully-charged battery. Your vehicle's running time may change depending on driving style and driving environment.
2. Radio interference can make your vehicle run badly. Interference can be caused by other RC vehicles running on the same frequency, electrical wires, large buildings, CB radios, or other wireless gear. Try to stay away from these!
3. Point your remote controller up, and not down toward your vehicle. If your vehicle gets too far away, it won't work properly.
4. Don't store your vehicle near heat or in direct sunlight. Always turn switches OFF and remove all batteries from the remote controller before storage.
5. Don't drive your vehicle in sand or through water or snow. Do not immerse in water. If your vehicle does get wet, wipe it with a towel and allow to dry completely overnight. If your remote controller is accidentally dropped in water, remove battery(ies) and allow your remote controller to air-dry. Replace with fresh battery(ies) before operation.
6. When exposed to an electrostatic source, the remote controller and/or the vehicle may malfunction. To resume normal operation of the remote controller, remove the batteries and reinstall them after 5 seconds. To resume normal operation of the vehicle, turn the power OFF for 5 seconds, then turn it ON again.
7. Play safely! Do not drive the vehicle in the street!

1. Lorsque le véhicule commence à être moins puissant, il peut perdre certaines fonctions ou devenir moins performant. Il est alors temps de recharger la batterie. Pour obtenir de meilleures performances, commencez toujours avec une batterie complètement chargée. L'autonomie du véhicule peut varier selon le style de conduite et le type de surface.
2. Des interférences radio peuvent nuire au bon fonctionnement du véhicule. Elles peuvent être provoquées par l'utilisation sur la même fréquence d'autres véhicules télécommandés, ainsi que par la proximité de fils électriques, de grands immeubles, de radios CB ou d'équipements sans fil. Il est recommandé d'en rester éloigné.
3. Dirigez la télécommande vers le haut et non vers le bas en direction du véhicule. Si le véhicule s'éloigne de trop, il ne fonctionnera pas correctement.
4. Ne rangez pas le véhicule près d'une source de chaleur ou en plein soleil. Placez toujours les interrupteurs en position OFF et retirez toutes les piles de la télécommande avant de ranger le jouet.
5. Ne faites pas rouler le véhicule sur le sable ou sur des surfaces mouillées ou enneigées. Ne le plongez pas dans l'eau. Si le véhicule venait à être mouillé, essuyez-le avec une serviette et laissez-le sécher toute une nuit. Si la télécommande tombe accidentellement dans l'eau, retirez la ou les piles, puis laissez-la sécher à l'air libre. Remplacez la ou les piles par une ou plusieurs piles neuves avant de faire fonctionner de nouveau le véhicule.
6. La télécommande et/ou le véhicule peuvent ne pas fonctionner correctement s'ils sont exposés à une source électrostatique. Pour utiliser à nouveau normalement la télécommande, retirez les piles, puis réinstallez-les après 5 secondes. Pour utiliser à nouveau normalement le véhicule, éteignez-le pendant cinq secondes, puis remettez-le en marche.
7. Jouez en toute sécurité ! Ne faites pas fonctionner le véhicule dans la rue.

1. Wird die Energiezufuhr geringer, kann es sein, dass das Fahrzeug einige seiner Funktionen nicht mehr ausführen kann. Dann sollten die Batterien wieder aufgeladen werden. Für optimale Leistung immer mit vollständig aufgeladener Batterie starten. Je nach Fahrstil und Fahrumgebung kann die Laufzeit des Fahrzeugs variieren.
2. Aufgrund von Frequenzstörungen kann der Betrieb des Fahrzeugs gestört werden. Störungen können durch andere R/C Fahrzeuge verursacht werden, die auf derselben Frequenz betrieben werden, oder auch durch den Betrieb in der Nähe von Hochspannungsmasten, stahlverstärkten Betonbauten, durch vorbeifahrende Autos mit CB-Funk oder schnurlose Geräte. Diese Störquellen sollten vermieden werden!
3. Für optimale Fahrleistung die Fernsteuerung aufrecht halten und nicht nach unten auf das ferngesteuerte Fahrzeug richten. Entfernt sich das Fahrzeug zu weit von der Fernsteuerung, wird die Sendeleistung schwächer, und das Fahrzeug reagiert nicht mehr richtig.
4. Das Fahrzeug nicht in der Nähe einer Wärmequelle oder in direktem Sonnenlicht aufbewahren. Das Fahrzeug zum Aufbewahren immer AUSSCHALTEN und alle Batterien aus der Fernsteuerung herausnehmen.
5. Das Fahrzeug nicht über Sand, durch Wasser oder Schnee fahren lassen. Wasser kann die Elektronik des Fahrzeugs beschädigen. Das Gerät nicht in Wasser tauchen. Sollte das Fahrzeug nass werden, dieses mit einem Tuch trocken wischen und vor erneutem Gebrauch vollständig trocknen lassen. Kommt die Fernsteuerung versehentlich mit Wasser in Berührung, die Batterien herausnehmen und die Fernsteuerung vollständig an der Luft trocknen lassen. Vor Gebrauch neue Batterie/n einlegen.
6. Elektrostatische Quellen können die Funktion der Fernsteuerung und/oder des Fahrzeugs stören. Die Batterien herausnehmen und nach 5 Sekunden wieder einlegen, damit die Fernsteuerung wieder normal funktioniert. Zur Wiederaufnahme der regulären Funktion des Fahrzeugs den Ein-/Ausschalter AUS- und dann wieder EINSCHALTEN.
7. Sicher spielen! Das Fahrzeug nicht auf Straßen fahren lassen!

1. Quando il veicolo inizia a perdere potenza, anche le funzioni e le prestazioni ne risentiranno. Dovrai quindi ricaricarlo. Per un funzionamento ottimale, inizia a giocare con una batteria completamente carica. La durata di carica del veicolo può variare in base al tuo stile di guida e al tipo di tracciato.
2. Le interferenze radio possono compromettere le prestazioni del veicolo. Queste possono essere causate da altri veicoli R/C azionati sulla stessa frequenza, cavi elettrici, grandi edifici, radio CB o altri dispositivi wireless. Cerca di evitarli.
3. Punta l'antenna verso l'alto e non in basso verso il veicolo. Se il veicolo dovesse allontanarsi eccessivamente, potrebbe non funzionare in modo appropriato.
4. Non riporre il veicolo vicino a fonti di calore intense o alla luce solare diretta. Sposta sempre le levette su OFF ed estrai tutte le pile dal radiocomando prima di riporre il giocattolo.
5. Non guidare il veicolo su sabbia, acqua o neve. Non immergerlo in acqua. Se il veicolo dovesse bagnarsi, passalo con un panno e lascialo asciugare completamente. Se il radiocomando dovesse cadere accidentalmente in acqua, estrai le pile e lascialo asciugare all'aria. Inserisci delle pile nuove prima dell'attivazione.
6. Il radiocomando e/o il veicolo potrebbero non funzionare in modo appropriato se esposti a fonti elettrostatiche. Per ripristinare il regolare funzionamento del radiocomando, estrai le pile e reinseriscile dopo 5 secondi. Per ripristinare il regolare funzionamento del veicolo, spegnilo per 5 secondi e poi riaccendilo.
7. Gioca in modo sicuro! Non usare il veicolo in strada!

1. Wanneer je voertuig vermogen begint te verliezen, kan het minder goed gaan rijden of kunnen er functies uitvallen. Het is dan tijd om opnieuw op te laden. Voor de beste prestaties altijd beginnen met een volledig opgeladen batterij. De rijtijd van je voertuig is mede afhankelijk van je rijstijl en de rijomstandigheden.
2. Je voertuig kan minder goed gaan rijden als gevolg van radio-interferentie. Interferentie kan worden veroorzaakt door een ander voertuig met een afstandsbediening die op dezelfde frequentie werkt, of door elektriciteitskabels, hoge gebouwen, zendapparatuur of andere draadloze apparaten. Blijf hier dus zo veel mogelijk bij uit de buurt!
3. Richt de afstandsbediening omhoog, niet omlaag naar het voertuig. Als je voertuig te ver van de zender vandaan komt, werkt het minder goed.
4. Je voertuig niet opbergen in de buurt van een warmtebron of in rechtstreeks zonlicht. Vóór het opbergen altijd de schakelaars UIT zetten en alle batterijen uit de afstandsbediening verwijderen.
5. Rij niet met je voertuig door zand, water of sneeuw. Niet in water onderdompelen. Als je voertuig nat wordt, droogvegen met een handdoek en goed laten drogen. Als de afstandsbediening per ongeluk in het water valt, moet je de batterij(en) eruit halen en je afstandsbediening volledig laten drogen. Vervang de batterij(en) alvorens het speelgoed te gebruiken.
6. Wanneer de afstandsbediening of het voertuig worden blootgesteld aan een elektrostatische bron, zullen ze mogelijk niet goed meer functioneren. Om de normale werking van de afstandsbediening te hervatten, moet je de batterijen verwijderen en ze na 5 seconden terugplaatsen. Om de normale werking van het voertuig te hervatten het 5 seconden UIT en daarna weer AAN zetten.
7. Speel veilig! Nooit met dit voertuig op straat rijden!

1. Cuando el vehículo empieza a perder potencia y sus funciones y rendimiento disminuyen, se debe recargar la batería de polímero de litio incluida. Para obtener un mejor rendimiento, es mejor empezar siempre con una batería completamente cargada. La duración de la batería puede variar según el estilo y el entorno de conducción.
2. Si el vehículo funciona de forma irregular, la causa más probable son las interferencias de radio. Estas pueden deberse a la presencia de otro vehículo teledirigido que opere en la misma frecuencia, a cables de alta tensión, a grandes edificios, a frecuencias de radioaficionado o a otros dispositivos inalámbricos. La mejor solución es elegir otro lugar para jugar con este juguete.
3. Dirigir el mando de control remoto hacia arriba y no hacia el vehículo. Si el vehículo se aleja demasiado del transmisor, la señal se debilitará y este no funcionará correctamente.
4. El vehículo no debe guardarse cerca de fuentes de calor ni en lugares donde esté expuesto a la acción directa del sol. Al guardar el juguete, apagar todos los interruptores y retirar todas las pilas del mando de control remoto.
5. No se puede jugar con este vehículo en arena, agua o nieve. No sumergirlo en agua. Si el vehículo se moja, pasarle una toalla y dejarlo secar por completo durante una noche. Si el mando de control remoto cae accidentalmente en el agua, sacar las pilas del mando y dejar que se seque al aire libre. Reemplazar las pilas del mando por pilas nuevas antes de volver a usar el juguete.
6. Es posible que el mando y el vehículo no funcionen correctamente si están expuestos a una fuente electrostática. Para reanudar el funcionamiento normal del mando de control remoto, extraer las pilas y volver a ponerlas después de 5 segundos. Para reanudar el funcionamiento normal del vehículo, se debe apagar durante 5 segundos y volver a encenderlo de nuevo.
7. ¡Se debe jugar con precaución! No jugar con este vehículo en la calle.

1. Quando o veículo começa a perder potência, pode perder algumas funções ou o correto funcionamento. Nesse momento, a bateria deve ser recarregada. Para um melhor funcionamento, iniciar a brincadeira sempre com a bateria carregada. A duração de condução do veículo pode depender do estilo de condução e do terreno.
2. A rádiointerferência pode causar o mau funcionamento do veículo. A interferência pode ser causada por outros veículos telecomandados em funcionamento na mesma frequência, cabos elétricos, edifícios altos, rádios BC ou outros equipamentos sem fios. Brincar longe destas interferências!
3. Apontar o comando para cima. Não apontar para baixo em direção ao veículo. Se o veículo se afastar excessivamente do local de onde está a ser telecomandado, deixa de funcionar corretamente.
4. Não guardar o veículo perto de calor intenso ou luz solar direta. Colocar sempre os interruptores na posição DESLIGADO e remover todas as pilhas do comando antes de arrumar.
5. Não conduzir o veículo na areia, água ou neve. Não mergulhar o produto na água. Se o veículo se molhar, limpá-lo com uma toalha e deixá-lo secar bem durante a noite. Se o comando cair por acidente à água, remover as pilhas e deixar o comando secar ao ar. Antes de colocar em funcionamento, substituir as pilhas.
6. O comando e/ou o veículo pode(m) funcionar incorretamente se exposto(s) a uma fonte eletrostática. Para retomar o funcionamento normal do comando, remover as pilhas e voltar a instalá-las após 5 segundos. Para retomar o funcionamento normal do veículo, desligar durante 5 segundos e voltar a ligar.
7. Brincar em segurança! Não utilizar o veículo na estrada!

1. När batterierna börjar bli dåliga, kan leksaken sluta fungera. Då är det dags att ladda det. För bästa prestanda bör du alltid starta med fulladdat batteri. Fordonets körtid kan variera beroende på körstil och körförhållanden.
2. Radiointerferens kan göra att fordonet fungerar sämre. Interferens kan orsakas av andra radiostyrda fordon på samma frekvens, elektriska ledningar, stora byggnader, kommunikationsradioapparater eller annan trådlös apparatur. Försök att hålla avstånd till dessa enheter!
3. Rikta fjärrkontrollen uppåt och inte nedåt mot fordonet. Om fordonet kommer för långt bort fungerar det inte korrekt.
4. Förvara inte fordonet nära värmekällor eller i direkt solljus. Stäng alltid AV strömbrytaren och ta ut samtliga batterier från fjärrkontrollen före förvaring.
5. Kör inte med fordonet i sand eller genom vatten eller snö. Sänk inte ner i vatten. Om fordonet blir vått bör du torka det med en handduk och låta det torka helt över natten. Om du råkar tappa fjärrkontrollen i vatten ska du ta ur batteriet/batterierna och låta fjärrkontrollen lufttorka. Byt mot nytt alkaliskt batteri/batterier innan du använder den.
6. Om fjärrkontrollen eller fordonet utsätts för en elektrostatisk källa kan de sluta fungera. Ta då ut batterierna och sätt tillbaka dem efter 5 sekunder för att återställa fjärrkontrollen. För att återställa fordonet stänger du AV det i 5 sekunder och sätter sedan PÅ det igen.
7. Lek med förstånd! Kör inte med fordonet på gatan!

1. Kun akku alkaa tyhjentyä, ajoneuvo ei ehkä toimi normaalisti tai se voi menettää tehoaan. Akku on aika ladata. Ajoneuvo toimii parhaiten, kun pidät huolta, että akku on täyteen ladattu aina aloittaessasi ajamisen. Ajoneuvon ajoaika vaihtelee ajotyylin ja ajoympäristön mukaan.
2. Radiohäiriöt voivat vaikeuttaa ajamista. Häiriöitä voivat aiheuttaa muut samalla taajuudella toimivat radio-ohjattavat ajoneuvot, sähköjohdot, suuret rakennukset, radiopuhelimet tai muut johdottomat laitteet. Yritä pysyä poissa niiden lähettyviltä.
3. Osoita kauko-ohjaimella ylös, ei alas ajoneuvoa kohti. Jos ajoneuvo joutuu liian kauas, ohjaus ei toimi kunnolla.
4. Älä säilytä ajoneuvoa kuumassa paikassa tai suorassa auringonpaisteessa. Käännä aina kaikki kytkimet OFF-asentoon ja irrota kauko-ohjaimen paristot säilytystä varten.
5. Älä aja hiekassa, vedessä tai lumessa. Älä upota lelua veteen. Jos ajoneuvo kastuu, pyyhi se ja anna sen kuivua kunnolla yön yli. Jos kauko-ohjain putoaa veteen, poista paristot ja anna ilman kuivattaa laite. Vaihda siihen uudet paristot ennen kuin otat sen käyttöön.
6. Jos kauko-ohjain joutuu alttiiksi sähköstaattiselle kentälle, sen ja/tai ajoneuvon toiminta voi häiriintyä. Toiminta palautuu normaaliksi, kun poistat paristot ja asennat ne takaisin paikoilleen 5 sekunnin kuluttua. Voit jatkaa ajoneuvon normaalia käyttöä katkaisemalla virran viideksi sekunniksi ja kytkemällä sen sitten uudelleen.
7. Leiki turvallisesti! Älä leiki ajotiellä!

1. Når køretøjet begynder at miste kraft, kan det miste funktionalitet eller driftsevne. Så er det tid til en opladning. For den bedste ydelse bør man altid starte med et fuldt opladet batteri. Køretøjets driftstid kan variere og afhænger af den måde, du kører på, og af omgivelserne.
2. Radiointerferens kan få dit køretøj til at køre dårligere. Interferens kan forårsages af andet fjernstyret legetøj, der kører på samme frekvens, elledninger, store bygninger, Cb-radioer eller andet trådløst udstyr. Prøv at holde dig væk fra dem!
3. Lad fjernbetjeningen pege opad, ikke nedad mod legetøjet. Hvis køretøjet kommer for langt væk, fungerer det ikke korrekt.
4. Opbevar ikke dit køretøj i nærheden af varmekilder eller i direkte sollys. Sørg for, at afbryderne altid er slukket/OFF, og tag alle batterierne til fjernbetjeningen ud før opbevaring.
5. Lad ikke køretøjet køre i sand eller gennem vand eller sne. Må ikke nedsænkes i vand. Hvis køretøjet bliver vådt, skal det tørres af med et håndklæde og tørre til næste dag. Hvis fjernbetjeningen ved et uheld nedsænkes i vand, skal batterierne tages ud, og du skal lade fjernbetjeningen lufttørre. Sæt nye batterier i inden brug igen.
6. Hvis fjernbetjeningen og/eller køretøjet udsættes for en elektrostatisk kilde, fungerer de muligvis ikke korrekt. For at fjernbetjeningen kan fungere normalt igen, skal batterierne tages ud og sættes i igen efter 5 sekunder. For at fjernbetjeningen kan fungere normalt igen, skal strømmen SLUKKES 5 sekunder og så TÆNDES igen.
7. Sikker leg! Kør ikke med bilen på en trafikeret vej!

1. Når kjøretøyet begynner å miste kraft, kan det miste funksjonsevnen eller fungere dårligere. Da er det på tide å lade bilen. Start alltid med et fulladet batteri for å få best mulig ytelse. Driftstiden til kjøretøyet kan endre seg avhengig av hvordan og hvor du kjører.
2. Radiointerferens kan gjøre at bilen yter dårligere. Interferens kan forårsakes av andre radiostyrte biler som er innstilt til samme frekvens, elektriske ledninger, store bygninger, CB-radioer eller annet utstyr. Prøv å holde deg unna disse!
3. Hold fjernkontrollen oppover og ikke vendt ned mot bilen. Hvis bilen er for langt unna senderen, kommer det ikke til å fungere skikkelig.
4. Ikke oppbevar bilen i nærheten av varmekilder eller i direkte sollys. Slå alltid AV begge bryterne og ta ut batteriene fra fjernkontrollen før leken oppbevares.
5. Ikke bruk bilen i sand, vann eller snø. Ikke send leken ned i vann. Hvis kjøretøyet blir utsatt for vann, må du tørke av med et håndkle og la tørke helt over natten. Hvis fjernkontrollen utilsiktet faller i vannet, må du fjerne batteriene og la fjernkontrollen lufttørke. Sett inn nye batterier før videre bruk.
6. Hvis leken utsettes for en elektrostatisk kilde, kan det hende at fjernkontrollen ikke virker som den skal. Ta ut batteriene og sett dem inn igjen etter fem sekunder for å gjenoppta normal bruk av fjernkontrollen. Slå kjøretøyet AV i et par sekunder og deretter PÅ igjen for å bruke bilen som normalt igjen.
7. Vær forsiktig! Ikke bruk bilen på veien!

1. Gdy pojazd zacznie tracić moc, może to prowadzić do ograniczenia jego funkcjonalności lub osiągów. Czas na ładowanie. Najlepsze rezultaty uzyskasz, zaczynając zawsze z w pełni naładowanym akumulatorem. Czas pracy pojazdu na akumulatorze może się różnić w zależności od Twojego stylu jazdy i powierzchni, na której odbywa się zabawa.
2. Zakłócenia radiowe mogą spowodować nieprawidłowe działanie pojazdu. Zakłócenia mogą być powodowane przez inne zdalnie sterowane pojazdy działające na tej samej częstotliwości, przewody elektryczne, duże budynki, radia CB oraz inne urządzenia bezprzewodowe. Staraj się ich unikać!
3. Skieruj kontroler w górę, a nie w dół w kierunku pojazdu. Jeśli Twój pojazd odjedzie za daleko, nie będzie działał prawidłowo.
4. Nie przechowuj pojazdu w pobliżu źródeł ciepła ani w miejscach bezpośrednio nasłonecznionych. Zawsze przesuwaj przełączniki do pozycji WYŁ. i wyjmuj wszystkie baterie z kontrolera, kiedy ma być przechowywany.
5. Nie wjeżdżaj pojazdem w piasek i nie jeździ przez wodę ani śnieg. Nie zanurzaj w wodzie. Jeśli pojazd zmoknie, wytrzyj go ręcznikiem i zostaw na noc do całkowitego wyschnięcia. W razie przypadkowego upuszczenia kontrolera do wody wyjmij baterię(e) i zaczekaj, aż kontroler wyschnie. Przed ponownym użyciem wymień baterie na nowe.
6. Pod wpływem oddziaływań elektrostatycznych kontroler lub pojazd może działać wadliwie. Aby przywrócić normalne działanie kontrolera, wyjmij baterie i włóż je ponownie po 5 sekundach. Aby przywrócić normalne działanie pojazdu, wyłącz zasilanie na 5 sekund, a następnie włącz je ponownie.
7. Baw się bezpiecznie! Nie baw się produktem na ulicy!

1. Když vozidlu začne docházet baterie, může ztratit výkon i některé funkce. Je čas ho dobít. Nejlepšího výkonu dosáhnete, když budete vždy vyjíždět s plně nabitou baterií. Doba provozu vozidla závisí na vašem jízdním stylu a jízdních podmínkách.
2. Kvůli rušení rádiového signálu může vozidlo špatně reagovat. Rušení signálu může být způsobeno jinými vozidly fungujícími na stejné radiové frekvenci, elektrickými dráty, vysokými budovami, radiostanicemi CB nebo jinými bezdrátovými zařízeními. Snažte se jim vyhnout!
3. Dálkový ovladač držte svisle a nemiřte jím na vozidlo. Když bude vozidlo příliš daleko, nebude správně fungovat.
4. Neukládejte vozidlo v prostředí s vysokými teplotami nebo na přímém slunečním záření. Před uložením vypněte vypínače a z dálkového ovladače vyjměte všechny baterie.
5. Nejezděte s vozidlem v písku, ve vodě ani ve sněhu. Neponořujte ho do vody. Pokud se vozidlo namočí, osušte ho utěrkou a nechte ho přes noc zcela vyschnout. Upustíte-li nedopatřením dálkový ovladač do vody, vyjměte baterii (baterie) a nechte ho vyschnout. Před příštím použitím vložte novou baterii (nové baterie).
6. Vystavíte-li vozidlo nebo dálkový ovladač působení zdroje elektrostatické energie, nemusí fungovat správně. Normální provoz dálkového ovladače obnovíte tak, že vyjmete baterie a opět je po 5 sekundách vložíte. Normální provoz vozidla obnovíte tak, že ho na 5 sekund vypnete a poté opět zapnete.
7. Hrajte si bezpečně! Nejezděte s vozidlem po ulici!

1. Keď je vozidlo takmer vybité, môže prestať správne fungovať alebo sa zhorší jeho výkon. Vtedy treba dobiť batériu. Ak chcete dosiahnuť najlepší výkon, vždy začnite s plne nabitou batériou. Čas prevádzky vozidla sa môže meniť v závislosti od štýlu jazdenia a prostredia, v ktorom sa jazdí.
2. Rádiové rušenie môže spôsobiť nesprávne fungovanie vozidla. Rušenie signálu môžu spôsobiť iné vozidlá na diaľkové ovládanie fungujúce na rovnakej frekvencii, elektrické drôty, veľké budovy, CB rádiostanice alebo iné bezdrôtové vybavenie. Snažte sa im vyhnúť!
3. Diaľkový ovládač namierte hore, nie dole na svoje vozidlo. Ak vozidlo zájde priveľmi ďaleko, nebude správne fungovať.
4. Vozidlo neskladujte v blízkosti zdrojov tepla ani na priamom slnečnom žiarení. Pred uskladnením vždy prepnite prepínače do polohy VYPNITE a vyberte z diaľkového ovládača všetky batérie.
5. S vozidlom nejazdite po piesku, cez vodu ani po snehu. Neponáraj ho do vody. Ak sa autíčko namočí, osuš ho utierkou a nechaj ho cez noc úplne vyschnúť. Ak vám diaľkový ovládač nechtiac spadol do vody, vyberte batériu (batérie) a nechajte diaľkový ovládač voľne vyschnúť na vzduchu. Pred ďalším použitím vymeň staré batérie za nové.
6. V prípade vystavenia zdroju elektrostatickej energie nemusí diaľkový ovládač a/alebo vozidlo fungovať správne. Ak chcete pokračovať v normálnom používaní diaľkového ovládača, vyberte batérie a po 5 sekundách ich znova vložte. Ak chcete pokračovať v normálnom používaní autíčka, na 5 sekúnd ho VYPNITE a znova ho ZAPNITE.
7. Pri hre dbajte na bezpečnosť! S autíčkom sa nehraj na ulici!

1. A behelyezett elemek élettartama végén előfordulhat, hogy a jármű nem működik megfelelően. Eljött a feltöltés ideje. A legjobb teljesítmény érdekében mindig teljesen feltöltött akkumulátorral kell kezdeni. A jármű játékideje a vezetési stílustól és a vezetési környezettől függ.
2. A rádióinterferencia miatt a gépkocsi rosszul működhet. Interferenciát okozhatnak az ugyanazon a frekvencián működő távirányítós járművek, az elektromos vezetékek, a nagy épületek, a CB rádiók vagy más vezeték nélküli készülékek. Ne használja a járművet a közelükben!
3. A távirányítót felfelé, ne pedig lefelé, közvetlenül a jármű irányába tartsa. Ha a jármű túl messze van, a jeladó nem működik megfelelően.
4. Ne tárolja a járművet hőforrás közelében vagy közvetlen napfényben. Tárolás előtt mindig kapcsolja ki a járművet, és vegye ki az elemeket a távirányítóból.
5. Ne használja a járművet homokban, vizes felületen vagy hóban. Ne merítse vízbe. Ha a jármű vizes lesz, törölje át száraz törölközővel, és hagyja egy éjszakán át száradni. Ha a távirányító véletlenül vízbe esik, távolítsa el az eleme(ke)t, és hagyja a távirányítót teljesen megszáradni. Használat előtt helyezzen be új eleme(ke)t.
6. Elektrosztatikus forrás közelében zavar állhat be a távirányító és/vagy a jármű működésében. A távirányító normál működésének visszaállításához vegye ki, majd 5 másodperc múlva tegye vissza az elemeket. A jármű normál működésének visszaállításához kapcsolja ki, majd 5 másodperc elteltével ismét kapcsolja be a járművet.
7. Ügyeljen a biztonságra! Ne vezesse a járművet az utcán!

1. Когда ваша машинка начинает разряжаться, ее некоторые функции перестают работать. Пора зарядить машинку. Для лучших результатов всегда начинайте игру с полностью заряженной батареей. Продолжительность работы машинки может изменяться в зависимости от вашего стиля вождения и внешней среды.
2. Радиопомехи могут вызывать перебои в работе машинки. Помехи могут быть вызваны другими устройствами дистанционного управления, которые работают на той же частоте, а также электрическими проводами, крупными зданиями, радиостанциями диапазона CB или другими устройствами беспроводной связи. Рекомендуем не находиться вблизи вышеперечисленных объектов!
3. Направляйте пульт управления вверх, а не вниз к машинке. Если машинка удалится на слишком дальнее расстояние от вас, она не сможет работать надлежащим образом.
4. Не храните машинку возле источника тепла или под прямыми солнечными лучами. Храните пульт управления в ОТКЛЮЧЕННОМ состоянии, вынув все батарейки.
5. Не используйте машинку на песке, по воде или снегу. Не погружайте машинку в воду. При попадании влаги в машинку протрите полотенцем и дайте полностью высохнуть за ночь. Если вы случайно уронили машинку или пульт управления в воду, вытащите батарейки и высушите машинку или пульт управления на воздухе. Перед началом использования установите новые батарейки.
6. Под воздействием источников электростатического поля функционирование пульта управления и/или машинки может нарушаться. Для возобновления нормального функционирования пульта управления вытащите и повторно установите батарейки. Чтобы восстановить нормальную работу машинки, выключите ее на 5 секунд, а затем снова включите.
7. Играйте безопасно! Не играйте с машинкой на улице!

1. Όταν το όχημά σας αρχίζει να χάνει σε απόδοση και ισχύ. Σε μία τέτοια περίπτωση επαναφορτίστε την μπαταρία. Για καλύτερη απόδοση, πάντα να ξεκινάτε με πλήρως φορτισμένη μπαταρία. Η διάρκεια της λειτουργίας του οχήματος ποικίλλει, ανάλογα με τον τρόπο οδήγησης.
2. Η παρεμβολή στη συχνότητα μπορεί να κάνει το όχημα να μη λειτουργεί καλά. Παρεμβολή μπορεί να προκαλέσουν άλλα τηλεκατευθυνόμενα οχήματα που λειτουργούν στην ίδια συχνότητα, ηλεκτρικά καλώδια, μεγάλα κτίρια ή CB. Προσπαθήστε να μείνετε μακριά από αυτά!
3. Κρατήστε το τηλεχειριστήριο προς τα πάνω - και όχι προς το όχημά σας. Αν το όχημα απομακρυνθεί πολύ, δε θα λειτουργεί καλά.
4. Μην αποθηκεύετε το όχημα κοντά σε πηγή θερμότητας ή απ΄ευθείας στον ήλιο. Να κλείνετε πάντα τους διακόπτες και να βγάζετε τις μπαταρίες του τηλεχειριστηρίου πριν την αποθήκευση.
5. Μην οδηγείτε το όχημα σε νερό ή χιόνι. Μην το βυθίζετε στο νερό. Αν το όχημα βραχεί, σκουπίστε το με ένα πανί και αφήστε το να στεγνώσει καλά. Εάν το τηλεχειριστήριο σας πέσει στο νερό, αφαιρέστε τις μπαταρίες και αφήστε το τηλεχειριστήριο να στεγνώσει. Τοποθετήστε καινούργιες αλκαλικές μπαταρίες.
6. Το τηλεχειριστήριο ή/και το όχημα μπορεί να μη λειτουργούν σωστά όταν εκτίθενται σε ηλεκτροστατικές πηγές. Για να συνεχίσετε την κανονική λειτουργία του τηλεχειριστηρίου, αφαιρέστε τις μπαταρίες και τοποθετήστε τις ξανά μετά από 5 δευτερόλεπτα. Για να συνεχίσετε την κανονική λειτουργία του οχήματος, απενεργοποιήστε το για 5 δευτερόλεπτα και, στη συνέχεια, ενεργοποιήστε το ξανά.
7. Παίξτε με ασφάλεια! Μην παίζετε με το όχημα στο δρόμο!

1. Araç, şarjı azaldığında işlevlerini kaybedebilir veya performansında düşüş yaşayabilir. Bu durumda pillerin şarj edilme zamanı gelmiştir. En iyi performansı elde etmek için her zaman tamamen şarj edilmiş pille kullanın. Aracınızın pil kullanım süresi, sürüş şekline ve ortamına göre değişebilir.
2. Telsiz paraziti aracınızın kötü çalışmasına neden olabilir. Aynı frekansta çalışan diğer uzaktan kumandalı araçlar, elektrik kabloları, büyük binalar, telsiz sinyalleri veya diğer kablosuz ekipmanlar parazite yol açabilir. Bunlardan uzak durmaya çalışın!
3. Uzaktan kumandayı aracınıza doğru aşağı yönde değil, yukarıya doğru tutun. Araç çok uzaklaşırsa uzaktan kumanda düzgün çalışmaz.
4. Aracınızı ısı kaynağına yakın bir yerde veya doğrudan gün ışığında bırakmayın. Aracı saklarken güç düğmesini KAPALI konuma getirin ve uzaktan kumandadaki tüm pilleri çıkarın.
5. Aracınızı kumda, suda veya karda çalıştırmayın. Aracı suya batırmayın. Aracınız ıslanırsa bir havluyla silin ve gece boyunca tamamen kurumaya bırakın. Uzaktan kumandayı yanlışlıkla suya düşürdüyseniz pilleri çıkarın ve kendi kendine kurumaya bırakın. Yeniden çalıştırmadan önce pillerini yenileriyle değiştirin.
6. Uzaktan kumanda ve/veya araç, elektrostatik kaynağa maruz kaldığında arızalanabilir. Uzaktan kumandanın normal bir şekilde çalışmaya devam etmesi için pilleri çıkarın ve 5 saniye sonra yeniden takın. Normal bir şekilde çalışmaya devam etmesi için aracı 5 saniyeliğine KAPATIN ve yeniden AÇIN.
7. Güvenli bir şekilde oynayın! Aracı sokakta sürmeyin!

1. عندما تبدأ السيارة في فقدان الطاقة، فإن ذلك يؤدي إلى تراجع في أدائها. حان الوقت لإعادة الشحن. لأفضل أداء، ابدأ دائماً ببطارية مشحونة بالكامل. يمكن أن يتغير وقت تشغيل السيارة، بحسب أسلوبك في القيادة والبيئة التي تقود فيها.
2. يمكن للتدخل الراديوي أن يجعل سيارتك تعمل بشكل سيئ. يمكن أن ينتج التشويش عن أي مركبة لاسلكية أخرى تعمل على نفس التردد ومن الأسلاك الكهربائية والمباني الضخمة أو أجهزة الراديو، أو أي وسيلة لاسلكية أخرى. حاول البقاء بعيداً عن هذه الأشياء!
3. يجب توجيه جهاز التحكم نحو الأعلى وليس نحو الأسفل باتجاه سيارتك. إذا ابتعدت سيارتك كثيراً، لن تعمل بشكل جيّد.
4. يجب عدم تخزين سيارتك بالقرب من مصادر الحرارة أو تحت أشعة الشمس المباشرة. تأكد دائماً من إطفاء جميع أزرار التشغيل بجعلها على الوضع OFF وقم بإزالة البطارية للتخزين.
5. يجب عدم قيادة مركبتك على الرمل أو عبر الماء أو الثلج. يجب عدم غمرها بالماء. في حال تبللت سيارتك، يجب تنشيفها بفوطة وتركها لتجفّ تماماً حتى الصباح. إذا سقط جهاز التحكم عن بعد في الماء، انزع البطارية أو البطاريات واتركها في الهواء لتجف. يجب تبديل البطاريات بأخرى جديدة قبل التشغيل.
6. قد يتعطل جهاز التحكم عن بعد و\أو السيارة عند التعرض لمصدر الكتروستاتيكي. لإعادة تشغيل جهاز التحكم عن بعد، انزع البطاريات ثم أعد وضعهم بعد خمس ثواني. لاستئناف التشغيل العادي للسيارة ، قم بإيقاف تشغيل الطاقة لخمس ثوان، ثم قم بتشغيلها مرة أخرى.
7. يجب اللعب بطريقة آمنة! يجب عدم قيادة السيارة في الشارع!

SAFETY TIPS • CONSEILS DE SÉCURITÉ • SICHERHEITSHINWEISE • NORME DI SICUREZZA • VEILIGHEIDSTIPS • CONSEJOS DE SEGURIDAD • DICAS DE SEGURANÇA • SÄKERHETSTIPS • TURVAVINKKEJÄ • SIKKERHEDSTIPS • SIKKERHETSTIPS • WSKAZÓWKI DOTYCZĄCE BEZPIECZEŃSTWA • BEZPEČNOSTNÍ TIPY • BEZPEČNOSTNÉ TIPY • BIZTONSÁGI TANÁCSOK • СОВЕТЫ ПО БЕЗОПАСНОСТИ • ΣΥΜΒΟΥΛΕΣ ΑΣΦΑΛΕΙΑΣ • GÜVENLİK İPUÇLARI • إرشادات للسلامة

Play safely! Do not drive the vehicle in the street! • DO NOT pick up the vehicle while in motion. • Keep fingers, hair, and loose clothing away from the wheels while the vehicle is switched ON. • Adult supervision is recommended when this vehicle is being operated. • To avoid accidental operation, remove all batteries from the remote controller when not in use and switch the vehicle OFF before storage.

Jouez en toute sécurité ! Ne faites pas fonctionner le véhicule dans la rue. • N'essayez PAS d'attraper le véhicule lorsque celui-ci est en mouvement. • Veillez à ce que les doigts, les cheveux et les vêtements soient éloignés des roues lorsque le véhicule est en MARCHE. • La surveillance d'un adulte est recommandée lors de l'utilisation de ce véhicule. • Pour éviter tout fonctionnement accidentel, retirez toutes les piles de la télécommande lorsqu'elle n'est pas utilisée et éteignez le véhicule avant de le ranger.

Sicher spielen! Das Fahrzeug nicht auf Straßen fahren lassen! • Das Fahrzeug NIEMALS hochnehmen, solange es noch in Bewegung ist. • Finger, Haare und lose Kleidung nicht in die Nähe der Räder bringen, während das Fahrzeug EINGESCHALTET ist. • Die Aufsicht eines Erwachsenen ist empfohlen, wenn mit dem Fahrzeug gespielt wird. • Alle Batterien aus der Fernsteuerung herausnehmen und das Fahrzeug AUSSCHALTEN, um unbeabsichtigtes Fahren zu vermeiden.

Gioca in modo sicuro! Non usare il veicolo in strada! • NON raccogliere il veicolo quando è in movimento. • Tenere dita, capelli e vestiti lontano dalle ruote quando il veicolo è acceso. • Si consiglia la supervisione di un adulto quando il veicolo è in uso. • Per evitare l'azionamento accidentale, estrarre tutte le pile dal radiocomando quando non in uso e spegnere il veicolo prima di riporlo.

Speel veilig! Nooit met dit voertuig op straat rijden! • Voertuig NIET oppakken terwijl het rijdt. • Houd vingers, haar en losse kleding uit de buurt van de wielen wanneer het voertuig AAN staat. • Wij adviseren toezicht van een volwassene wanneer er met dit voertuig wordt gespeeld. • Om te voorkomen dat het voertuig per ongeluk wordt gestart, alle batterijen eruit halen wanneer het niet wordt gebruikt en het voertuig UIT zetten voor het opbergen.

¡Se debe jugar con precaución! No jugar con este vehículo en la calle. • El vehículo NO debe cogerse mientras esté en funcionamiento. • Mantener los dedos, el pelo y la ropa holgada lejos de las ruedas mientras el vehículo está encendido. • Recomendamos que un adulto vigile al niño mientras juega con este vehículo. • Para evitar posibles accidentes, se recomienda sacar todas las pilas del mando de control remoto cuando no se esté utilizando y apagar el vehículo antes de guardarlo.

Brincar em segurança! Não utilizar o veículo na estrada! • NÃO levantar o veículo em funcionamento. • Manter os dedos, o cabelo e a roupa longe das rodas quando o veículo estiver ligado. • Recomendamos a supervisão de um adulto quando o veículo está em funcionamento. • Para evitar o acionamento inadvertido, remover todas as pilhas do comando quando não for utilizado e desligar o veículo antes de arrumar.

Lek med förstånd! Kör inte med fordonet på gatan! • Lyft INTE upp ett fordon i rörelse. • Håll fingrar, hår och lösa kläder borta från hjulen när fordonet är PÅ. • Vi rekommenderar att leksaken används under vuxens överinseende. • Ta ut alla batterier från fjärrkontrollen så att leksaken inte startar av misstag när den inte används och stäng AV fordonet före förvaring.

Leiki turvallisesti! Älä leiki ajotiellä! • ÄLÄ nosta liikkuvaa ajoneuvoa käteen. • Pidä sormet, hiukset ja löysät vaatteet poissa renkaiden ulottuvilta, kun ajoneuvoon on kytketty virta. • Ajoneuvoa suositellaan käytettäväksi aikuisen valvonnassa. • Jottei ajoneuvo lähtisi vahingossa käyntiin, irrota paristot kauko-ohjaimesta, kun se ei ole käytössä ja katkaise virta ajoneuvosta säilytystä varten.

Sikker leg! Kør ikke med bilen på en trafikeret vej! • Saml IKKE bilen op, mens den er i bevægelse. • Hold fingre, hår og løst tøj væk fra hjulene, når legetøjet er tændt. • Det anbefales, at bilen kun bruges under opsyn af en voksen. • Fjern alle batterier fra fjernbetjeningen, når køretøjet ikke bruges, for at undgå, at det starter ved et uheld, og SLUK for køretøjet før opbevaring.

Vær forsiktig! Ikke bruk bilen på veien! • IKKE løft opp bilen når den er i bevegelse. • Hold fingre, hår og løstsittende klær unna hjulene på bilen mens den er slått PÅ. • En voksen bør være med når bilen brukes. • Ta ut batteriene når bilen ikke er i bruk, og skru bilen AV for å unngå at bilen beveger seg ved et uhell.

Baw się ostrożnie! Nie baw się produktem na ulicy! • Nie podnoś pojazdu, gdy jest w ruchu. • Kiedy pojazd jest włączony, należy trzymać palce, włosy i luźne elementy odzieży z dala od kół. • Zalecany jest nadzór osób dorosłych podczas obsługi pojazdu. • Aby uniknąć przypadkowego uruchomienia, wyjmij wszystkie baterie z kontrolera, gdy nie jest używany, i wyłącz pojazd przed schowaniem.

Hrajte si bezpečně! Nejezděte s vozidlem po ulici! • NEZVEDEJTE vozidlo, zatímco se pohybuje. • Během provozu vozidla nepřibližujte prsty, vlasy a volné kusy oblečení ke kolům. • Při provozu vozidla je doporučen dohled dospělé osoby. • Abyste zabránili náhodnému zapnutí, když hračku nepoužíváte, vyjměte všechny baterie z dálkového ovladače a vozidlo vypněte.

Pri hre dbajte na bezpečnosť! S autíčkom sa nehraj na ulici! • NEDVÍHAJ pohybujúce sa vozidlo. • Keď je autíčko zapnuté, daj pozor, aby sa ku kolesám nedostali prsty, vlasy alebo voľné kusy oblečenia. • Pri používaní tohto vozidla sa odporúča prítomnosť dospelej osoby. • Aby ste predišli náhodnému spusteniu, keď diaľkový ovládač nepoužívate, vyberte z neho všetky batérie a pred uskladnením vozidlo VYPNITE.

Ügyeljen a biztonságra! Ne vezesse a járművet az utcán! • TILOS a mozgó járművet felemelni. • Tartsa távol a kezét, haját és ruházatát a bekapcsolt jármű mozgó kerekeitől. • Ajánlott felnőtt felügyelete mellett működtetni a járművet. • A véletlen működtetés elkerülése érdekében távolítsa el az elemeket a távirányítóból, ha nem használja őket, és tárolás előtt kapcsolja ki a járművet.

Играйте безопасно! Не играйте с машинкой на улице! • НЕ поднимайте машинку, находящуюся в движении. • Когда машинка ВКЛЮЧЕНА, держите волосы и одежду в стороне от колес. • При использовании машинки рекомендуется присутствие взрослых. • Во избежание случайного включения всегда выключайте питание и вынимайте все батарейки из пульта управления, а также выключайте машинку перед хранением.

Παίξτε με ασφάλεια! Μην παίζετε με το όχημα στο δρόμο! • ΜΗ σηκώνετε το όχημα όταν αυτό βρίσκεται σε κίνηση. • Κρατήστε δάχτυλα, μαλλιά και ρούχα μακριά από τις ρόδες, όταν το όχημα βρίσκεται σε λειτουργία. • Συνιστάται επίβλεψη από ενήλικα κατά τη διάρκεια λειτουργίας του οχήματος. • Για να αποφύγετε τυχαία λειτουργία, αφαιρέστε όλες τις μπαταρίες από το τηλεχειριστήριο όταν δεν το χρησιμοποιείτε και απενεργοποιήστε το όχημα πριν από την αποθήκευση.

Güvenli bir şekilde oynayın! Aracı sokakta sürmeyin! • Aracı hareket halindeyken yerden KALDIRMAYIN. • Araç AÇIK konumdayken parmaklarınızı, saçınızı ve bol giysilerinizi tekerleklerden uzak tutun. • Aracın yetişkin gözetiminde çalıştırılması önerilir. • Aracın kazara çalışmasını önlemek için kullanmadığınız zamanlarda uzaktan kumandanın pillerini çıkarın ve saklamadan önce aracı KAPATIN.

- يجب اللعب بطريقة آمنة! يجب عدم قيادة السيارة في الشارع!
- لا تلتقط الطائرة وهي تتحرك.
- يجب إبقاء الأصابع أو الشعر أو الملابس الفضفاضة بعيداً عن الإطارات عندما تكون السيارة في وضع التشغيل ON.
- ينصح بوجود البالغين وإشرافهم أثناء تشغيل الطائرة.
- لتجنب التشغيل غير المقصود ، قم بإزالة جميع البطاريات من جهاز التحكم عن بعد عندما لا تكون قيد الاستخدام وأوقف تشغيل السيارة بجعلها على الوضع OFF قبل التخزين.

RECHARGEABLE BATTERY SAFETY INFORMATION • MISES EN GARDE AU SUJET DES PILES RECHARGEABLES • BATTERIESICHERHEITSHINWEISE FÜR WIEDERAUFLADBARE BATTERIEN • INFORMAZIONI DI SICUREZZA SULLE BATTERIE RICARICABILI • INFORMATIE OVER DE OPLAADBARE BATTERIJSET • INFORMACIÓN DE SEGURIDAD ACERCA DE LA BATERÍA RECARGABLE • INFORMAÇÕES DE SEGURANÇA SOBRE A BATERIA RECARREGÁVEL • SÄKERHETSINFORMATION FÖR UPPLADDNINGSBARA BATTERIER • YLEISIÄ OHJEITA LADATTAVIEN AKKUJEN TURVALLISESTA KÄYTÖSTÄ • INFORMATION OM SIKKER BRUG AF GENOPLADELIGE BATTERIER • SIKKERHETSINFORMASJON OM OPPLADBART BATTERI • INFORMACJE DOTYCZĄCE BEZPIECZNEGO KORZYSTANIA Z AKUMULATORA • BEZPEČNOSTNÍ INFORMACE O DOBÍJECÍCH BATERIÍCH • BEZPEČNOSTNÉ INFORMÁCIE O NABÍJACÍCH BATÉRIÁCH • ÚJRATÖLTHETŐ ELEMEK/AKKUK BIZTONSÁGOS HASZNÁLATÁRA VONATKOZÓ TUDNIVALÓK • ИНФОРМАЦИЯ ПО БЕЗОПАСНОМУ ОБРАЩЕНИЮ С АККУМУЛЯТОРАМИ • ΠΛΗΡΟΦΟΡΙΕΣ ΓΙΑ ΤΙΣ ΕΠΑΝΑΦΟΡΤΙΖΟΜΕΝΕΣ ΜΠΑΤΑΡΙΕΣ • ŞARJ EDİLEBİLİR PİL GÜVENLİĞİYLE İLGİLİ BİLGİLER • معلومات عن سلامة البطاريات القابلة لإعادة الشحن

Rechargeable batteries are only to be charged under adult supervision. • Do not recharge battery if it is hot. Allow it to cool before recharging. • Do not recharge a battery pack that shows leakage or corrosion. • Do not disassemble the battery pack. The battery pack is a sealed rechargeable Li-ion battery pack. • If the battery pack and/or charging port are wet, thoroughly dry before charging. • Do not recharge non-rechargeable batteries. • The Li-ion battery in the vehicle is not intended to be replaced or removed by consumers. Before disposal in the waste stream, the Li-ion battery must be removed by a qualified professional and disposed of separately according to local regulations on battery collection and recycling. • Do not dispose of the batteries in a fire.

Les piles rechargeables ne doivent être chargées que sous la surveillance d'un adulte. • Ne pas recharger les piles si elles sont encore chaudes. Les laisser refroidir avant de les recharger. • Ne pas recharger une batterie qui présente une fuite ou de la corrosion. • Ne pas démonter la batterie. La batterie est une batterie lithium-ion rechargeable scellée. • Si la batterie et/ou le port de charge sont mouillés, les laisser sécher complètement avant de lancer un nouveau cycle de charge. • Ne pas recharger des batteries non rechargeables. • La batterie Li-ion du véhicule n'est pas destinée à être remplacée ou retirée par les consommateurs. Avant de jeter le jouet dans les déchets, la batterie Li-ion doit être retirée par un professionnel qualifié et éliminée séparément conformément à la réglementation locale sur la collecte et le recyclage des batteries. • Ne pas jeter les piles ou la batterie au feu.

Das Aufladen wiederaufladbarer Batterien darf nur unter Aufsicht eines Erwachsenen durchgeführt werden. • Die Batterie niemals aufladen, wenn sie heiß ist. Vor dem Aufladen abkühlen lassen. • Beschädigte oder auslaufende Batterien niemals aufladen. • Den Batteriepack nicht auseinandernehmen. Der Batteriepack ist versiegelt und enthält eine Li-Ion-Batterie. • Sind der Batteriepack und/oder Ladeanschluss nass, müssen sie vor dem Aufladen gründlich getrocknet werden. • Keine nicht wiederaufladbaren Batterien aufladen. • Die Li-Ion-Batterie im Fahrzeug darf nicht ersetzt oder entfernt werden. Vor der Entsorgung muss die Li-Ion-Batterie von qualifiziertem Fachpersonal entfernt und gemäß den geltenden lokalen Vorschriften für Batteriensammlung und Batterienrecycling entsorgt werden. • Die Batterien nicht in ein Feuer geben.

Ricaricare le batterie ricaricabili solo sotto la supervisione di un adulto. • Non ricaricare la batteria se surriscaldata. Lasciarla raffreddare prima di ricaricarla. • Non ricaricare le batterie che presentano perdite di liquido o segni di corrosione. • Non smontare la batteria. La batteria ricaricabile è un'unità agli ioni di litio sigillata. • Se la batteria e/o la porta di ricarica dovessero bagnarsi, asciugarli accuratamente prima della ricarica. • Non ricaricare batterie non ricaricabili. • Non sostituire o rimuovere dal veicolo la batteria agli ioni di litio. Prima dello smaltimento, le batterie devono essere rimosse da un professionista qualificato e smaltite separatamente in conformità alle normative locali in materia di raccolta e riciclo delle batterie. • Non gettare la batteria nel fuoco.

Oplaadbare batterijen mogen alleen onder toezicht van een volwassene worden opgeladen. • De batterijset niet opladen als deze warm is. Laat de batterijset eerst afkoelen voordat je gaat opladen. • De batterijset niet opladen als deze verschijnselen van lekkage of roestvorming vertoont. • De batterijset niet uit elkaar halen. De batterijset is een verzegelde oplaadbare Li-ionbatterijset. • Batterijset en/of oplader eerst goed laten drogen voor het opladen als ze nat zijn. • Niet-oplaadbare batterijen mogen niet worden opgeladen. • De Li-ion-batterij in het voertuig is niet bedoeld om door klanten te worden vervangen of verwijderd. De Li-ionbatterij dient door een gekwalificeerde professional te worden verwijderd en overeenkomstig de lokale regelgeving betreffende inzameling en recycling te worden weggegooid, voordat het product in de afvalstroom terecht kan komen. • Batterijen niet in het vuur gooien.

Recargar la batería recargable siempre bajo la supervisión de un adulto. • No recargar la batería si está caliente. Dejarla enfriar antes de recargarla. • No recargar la batería si presenta pérdidas o corrosión. • No desmontar la batería. Se trata de una batería recargable de iones de litio precintada. • Si la batería y/o el cargador están mojados, secarlos bien antes de la recarga. • No recargar baterías de tipo no recargable. • Los consumidores no deben sustituir ni retirar a batería de iones de litio del vehículo. Antes de tirar la batería, un profesional cualificado debe retirarla y deshacerse de ella por separado de acuerdo con las normativas locales sobre recogida y reciclado de baterías. • No quemar la batería, ya que podría explotar o desprender líquido corrosivo.

As baterias recarregáveis devem ser carregadas apenas sob a supervisão de um adulto. • Não carregar a bateria se estiver quente. Deixar arrefecer antes de carregar. • Não carregar uma bateria que mostre sinais de derrame de fluido ou corrosão. • Não desmontar a bateria. Esta é uma bateria de iões de lítio selada recarregável. • Se a bateria e/ou a entrada de carregamento se molharem, secá-las bem antes de proceder ao carregamento. • Não recarregar baterias não recarregáveis. • A bateria de iões de lítio do veículo não se destina a ser substituída ou removida pelos consumidores. Antes de eliminar o produto juntamente com o lixo doméstico, a bateria de iões de lítio deve ser removida por um profissional qualificado e eliminada separadamente, de acordo com os regulamentos locais relativamente à recolha e reciclagem de baterias. • Não eliminar as pilhas no fogo.

Laddningsbara batterier får endast laddas under övervakning av en vuxen. • Ladda inte batteriet om det är varmt. Låt det svalna före laddning. • Ladda inte batterierna om de visar tecken på läckage eller korrosion. • Ta inte isär batteripaketet. Batteripaketet är ett slutet laddningsbart litiumjonbatteripaket. • Torka batteripaketet och laddningsuttaget ordentligt före laddning, om de är våta. • Försök aldrig ladda upp icke laddningsbara batterier. • Litiumjonbatteriet i fordonet ska inte bytas ut eller tas ur av konsumenter. Innan du kasserar litiumjonbatteriet måste det tas ur av en behörig person och kasseras separat i enlighet med lokala regelverk för batteriinsamling och återvinning. • Försök inte elda upp batterierna.

Akut saa ladata vain aikuisen valvonnassa. • Älä lataa akkua, jos se on kuuma. Anna sen jäähtyä ennen lataamista. • Älä lataa vuotavaa äläkä ruosteista akkua. • Älä pura akkua. Tässä lelussa on suljettu, ladattava litiumioniakku. • Jos akku tai latausportti kastuu, kuivaa se hyvin ennen lataamista. • Älä lataa paristoja uudestaan. • Kuluttaja ei saa vaihtaa tai poistaa ajoneuvon litiumioniakkua. Ammattilaisen on irrotettava litiumioniakku ennen hävittämistä. Hävitä akku paikallisten määräysten mukaisesti. • Älä hävitä akkua polttamalla.

Genopladelige batterier må kun oplades under opsyn af en voksen. • Genoplad ikke batteriet, hvis det er varmt. Lad det køle af, inden du genoplader det. • Genoplad ikke batteripakker, der viser tegn på lækage eller korrosion. • Batteriet må ikke skilles ad. Batteripakken er en forseglet, genopladelig Li-ion-batteripakke. • Hvis batteripakken og/eller opladerporten er våde, skal de tørres omhyggeligt før opladning. • Ikke genopladelige batterier må ikke oplades. • Li-ion-batteriet i køretøjet er ikke beregnet til at blive skiftet eller fjernet af forbrugeren. Før bortskaffelse skal Li-ion-batteriet fjernes af en kvalificeret fagperson og bortskaffes separat i overensstemmelse med lokale bestemmelser om batteriindsamling og -genbrug. • Batterierne må ikke bortskaffes ved at brændes.

En voksen må alltid ha oppsyn ved lading av batterier. • Ikke lad opp batteriet når det er varmt. Vent til batteriet er avkjølt før du lader det. • Ikke lad opp en batteripakke som lekker, eller som har blitt utsatt for korrosjon. • Ikke demonter batteripakken. Batteripakken er en forseglet, oppladbart litiumionbatteripakke. • Hvis batteripakken og/eller ladeinngangen blir våt, må de lufttørkes grundig før lading. • Forsøk aldri å lade ikke-oppladbare batterier. • Litiumionbatteriet i bilen må ikke byttes ut eller fjernes av forbrukeren. Før det kastes må litiumionbatteriet fjernes av en kvalifisert ansatt og kastes separat i henhold til lokale forskrifter om batteriinnsamling og -resirkulering. • Batteriene må ikke brennes.

Akumulator może być ładowany jedynie pod nadzorem osoby dorosłej. • Nie ładuj akumulatora ponownie, jeśli jest gorący. Przed ładowaniem pozwól mu ostygnąć. • Nie ładuj akumulatora ponownie, jeśli widzisz wyciek lub korozję. • Nie rozmontowuj akumulatora. Akumulator jest zapieczętowanym akumulatorem litowo-jonowym do wielokrotnego ładowania. • Jeśli akumulator lub gniazdo ładowania zamokną, wysusz je dokładnie przed ładowaniem. • Nie ładuj baterii niebędących akumulatorkami. • Klienci nie powinni samodzielnie wymieniać ani usuwać akumulatora litowo-jonowego. Przed wyrzuceniem akumulator litowo-jonowy musi zostać usunięty przez wykwalifikowany personel i zutylizowany zgodnie z lokalnymi przepisami dotyczącymi gromadzenia i recyklingu akumulatorów. • Nie wrzucaj akumulatora do ognia.

Dobíjecí baterie nabíjejte pouze pod dohledem dospělé osoby. • Pokud je baterie horká, nenabíjejte ji. Před dobíjením je nechte vychladnout. • Nenabíjejte akumulátor, pokud jeví známky netěsnosti nebo koroze. • Akumulátor nerozebírejte. Akumulátor je utěsněná sada baterií Li-ion. • Pokud jsou akumulátor nebo nabíjecí konektor vlhké, před nabíjením je pečlivě vysušte. • Nenabíjejte nedobíjecí baterie. • Baterie Li-ion ve vozidle nesmí uživatel vyjímat nebo vyměňovat. Před likvidací musí baterii Li-ion demontovat kvalifikovaný pracovník a zlikvidovat ji v souladu s místními nařízeními ohledně sběru a recyklace baterií. • Baterie nevhazujte do ohně.

Nabíjateľné batérie sa môžu nabíjať jedine pod dohľadom dospelej osoby. • Ak je batéria horúca, nenabíjajte ju. Pred nabitím ho nechajte vychladnúť. • Nenabíjajte batériový modul, ktorý javí známky vytečenia alebo korózie. •Batériový modul nerozoberajte. Batériový modul je uzavretý nabíjateľný lítiovo-iónový batériový modul. • Ak je batériový modul a/alebo nabíjací port mokrý, pred nabíjaním ho dôkladne vysušte. • Nenabíjajte batérie, ktoré nie sú označené ako nabíjateľné. • Lítiovo-iónová batéria vo vozidle nie je určená na výmenu alebo odstránenie spotrebiteľmi. Pred likvidáciou v odpadovom toku musí lítiovo-iónovú batériu vybrať kvalifikovaný odborník a samostatne ju zlikvidovať v súlade s miestnymi predpismi o zbere a recyklácií batérií. • Batérie nevhadzujte do ohňa.

Az újratölthető elemek csak felnőtt felügyeletével tölthetők fel. • Forró elemet/akkumulátort ne töltsön újra. Töltés előtt hagyja lehűlni. • Ne töltsön fel olyan akkumulátort, amely szivárgás vagy korrózió jeleit mutatja. • Ne szerelje szét az akkumulátort. Az akkumulátor egy lezárt, újratölthető Li-ion akkumulátor. • Ha az akkumulátor és/vagy a töltőport nedves, töltés előtt alaposan szárítsa meg. • Ne töltse újra a nem újratölthető elemeket. • A járműben lévő lítium-ion akkumulátort nem végfelhasználók általi cserére vagy eltávolításra tervezték. A leselejtezés előtt a Li-ion akkumulátort egy hozzáértő személynek kell eltávolítania, és az akkumulátorok begyűjtésére és újrahasznosítására vonatkozó helyi előírásoknak megfelelően, külön kell ártalmatlanítani. • A terméket tűzbe dobni tilos.

Перезаряжаемые аккумуляторы должны заряжаться под наблюдением взрослых. • Не перезаряжайте аккумулятор, если он сильно нагрелся. Прежде чем перезаряжать его, дайте ему остыть. • Не используйте и не перезаряжайте аккумулятор, если есть признаки протекания жидкости или коррозии. • Не вынимайте аккумулятор. Аккумулятор представляет собой герметичный встроенный литий-ионный аккумулятор. • Если на аккумулятор и/или порт зарядки попала влага, высушите их, прежде чем заряжать. • Не заряжайте неаккумуляторные батарейки. • Литий-ионные аккумуляторы в машинке не предназначены для самостоятельной замены или извлечения покупателями. Перед утилизацией литий-ионные аккумуляторы должны быть извлечены квалифицированным специалистом. Их необходимо утилизировать отдельно, в соответствии с местными правилами переработки и сбора аккумуляторов. • Не выбрасывайте аккумуляторы в огонь.

Η φόρτιση πρέπει να γίνεται μόνο από ενήλικες. • Μην επαναφορτίζετε την μπαταρία εάν είναι ζεστή. Αφήστε την να κρυώσει πριν το φορτίσετε. • Μην επαναφορτίζετε μπαταρίες που εμφανίζουν διαρροή ή διάβρωση. • Μην αποσυναρμολογείτε την μπαταρία. Η μπαταρία είναι σφραγισμένη επαναφορτιζόμενη μπαταρία Li-ion. • Εάν η μπαταρία και/ή η θύρα φόρτισης είναι βρεγμένα, στεγνώστε καλά πριν από τη φόρτιση. • Οι μη επαναφορτιζόμενες μπαταρίες δεν πρέπει να φορτίζονται. • Η μπαταρία Li-ion στο όχημα δεν πρέπει να αντικατασταθεί ή να αφαιρεθεί από τους καταναλωτές. Προτού την βάλετε για ανακύκλωση θα πρέπει να αφαιρούνται από έναν ειδικό και να πετάγονται στους ειδικούς κάδους. • Μην πετάτε τις μπαταρίες σε φωτιά.

Şarj edilebilir piller yalnızca yetişkin gözetiminde şarj edilmelidir. • Pili, sıcakken şarj etmeyin. Şarj işleminden önce soğumasını bekleyin. • Sızıntı veya paslanma belirtisi gösteren pil takımını şarj etmeyin. • Pil takımını sökmeyin. Pil takımı, sızdırmaz ve şarj edilebilir Li-ion pil takımıdır. • Pil takımı ve/veya şarj yuvası ıslaksa şarjdan önce pil takımını ve/veya şarj yuvasını tamamen kurulayın. • Şarj edilemeyen pilleri şarj etmeye çalışmayın. • Araçtaki Li-ion pil, müşteriler tarafından değiştirilecek veya çıkarılacak şekilde tasarlanmamıştır. Li-ion pil, çöpe atılmadan önce bir profesyonel tarafından çıkarılıp yerel pil toplama ve geri dönüşüm yasalarına göre atılmalıdır. • Pilleri ateşe atmayın.

• يجب شحن البطاريات القابلة للشحن تحت إشراف الكبار فقط.
• يجب عدم شحن البطارية وهي ساخنة. يجب تركه ليبرد قبل إعادة شحنه.
• لا تقم بإعادة شحن حزمة بطارية بها تسرب أو تآكل.
• يجب عدم تفكيك حزمة البطارية. حزمة البطارية هي بطارية ليثيوم أيونٍ قابلة للشحن مختومة.
• في حال تعرّض حزمة البطارية و/أو الشاحن للبلل، يجب تجفيفهما جيداً قبل الشحن.
• يجب عدم شحن البطاريات غير القابلة للشحن.
• بطارية Li-ion الموجودة في السيارة ليست معدة لاستبدالها أو إزالتها من قبل المستهلكين. قبل التخلص منها، يجب أن تُزال البطاريات ليثيوم أيون من قبل فني مؤهّل والتخلص منها بشكل منفصل وفقاً للوائح المحلية المتعلقة بجمع البطاريات وإعادة تدويرها.
• يجب عدم تعريض هذا المنتج للنار بقصد إتلافه.

BATTERY SAFETY INFORMATION • MISES EN GARDE AU SUJET DES PILES • BATTERIESICHERHEITSHINWEISE • NORME DI SICUREZZA PER LE PILE • BATTERIJ-INFORMATIE • INFORMACIÓN DE SEGURIDAD ACERCA DE LAS PILAS • INFORMAÇÃO SOBRE PILHAS (PORTUGAL) • INFORMAÇÃO IMPORTANTE SOBRE PILHAS (BRASIL) • BATTERIINFORMATION • YLEISIÄ OHJEITA PARISTOJEN JA AKKUJEN TURVALLISESTA KÄYTÖSTÄ • INFORMATION OM SIKKER BRUG AF BATTERIER • SIKKERHETSINFORMASJON OM BATTERIENE • INFORMACJE DOTYCZĄCE BEZPIECZNEGO KORZYSTANIA Z BATERII • BEZPEČNOSTNÍ INFORMACE O BATERIÍCH • BEZPEČNOSTNÉ INFORMÁCIE O BATÉRIÁCH • AZ ELEMEK BIZTONSÁGÁRA VONATKOZÓ INFORMÁCIÓK • ИНФОРМАЦИЯ ПО ТЕХНИКЕ БЕЗОПАСНОСТИ БАТАРЕЕК • ΠΛΗΡΟΦΟΡΙΕΣ ΓΙΑ ΤΙΣ ΜΠΑΤΑΡΙΕΣ • PİL GÜVENLİK BİLGİLERİ • معلومات عن سلامة البطاريات

In exceptional circumstances, batteries may leak fluids that can cause a chemical burn injury or ruin your product. To avoid battery leakage:

• Non-rechargeable batteries are not to be recharged. • Rechargeable batteries are to be removed from the product before being charged. • Rechargeable batteries are only to be charged under adult supervision. • Do not mix alkaline, standard (carbon-zinc), or rechargeable batteries. • Do not mix old and new batteries. • Only batteries of the same or equivalent type as recommended are to be used. • Batteries are to be inserted with the correct polarity (+ and –). • Exhausted batteries are to be removed from the product. • The supply terminals are not to be short-circuited. • Dispose of battery(ies) safely. • Do not dispose of this product in a fire. The batteries inside may explode or leak.

Lors de circonstances exceptionnelles, des substances liquides peuvent s'écouler des piles et provoquer des brûlures chimiques ou endommager le jouet. Pour éviter tout écoulement des piles:

• Ne pas recharger des piles non rechargeables. • Les piles rechargeables doivent être retirées du produit avant d'être rechargées. • En cas d'utilisation de piles rechargeables, celles-ci ne doivent être chargées que par un adulte. • Ne pas mélanger des piles alcalines, standard (carbone-zinc) ou rechargeables. • Ne jamais mélanger des piles usées avec des piles neuves. • N'utiliser que des piles du même type que celles recommandées ou des piles équivalentes. • Veiller à bien insérer les piles en respectant le sens des polarités (+) et (-). • Toujours retirer les piles usées du produit. • Ne pas court-circuiter les bornes des piles. • Jeter les piles usées dans un conteneur réservé à cet usage. • Ne pas jeter le produit au feu. Les piles incluses pourraient exploser ou couler.

In Ausnahmefällen können Batterien auslaufen. Die auslaufende Flüssigkeit kann Verbrennungen verursachen oder das Produkt zerstören. Um ein Auslaufen von Batterien zu vermeiden, beachten Sie bitte folgende Hinweise:

• Niemals Alkali-Batterien, Standardbatterien (Kohle-Zink) oder wiederaufladbare Batterien miteinander kombinieren. • Niemals alte und neue Batterien zusammen einlegen. Immer alle Batterien zur gleichen Zeit auswechseln. • Darauf achten, dass die Batterien in der richtigen Polrichtung (+/-) eingelegt sind. • Die Batterien immer herausnehmen, wenn das Produkt längere Zeit nicht benutzt wird. Alte oder verbrauchte Batterien immer aus dem Produkt entfernen. • Batterien zum Entsorgen nicht ins Feuer werfen, da die Batterien explodieren oder auslaufen können. • Die Anschlussklemmen dürfen nicht kurzgeschlossen werden. • Nur Batterien desselben oder eines entsprechenden Batterietyps wie empfohlen verwenden. • Nicht wiederaufladbare Batterien dürfen nicht aufgeladen werden. • Wiederaufladbare Batterien vor dem Aufladen immer aus dem Produkt herausnehmen. • Das Aufladen wiederaufladbarer Batterien darf nur unter Aufsicht eines Erwachsenen durchgeführt werden. • Batterien sicher und vorschriftsgemäß entsorgen.

In casi eccezionali le pile potrebbero presentare perdite di liquido che potrebberocausare ustioni da sostanze chimiche o danneggiare il giocattolo. Per prevenire le perdite di liquido:

• Non ricaricare pile non ricaricabili. • Estrarre le pile ricaricabili dal giocattolo prima della ricarica. • Ricaricare le pile ricaricabili removibili solo sotto la supervisione di un adulto. • Non mischiare pile alcaline, standard (zinco-carbone) o ricaricabili. • Non mischiare pile vecchie e nuove. • Usare solo pile dello stesso tipo o equivalenti, come raccomandato. • Le pile devono essere inserite rispettando la corretta polarità (+ e –). • Estrarre le pile scariche dal giocattolo. • Non cortocircuitare mai i terminali delle pile. • Eliminare le pile con la dovuta cautela. • Non gettare le pile nel fuoco. Potrebbero esplodere o presentare perdite di liquido.

In uitzonderlijke omstandigheden kan uit batterijen vloeistof lekken die brandwonden kan veroorzaken of het product onherstelbaar kan beschadigen. Om batterijlekkage te voorkomen:

• Nooit batterijen van een verschillend type bij elkaar gebruiken: alkaline-, standaard (koolstof-zink) of oplaadbare batterijen. • Plaats de batterijen zoals aangegeven in de batterijhouder. • Batterijen uit het product verwijderen wanneer het langere tijd niet wordt gebruikt. Lege batterijen altijd uit het product verwijderen. • Batterijen inleveren als KCA. • Batterijen niet in het vuur gooien; de batterijen kunnen dan ontploffen of gaan lekken. • Zorg ervoor dat er geen kortsluiting bij de batterijpolen ontstaat. • Batterijen moeten worden geplaatst met de juiste polariteit (+ en -). • Niet-oplaadbare batterijen mogen niet worden opgeladen. • Als er uitneembare oplaadbare batterijen worden gebruikt, de batterijen uit het product verwijderen voordat ze worden opgeladen. • Als er uitneembare oplaadbare batterijen worden gebruikt, mogen die alleen onder toezicht van een volwassene worden opgeladen.

En circunstancias excepcionales, las pilas pueden desprender líquido corrosivo que puede provocar quemaduras o dañar el juguete. Para evitar el derrame de líquido corrosivo:

• No intentar cargar las pilas no-recargables. • Antes de recargar las pilas recargables, sacarlas del juguete. • Recargar las pilas recargables siempre bajo supervisión de un adulto. • No mezclar pilas de diferentes tipos: alcalinas, estándar (carbono-cinc) o recargables. • Utilizar pilas del tipo recomendado en las instrucciones o equivalente. • Colocar las pilas según la polaridad indicada (+ y –). • Retirar las pilas del juguete si no se va a utilizar durante un largo período de tiempo. • Evitar cortocircuitos en los polos de las pilas. • Desechar las pilas gastadas en un contenedor especial para pilas. • No quemar el juguete ya que las pilas de su interior podrían explotar o desprender líquido corrosivo.

Em circunstâncias excepcionais, as pilhas podem derramar fluido passível de causar queimaduras ou danificar o produto. Para evitar o derrame de fluido:

• Não recarregar pilhas não recarregáveis. • Retirar as pilhas recarregáveis do produto antes de proceder ao seu carregamento. • As pilhas recarregáveis devem ser recarregadas apenas na presença de um adulto. • Não misturar pilhas alcalinas com pilhas standard (carbono-zinco) ou pilhas recarregáveis. • Não misturar pilhas gastas com pilhas novas. • Usar apenas pilhas do mesmo tipo ou de tipo equivalente recomendado. • Instalar as pilhas respeitando a posição das polaridades (+/-). • Retirar as pilhas gastas do produto. • Não provocar curto-circuito nos terminais das pilhas. • Colocar a(s) pilha(s) gasta(s) em local apropriado. • Não eliminar o produto no fogo. As pilhas do interior do compartimento podem explodir ou derramar fluido.

Em raras situações, as pilhas podem derramar fluido que pode causar queimaduras ou danificar o produto. Para evitar o vazamento de fluido:

• Não recarregar pilhas não recarregáveis; • Retirar as pilhas recarregáveis do produto antes de proceder ao seu carregamento; • As pilhas recarregáveis devem ser recarregadas apenas na presença de um adulto • Não misture pilhas alcalinas, padrão (carbono-zinco) ou recarregáveis; • Não misturar pilhas gastas com pilhas novas; • Só devem ser usadas pilhas e baterias do tipo recomendado ou um similar. • As pilhas devem ser colocadas, seguindo a indicação correta de polaridade correta(+ e –); • Retirar as pilhas gastas do produto; • Não provocar curto-circuito nos terminais das pilha • Descartar as pilhas gastas em local adequado; • Não eliminar as pilhas no fogo, pois podem explodir ou derramar fluido. ATENÇÃO: A colocação e substituição das pilhas devem ser realizadas por um adulto, utilizando a ferramenta adequada para abrir e fechar o compartimento de pilhas.

I undantagsfall kan batterierna läcka vätska som kan orsaka frätskador eller förstöra leksaken. Undvik batteriläckage:

• Icke uppladdningsbara batterier får inte laddas upp. • Ta ut eventuella laddningsbara batterier ur leksaken innan de laddas upp. • Uppladdningsbara batterier får bara laddas under överinseende av en vuxen. • Blanda aldrig olika typer av batterier, alkaliska med vanliga (kol-zink) eller laddningsbara batterier. • Blanda aldrig nya och gamla batterier. • Använd bara batterier av den typ (eller motsvarande) som rekommenderas. • Sätt i batterierna med polerna åt rätt håll (+ och –). • Ta ut uttjänta batterier ur leksaken. • Batteripolerna får inte kortslutas. • Lägg använda batterier i en batteriholk eller lämna in dem. • Kasta inte leksaken i eld. Batterierna inuti kan explodera eller läcka.

Jos paristoja tai akkuja käsittelee väärin, niistä voi vuotaa nesteitä, jotka saattavat aiheuttaa kemiallisen palovamman tai pilata tuotteen. Noudata siksi seuraavia ohjeita:

• Älä lataa paristoja uudestaan. • Irrota ladattavat akut tuotteesta ennen lataamista. • Jos käytät irrotettavia akkuja, muista että ne saa ladata vain aikuisen valvonnassa. • Älä käytä sekaisin tavallisia paristoja, alkaliparistoja ja ladattavia akkuja. • Älä käytä sekaisin eri-ikäisiä paristoja ja akkuja. • Käytä vain suositellun tyyppisiä tai vastaavia paristoja ja akkuja. • Aseta paristot ja akut kotelon merkkien (+ ja –) mukaisesti. • Irrota loppuun kuluneet paristot ja akut. • Älä koskaan aiheuta oikosulkua pariston tai akun napojen välille. • Hävitä paristot ja akut asianmukaisesti. • Älä polta tuotetta. Sen sisällä olevat paristot tai akut saattavat räjähtää tai vuotaa.

I sjældne tilfælde kan batterier lække væske, som kan ætse huden eller ødelægge produktet. Sådan undgår du batterilækage:

• Bland ikke alkaliske batterier, almindelige batterier (kul-zink) og genopladelige batterier. • Læg batterierne i som vist i batterirummet. • Tag batterierne ud, hvis produktet ikke skal bruges i længere tid. • Fjern altid brugte batterier fra produktet. • Bland ikke nye og gamle batterier. • Sørg for, at batteriernes poler vender rigtigt (+ og -). • Produktet må ikke brændes, da batterierne kan eksplodere eller lække. • Batteriernes poler må aldrig kortsluttes. • Brug kun batterier af samme eller tilsvarende type som dem, der anbefales. • Genopladelige batterier skal tages ud af produktet, før de oplades. • Hvis der bruges udtagelige, genopladelige batterier, må de kun oplades under opsyn af en voksen.

I unntakstilfeller kan batteriene lekke væsker som kan føre til kjemiske brannsår eller ødelegge produktet. Slik unngår du batterilekkasje:

• Bruk ikke alkaliske, standard (karbon-sink) eller oppladbare batterier samtidig. • Batteriene må settes inn med riktig polaritet (+ og –). • Ta ut batteriene hvis produktet blir stående lenge ubrukt. • Ta alltid ut flate batterier. • Kast batteriene på en forsvarlig måte.• Produktet må ikke brennes. Batteriene kan da eksplodere eller lekke. • Batteripolene må aldri kortsluttes. • Bruk bare batterier av samme eller tilsvarende type som anbefalt. • Forsøk aldri å lade ikke-oppladbare batterier. • Ta ut oppladbare batterier fra produktet før du lader dem. • Hvis det brukes oppladbare batterier, må en voksen være med når batteriene skal lades.

W wyjątkowych okolicznościach baterie mogą się rozlać, co może spowodować poparzenie chemiczne lub zniszczyć ten produkt. Aby uniknąć wycieków z baterii, postępuj zgodnie z poniższymi zaleceniami:

• Nie ładuj ponownie baterii jednorazowego użytku. • Przed ładowaniem akumulatorków wyjmij je z produktu. • Akumulatorki można ładować jedynie pod nadzorem osoby dorosłej. • Nie mieszaj ze sobą baterii alkalicznych, standardowych (cynkowo-węglowych) oraz akumulatorków. • Nie stosuj jednocześnie baterii starych i nowych. • Stosuj wyłącznie baterie tego samego typu lub ich odpowiedniki, zgodnie z zaleceniami. • Baterie wkładaj zgodnie z oznaczeniami biegunów (+ oraz –). • Zawsze wyjmuj zużyte baterie z produktu. • Nie zwieraj zacisków zasilania. • Zużyte baterie wyrzucaj do odpowiednio oznaczonego pojemnika. • Nie wyrzucaj tego produktu do ognia. Baterie wewnątrz zabawki mogą wybuchnąć lub wycieknąć.

Baterie mohou výjimečně vytékat, což může způsobit poleptání nebo poškození výrobku. Chcete-li se vyhnout vytečení baterií:

• Nenabíjejte baterie, které nejsou dobíjecí. • Dobíjecí baterie před nabíjením vyjměte z výrobku. • Dobíjecí baterie nabíjejte pouze pod dohledem dospělé osoby. • Nemíchejte alkalické, standardní (karbon-zinkové) nebo dobíjecí baterie. • Nepoužívejte současně staré a nové baterie. • Doporučujeme používat pouze baterie stejného nebo ekvivalentního typu. • Při vkládání baterií dodržte správnou polaritu (+ a –). • Vybité baterie z výrobku vyjměte. • Napájecí svorky nesmí být zkratované. • Baterie (baterii) se zbavujte ekologicky. • Výrobek nevhazujte do ohně. Baterie v něm vložené mohou vybouchnout nebo vytéct.

Výnimočne môžu z batérií unikať tekutiny, ktoré môžu spôsobiť poleptanie alebo zničiť výrobok. Ak chcete zabrániť úniku kyseliny z batérie:

• Nenabíjajte batérie, ktoré nie sú označené ako nabíjateľné. • Nabíjateľné batérie pred nabíjaním vyberte z výrobku. • Nabíjateľné batérie treba nabíjať zásadne pod dohľadom dospelej osoby. • Nekombinujte alkalické, štandardné (uhlíkovo-zinkové) a dobíjateľné batérie. • Nekombinujte staré a nové batérie. • Doporučujeme používať iba batérie rovnakého alebo ekvivalentného typu. • Batérie sa musia vložiť so správnou polaritou (+ a -). • Vybité batérie z výrobku vyberte. • Napájacie terminály nesmú byť skratované. • Batériu (batérie) bezpečne zlikvidujte. • Výrobok nevhadzujte do ohňa. Batérie v ňom vložené môžu explodovať alebo vytiecť.

Az elemekből ritkán folyadák szivároghat, ami kémiai égési sérülést okozhat, vagy tönkreteheti a játékot. Az elemszivárgás megelőzése érdekében:

• Ne töltse újra a nem újratölthető elemeket. • Töltés előtt távolítsa el az újratölthető elemeket a játékból. • Ha újratölthető elemeket használ, azok csak felnőtt felügyelete alatt tölthetők újra. • Ne tegyen be egyszerre különböző típusú – alkáli-, hagyományos (szén-cink) és újratölthető – elemeket! • Ne keverjen régi és új elemeket. • Csak a javasolttal azonos vagy egyenértékű elemek használata megengedett. • Megfelelő polaritással helyezze be az elemeket (+ és –). • A lemerült elemeket távolítsa el a termékből. • Ne okozzon rövidzárlatot az ellátó-csatlakozón. • Az eleme(ke)t biztonságosan helyezze el. • Ne dobja a terméket tűzbe. A benne található összetevők felrobbanhatnak vagy szivárogni kezdhetne.

В исключительных случаях батарейки могут дать течь, что может привести к химическим ожогам или повредить игрушку. Чтобы избежать протекание батареек необходимо сделать следующее:

• Не следует пытаться перезарядить неакумуляторные батарейки. • Перезаряжаемые батарейки перед зарядкой необходимо вынуть из устройства. • Перезаряжаемые батарейки следует перезаряжать только под присмотром взрослых. • Не используйте одновременно щелочные, стандартные (угольно-цинковые) или перезаряжаемые батарейки. • Не смешивайте старые и новые батарейки. • Рекомендуется использовать только батарейки того же или эквивалентного типа. • Батарейки необходимо вставить, соблюдая полярность (+ и –). • Израсходованные батарейки необходимо вынуть из изделия. • Зажимы подключения источника питания нельзя подвергать короткому замыканию. • Утилизируйте батарейку (ки) безопасным образом. • Не выбрасывайте изделие в огонь. Имеющиеся внутри него батарейки могут взорваться или потечь.

Στις μπαταρίες μπορεί να προκληθεί διαρροή και να προκαλέσει εγκαύματα ή να καταστρέψει το προϊόν. Για να αποφύγετε τη διαρροή:

• Οι μη-επαναφορτιζόμενες μπαταρίες δεν πρέπει να φορτίζονται. • Βγάλτε τις μπαταρίες από το παιχνίδι πριν τις φορτίσετε. • Οι επαναφορτιζόμενες μπαταρίες πρέπει να βγαίνουν από το παιχνίδι πριν την φόρτιση. • Οι μπαταρίες πρέπει να φορτίζονται μόνο από ενήλικες. • Μη χρησιμοποιείτε παράλληλα αλκαλικές, συμβατικές ή επαναφορτιζόμενες (νικελίου-καδμίου) μπαταρίες. • Μη χρησιμοποιείτε παράλληλα παλιές και καινούργιες μπαταρίες. • Χρησιμοποιήστε μπαταρίες ίδιου ή παρόμοιου τύπου με αυτόν που συνιστούμε. •Ζιουρευτείτε ότι έχετε τοποθετήσει σωστά τους πόλους των μπαταριών (+ και –). • Απομακρύνετε τις παλιές μπαταρίες από το προϊόν. • Μη βραχυκυκλώνετε τους πόλους των μπαταριών. • Πετάτε τις παλιές μπαταρίες στους ειδικούς κάδους ανακύκλωσης. • Μην πετάτε το προϊόν σε φωτιά. Μπορεί να προκληθεί έκρηξη ή διαρροή από τις μπαταρίες που περιέχονται.

Bazı ender durumlarda piller kimyasal yanıklara neden olabilecek veya ürününüze zarar verebilecek biçimde sızıntı yapabilir. Pil sızıntılarından kaçınmak için:

• Şarj edilemeyen piller şarj edilmemelidir. • Şarj edilebilir piller şarj edilmeden önce üründen çıkarılmalıdır. • Şarj edilebilir piller sadece bir yetişkin gözetiminde şarj edilebilir. • Alkalin, standart (karbon-çinko) veya şarj edilebilir pilleri bir arada kullanmayın. • Eski ve yeni pilleri birlikte kullanmayın. • Yalnızca aynı ya da eşdeğer olarak önerilen türde piller birlikte kullanılmalıdır. • Piller doğru kutup yönünde (+ ve –) yerleştirilmelidir. • Bitmiş piller üründen çıkarılmalıdır. • Besleme terminallerine kısa devre yaptırılmamalıdır. • Pilleri güvenli bir şekilde atın. • Bu ürünü ateşe atmayın. İçindeki piller patlayabilir veya sızıntı yapabilir.

في بعض الحالات الاستثنائية، قد تتسرب السوائل من البطاريات وتتسبب في حروق كيميائية مؤذية للجلد أو متلفة للمنتج نفسه. لتفادي حدوث أي تسرّب في البطارية:

• يجب عدم شحن البطاريات غير القابلة للشحن.
• يجب عدم وضع البطاريات القابلة للشحن داخل المنتج إذا لم تكن مشحونة جيداً.
• يجب شحن البطاريات القابلة للشحن تحت إشراف الكبار فقط.
• يجب استعمال أنواع البطاريات المختلفة مع بعضها البعض مثل البطاريات القلوية أو البطاريات العادية (الكربون-الزنك) أو البطاريات القابلة للشحن.
• يجب عدم استخدام البطاريات الجديدة والقديمة معاً.
• ينصح باستخدام البطاريات المتماثلة في النوع فقط.
• يجب إدخال البطاريات تبعاً للقطبية الصحيحة (+ و –).
• يجب إزالة البطاريات المستهلكة من المنتج فوراً.
• يجب عدم وصل الأجهزة الطرفية للبطاريات ضمن دائرة كهربائية قصيرة.
• يجب التخلص من البطارية/البطاريات المستهلكة بشكل آمن.
• يجب عدم حرق هذا المنتج للتخلص منه. قد تتفجّر البطاريات الموجودة داخل المنتج أو تتسرب منها السوائل الكيميائية.

Protect the environment by not disposing of this product or any batteries with household waste. This symbol indicates that this product shall not be treated as household waste. Check your local authority for recycling advice and facilities.

Protéger l'environnement en ne jetant pas ce produit et tout type de piles avec les ordures ménagères. Ce symbole indique que ce produit ne doit pas être traité comme des ordures ménagères. Consulter les services municipaux de la région pour obtenir des conseils et connaître les centres de recyclage.

Schützen Sie die Umwelt, indem Sie dieses Produkt und/oder dazugehörige Batterien nicht in den Hausmüll geben. Dieses Symbol bedeutet, dass dieses Produkt nicht über den Hausmüll entsorgt werden darf. Wenden Sie sich bitte an die zuständigen Behörden hinsichtlich der Entsorgung und Informationen zu öffentlichen Rücknahmestellen.

Proteggi l'ambiente: non gettare questo prodotto con i rifiuti domestici normali. Questo simbolo indica che il prodotto non rientra nella categoria dei rifiuti domestici. Rivolgersi alle autorità locali competenti per i consigli sul riciclaggio e le relative strutture di smaltimento.

Denk aan het milieu en zet dit product of batterijen niet bij het huishoudafval. Dit symbool geeft aan dat het product niet bij het huishoudafval mag worden gezet. Win advies in bij uw gemeente en informeer naar faciliteiten voor recycling.

Ayúdenos a proteger el medio ambiente y no tire este producto ni pilas a la basura doméstica. Este símbolo indica que este producto no debe ser tratado como basura doméstica. Para más información sobre la eliminación correcta de residuos, póngase en contacto con la Junta de Residuos o el Ayuntamiento de su localidad.

Proteja o ambiente – não coloque este produto no lixo doméstico. Este símbolo indica que este produto não deverá ser tratado como lixo doméstico. Para mais informações sobre conselhos de reciclagem e locais de recolha de lixo, entre em contacto com os organismos locais responsáveis.

Skydda miljön och kasta inte den här produkten eller några batterier med hushållsavfallet. Den här symbolen indikerar att produkten inte ska hanteras som hushållsavfall. Kontakta din lokala myndighet för information om återvinning.

Suojele ympäristöä: älä hävitä tuotetta tai paristoja talousjätteen mukana. Tämä symboli osoittaa, että tätä tuotetta ei saa käsitellä talousjätteenä. Kierrätystä ja kierrätyspalveluja koskevia ohjeita saa paikallisviranomaisilta.

Beskyt miljøet ved ikke at smide dette produkt ud sammen med husholdningsaffald. Symbolet angiver, at dette produkt ikke skal behandles som husholdningsaffald. Kontakt de lokale myndigheder for oplysninger om genbrugsordninger.

Ta vare på miljøet ved ikke å kaste dette produktet eller batterier som vanlig avfall. Dette symbolet viser at produktet ikke skal behandles som vanlig restavfall. Kontakt de lokale myndighetene for å få tips om resirkulering.

Chroń środowisko! Nie wyrzucaj tego produktu oraz jakichkolwiek baterii razem z odpadami z gospodarstwa domowego. Ten symbol oznacza, że ten produkt nie powinien być traktowany jako odpad z gospodarstwa domowego. Dowiedz się od lokalnych władz, jakie są możliwości recyklingu w Twojej okolicy.

Chraňte životní prostředí a nevyhazujte tento výrobek, ani baterie do domovního odpadu. Tento symbol znamená, že s tímto výrobkem nemá být zacházeno jako s domácím odpadem. Informace o recyklování a sběrnách vám poskytnou příslušné správní úřady (jen v Evropě).

Chráňte životné prostredie a nevhadzujte tento výrobok, ani batérie do domového odpadu. Tento symbol znamená, že s týmto výrobkom nemá byť zaobchádzané ako s domácim odpadom. O odporúčaniach a zariadeniach na recykláciu vás poinformuje miestny úrad (len v Európe).

Azzal is óvja a környezetet, ha a háztartási hulladéktól elkülönítve selejtezi a terméket és az elemeket. A szimbólum azt jelenti, hogy a termék nem kezelhető háztartási hulladékként. Forduljon a helyi hatóságokhoz, ahol hulladék-újrahasznosítási tanácsokat kaphat, és hallhat az újrahasznosítható hulladékot gyűjtő helyekről.

Защитите окружающую среду, утилизируя данное изделие и батарейки отдельно от бытовых отходов. Этот символ означает, что данный продукт не утилизируется как бытовые отходы. Осведомитесь у местных властей о правилах и пунктах утилизации.

Προστατέψτε το περιβάλλον. Μην εναποθέτετε το προϊόν ή τις μπαταρίες με απόβλητα οικιακής προέλευσης. Αυτό το σύμβολο υποδεικνύει ότι δεν πρέπει να μεταχειρίζεστε το προϊόν ως απόβλητο οικιακής προέλευσης. Συμβουλευτείτε την κατά τόπο αρμόδια αρχή για περισσότερες οδηγίες και πληροφορίες για την ανακύκλωση.

Çevreyi korumak için bu ürünü ve hiçbir pili evsel atıklarınızla birlikte çöpe atmayın. Bu işaret, ürünün evsel atık olmadığını göstermektedir. Geri dönüşüm önerileri ve tesisleri için bölgenizdeki yetkililere danışın.

يجب المساهمة في الحفاظ على البيئة بعدم التخلص من هذا المنتج أو أي من البطاريات من خلال رميه في القمامة المنزلية. يشير هذا الرمز إلى أنه لا يجب رمي هذا المنتج في القمامة المنزلية. يجب استشارة الجهات المعنية في منطقتك حول طرق إعادة التدوير والمرافق المعدّة لذلك