SET UP • INSTALLATION • ΠΡΟΕΤΟΙΜΑΣΙΑ • PREPARATIVI
PRZYGOTOWANIE • OYUN DÜZENİ • MONTAREA
ПРИГОТУВАННЯ • ПОСТАВЯНЕ • INSTALIMI

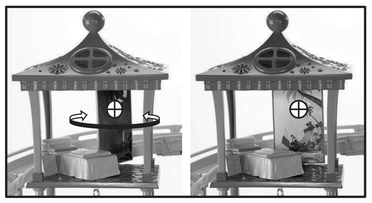

EMPTY WATER • VIDER L'EAU • ΑΔΕΙΑΣΤΕ ΤΟ ΝΕΡΟ
SVUOTA L'ACQUA • WYLEJ WODĘ • SUYU BOŞALTIN
GOLIŢI APA • ЗЛИЙТЕ ВОДУ • ИЗПРАЗНЕТЕ ВОДАТА • HIDNI UJIN

Lift up on the track over the splash pool. Carefully lift up on the splash pool, detaching it from the base. Slide under the track, and remove. • Soulever la partie de piste située au-dessus du bassin à projection d'eau. Soulever délicatement le bassin afin de le détacher de la base. Le faire glisser sous la piste et le retirer. • Ξηκώστε τη διαδρομή που βρίσκεται επάνω από την πισίνα. Ξηκώστε προσεχτικά την πισίνα για να την αφαιρέσετε από τη βάση. Περάστε την κάτω από τη διαδρομή και αφαιρέστε. • Solleva il binario sopra la vasca dei tuffi. Solleva delicatamente la vasca dei tuffi staccandola dalla base. detaching it from the base. Fai scorrere il binario sotto e rimuovi. • Unieś tor nad chlapiącym basenikiem. Ostrożnie unieś chlapiący basenik, odłączając go od podstawy. Przesuń pod torem i wyjmij. • Sicratma havuzunun üzerindeki pisti yukarı kaldırın. Sıçratma havuzunu dikkatlice yukarı kaldırarak tabanından ayırın. Pistin altından kaydırıp çıkarın. • Ridicați partea pistei aflată deasupra bazinului. Ridicați cu grijă bazinul, desprinzându-l de bază. Glisați bazinul sub pistă și îndepărtați-l. • Підніміть на треку над басейном бризок. Обережно підніміть басейн бризок, від'єднуючи його від основи. Протягніть під треком та зніміть. • Повдигнете върху релсите над басейна. Внимателно повдигнете над басейна, разкачайки го от основата. Приплъзнете под релсите и свалете. • Ngrini shinat mbi pishinë. Ngrini me kujdes pishinën, duke e shkëputur nga bazamenti. Rrëshqiteni poshtë shinave, dhe hiqeni.

• Carefully take the pool to a sink and pour out the water. • Approcher délicatement le bassin d'un évier et vider l'eau. • Αδειάστε με προσοχή το νερό της πισίνας σε ένα νεροχύτη. • Porta con cautela la piscina sopra un lavandino e svuota l'acqua. • Ostrożnie zanieś basenik do umywalki i wylej wodę. • Havuzu dikkatlice bir lavaboya götürüp içindeki suyu boşaltın. • Duceți cu grijă bazinul la o chiuvetă și goliți apa. • Обережно віднесіть басейн до раковини та зливайте воду. • Внимателно отнесете басейна в мивката и излейте водата. • Pishinën me ujë çojeni me kujdes tek një lavaman dhe hidhni ujin.

Empty the hot tub and pool too. • Vider également le bain et la piscine. • Αδειάστε το υδρομασάζ και την πισίνα. • Svuota sia la vasca dell'acqua calda che la piscina. • Opróżnij również okrągłą wanienkę i basen. • Jakuzi ve havuzu da boşaltın. • Goliți și cada și piscina. • Злийте воду з ванної та з басейну. • Изпразнете горещата тръба и басейна. • Zbrazni vaskën me ujë të ngrohët dhe pishinën tjetër

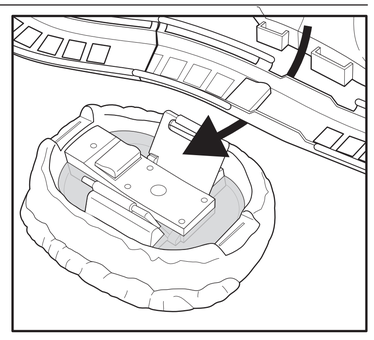

Mattel Europa, B.V., Gondel 1, 1186MJ Amstelveen, Nederland. Mattel U.K. Ltd., Vanwall Business Park, Maidenhead SL6 4UB. Mattel, Inc. 636 Girard Avenue, East Aurora, NY 14052, U.S.A. Consumer Relations 1-800-524-8697. Mattel France, 27/33 rue d'Antony, BP60145, 94523 Rungis Cedex N° Cristal 0969 36 99 99 (Numéro non surtaxé) ou www.allomattel.com. Deutschland : Mattel GmbH, An der Trift 75 D-63303 Dreieich. Schweiz: Mattel AG, Monbijoustrasse 68, CH-3000 Bern 23. Österreich: Mattel Ges.m.b.H., Campus 21, Liebermannstraße A01 404, A- 2345 Brunn/Gebirge. Mattel Italy Srl, Centro Direzionale Maciachini, Via Benigno Crespi 19/C, 20159 Milano. Servizio assistenza clienti: Customersv.italia@mattel.com - Numero verde 800 11 37 11. Mattel Poland Sp. z o.o., Warsaw Trade Tower 31 p., ul. Chłodna 51, 00-867 Warszawa. Розповсюджується ТОВ "ТойДіКо Україна", офіційним ексклюзивним представником Mattel. В Україні тел.: +380 44 503 65 43, Факс: +380 44 516 47 38. Mattel Czech Republic s.r.o., The Forum, Václavské nám. 19, 11000 Praha 1. Mattel Toys Hungary Kft, Váci út 91. 2.emelet, 1139 Budapest. Információ: +36 1 270 0223. Produs distribuit de Sc Omnitoys Srl. Strada I.G.Duca, Nr 36, Otopeni, Judet Ilfov, Romania. Uvoznik in distributer: Orbico d.o.o, Verovškova 72, 1000 Ljubljana, Slovenija. Uvoznik i distributer za Hrvatsku: Orbico d.o.o., Koturaška 69, 10 000 Zagreb. Tel: +385/1/3444-800, www.orbico.hr. Распространяется ООО "ОСКАР", уполномоченный представитель фирмы Mattel, в России и СНГ. 107076, Москва, ул.Хлебникова д.4, oscar@oscarmoscow.ru. Mattel ΑΕΒΕ, Ελληνικό, Ελλάδα. Mattel Oyuncakçılık Tic. Ltd. Şti., Eski Üsküdar Yolu Erkut Sok. No:2 Üner Plaza Kat:10 34752 İçerenköy İstanbul. Qendra Tregtare "Bregu i Diellit". Lokali Nr 85, Prishtina. Kosovo UNMIK post.

INSTRUCTIONS • MODE D'EMPLOI
ΟΔΗΓΙΕΣ • ISTRUZIONI • INSTRUKCJA
TALİMATLAR • INSTRUCŢIUNI • ІНСТРУКЦІЯ
ИНСТРУКЦИИ • UDHËZIME

4+

X1216-0528

CONTENTS
CONTENU
CONTENU
ΠΕΡΙΕΧΟΜΕΝΑ
CONTENUTO
ZAWARTOŚĆ
İÇİNDEHİLER
CONŢINUT
ВМІСТ
СЪДЪРЖАНИЕ
PËRMBAJTJA

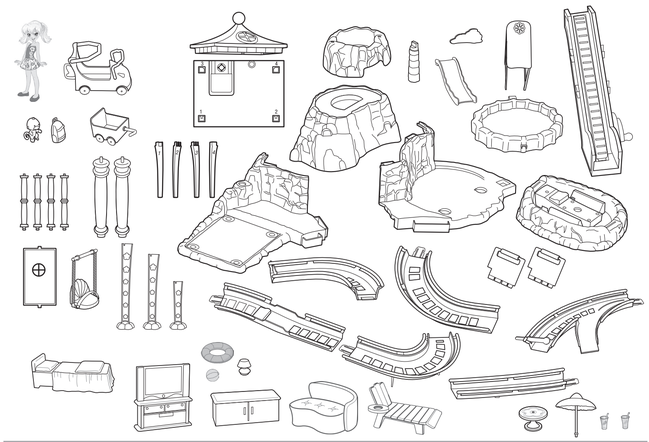

Please remove everything from the package and compare to the contents shown here. If any items are missing, please contact your local Mattel office. Keep these instructions for future reference as they contain important information.

Retirez tous les éléments de l'emballage et les comparer au contenu illustré ci-contre. Si un élément manque, merci de contacter le Service consommateurs de Mattel. Conserver ce mode d'emploi pour s'y référer en cas de besoin car il contient des informations importantes.

Βγάλτε όλα το αντικείμενο από τη συσκευασία και συγκρίνετέ τα με τα περιεχόμενα που απεικονίζονται εδώ. Εάν κάποιο από τα κομμάτια λείπει, παρακαλούμε επικοινωνήστε με την εταιρία Mattel. Κρατήστε αυτές τις οδηγίες για μελλοντική χρήση, καθώς περιέχουν σημαντικές πληροφορίες.

Togliete tutti i componenti dalla scatola e confrontarli con la lista inclusa. Contattare gli uffici Mattel locali se dovessero mancare dei componenti. Conservare queste istruzioni per riferimento futuro. Contengono importanti informazioni.

Prosimy wyjąć wszystko z opakowania i porównać z zawartością przedstawioną na rysunku. Jeśli brakuje jakiegokolwiek elementu, prosimy o kontakt z najbliższym biurem firmy Mattel. Prosimy zachować tę instrukcję, ponieważ zawiera ona ważne informacje.

Lütfen ambalajın içindeki tüm parçaları çıkartın ve burada gösterilen içerikle karşılaştırın. Eksik olan bir parça varsa, lütfen yerel Mattel ofisiyle irtibata geçin. Önemli bilgiler içerdiği için, daha sonra da bakmak üzere lütfen bu talimatları saklayın.

Goliți conținutul pachetului și comparați piesele cu cele prezentate aici. Dacă lipsește vreo piesă, vă rugăm să contactați reprezentantul local Mattel. Păstrați aceste instrucțiuni pentru a le putea consulta ulterior: ele conțin informații importante.

Витягніть із упаковки весь вміст та порівняйте складові з переліченими в інструкції. У разі відсутності будь-якої деталі зателефонуйте місцевому дистриб'ютеру компанії Mattel. Будь ласка, збережіть цю інструкцію для використання у майбутньому, оскільки в ній багато важливої інформації.

Моля, извадете всичко от опаковката и сравнете съдържанието с показано тук. В случай, че някои от частите липсва, моля свържете се с местното представителство на Mattel. Запазете тези инструкции за бъдещи справки, тъй като те съдържат важна информация.

Ju lutemi nxirrni çdo pjesë nga kutia dhe krahasojini ato me përmbajtjen e treguar këtu. Nëse mungon ndonjë pjesë, ju lutemi kontaktoni zyrën tuaj lokale të Mattel-it. Ruajini këto udhëzime për t'ju referuar më vonë pasi ato përmbajnë informacione të rëndësishme.

TM + ©2011 Mattel and/or Origin Products Ltd. All Rights Reserved. Tous droits réservés.

INSTRUCTION SHEET SPECIFICATIONS

Toy:	PP ROLLER COASTER
Toy No.:	X1216-10D
Part No.:	0528
Trim Size:	25.37 " W x 11 " H
Folded Size:	8.45" W X 11" H
Type of Fold:	3 panel
# colors:	One
Colors:	Black
Paper Stock:	White Offset
Paper Weight:	70 lb.
EDM No.:	

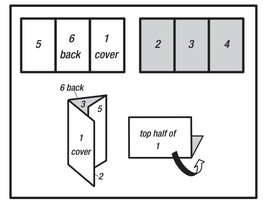

Assembly • Assemblage • Συναρμολόγηση • Montaggio • Montaż • Montaj • Asamblarea • Збирання • Сглобяване • Montimi

A-1
Assemble the 2 pieces of the base, as shown here. • Assembler les 2 éléments de la base, comme illustré. • Συναρμολογήστε τα 2 κομμάτια της βάσης, όπως απεικονίζεται. • Monta i 2 pezzi della base come illustrato qui. • Złóż dwie części podstawy jak na ilustracji • Burada gösterildiği gibi tabanın 2 parçasını birleştirin. • Asamblați cele 2 piese ale bazei, ca în imagine. • Зберіть 2 частини основи, як показано тут. • Сглобете 2-те части на основата, както е показано тук. • Montoni dy pjesët e bazamentit, siç tregohet këtu.

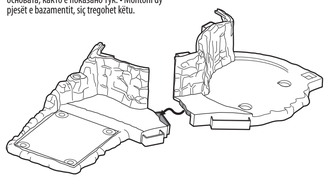

A-2
Build the center sections, as shown here. Add the support for the middle section. • Assembler les éléments centraux, comme illustré. Ajouter le support à l'élément du milieu. • Προσαρμόστε τα κεντρικά κομμάτια, όπως απεικονίζεται εδώ. Προσθέτετο στήριγμα στο μεσαίο κομμάτι. • Monta le sezioni centrali come illustrato qui. Aggiungi il supporto alla sezione centrale. • Połącz części centralne jak na ilustracji. Dołącz wspornik do części środkowej. • Burada gösterildiği gibi merkez bölümleri oluşturun. Orta bölüm için destek ekleyin. • Montați piesele centrale, ca în imagine. Adăugați suportul piesei din mijloc. • Складіть центральні частини, як показано тут. Додайте опору до середньої частини. • Изградете централните секции, както е показано тук. Добавете опората за средната част. • Ndërtoni pjesët e mesit, siç tregohet këtu. Shtoni mbështetje për pjesën e mesit.

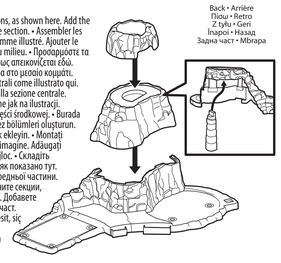

A-3
Follow the steps below to complete the center of the resort. • Suivre les étapes ci-dessous pour finir d'assembler le centre du parc d'attractions. • Ακολουθήστε τα παρακάτω βήματα για να συναρμολογήσετε το κέντρο του πάρκου. • Segui i passaggi sottostanti per completare il centro del resort. • Wykonaj poniższe czynności, aby dokończyć budowę centrum wypoczynkowego. • Parkın merkezini tamamlamak için aşağıdaki adımları izleyin. • Urmați pașii de mai jos pentru a finaliza centrul parcului. • Для доповнення центральної частини курорту виконайте нижчеописані кроки. • Следвайте стъпките по-долу за завършване на центъра на увеселителния център. • Ndiqni hapat e mëposhtëm për të përfunduar qendrën e vendit të pushimit.

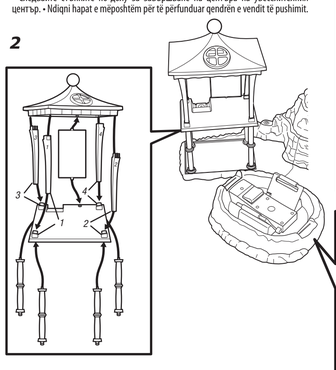

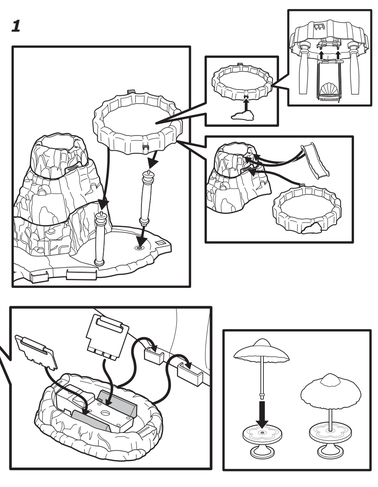

NOTE: Refer to molded letters on parts for easy assembly. • REMARQUE : Pour faciliter l'assemblage, se référer aux lettres sur les éléments. • ΣΗΜΑΝΤΙΚΟ: Δείτε τα γράμματα των κομματιών για μεγαλύτερη ευκολία στη συναρμολόγηση. • NOTA: Far riferimento alle lettere riportate sui componenti per un montaggio semplificato. • UWAGA: W złożeniu zabawki pomocą litery wytłoczone na elementach. • NOT: Kolay montaj için parçaların üzerindeki harflere bakın. • NOTĂ: Literele de pe piese sunt menite să vă ajute la ansamblare. • ЗВЕРНІТЬ УВАГУ: Звернення уваги на виділене прискорить збирання. • БЕЛЕЖКА: Обърнете се към буквите върху частите за лесен монтаж. • SHËNIM: Referojuni germave të modelueara tek pjesët për lehtësi në montim.

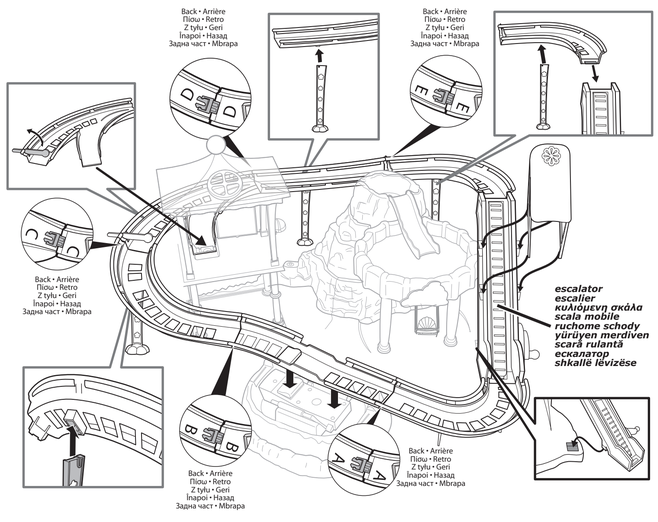

Let's Play! • Amusons-nous ! • Ας παίξουμε! • Giochiamo!
Pobawmy się! • Oyun Oynayalım! • La joacă! • Пограймося!
Хайде да играем! • Eja të luajmë!

1

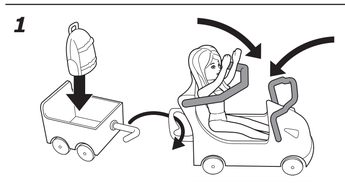

2

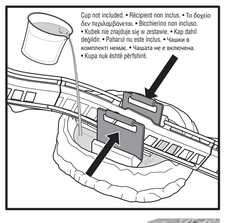

3

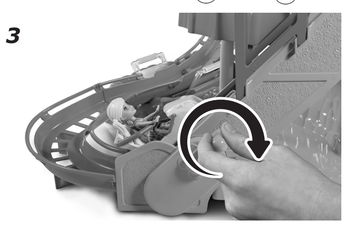

4

5

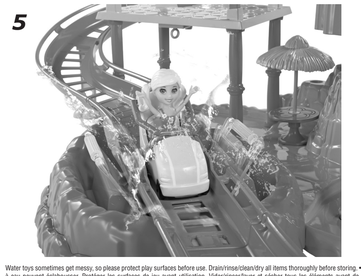

6

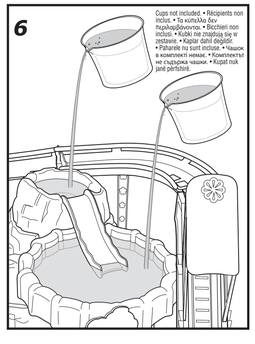

Water toys sometimes get messy, so please protect play surfaces before use. Drain/rinse/clean/dry all items thoroughly before storing. • Les jouets à eau peuvent éclabousser. Protéger les surfaces de jeu avant utilisation. Vider/rincer/laver et sécher tous les éléments avant de les ranger. • Κάθοικες φορές τα παιχνίδια με το νερό προκαλούν ακαταστασία. Προστατεύετε την επιφάνεια του παιχνιδιού πριν από τη χρήση. Καθαρίστε και στεγνώστε καλά όλα τα αντικείμενα πριν την αποθήκευσή τους. • I giochi ad acqua a volte creano disordine: proteggere le superfici di gioco prima dell'uso. Scola/risciacqua/pulisci/asciuga accuratamente tutti i componenti prima di riporli. • Zabawki, przy których wykorzystuje się wodę, czasami są przyczyną nieporządku. Przed ich użyciem zabezpiecz miejsce przeznaczone do zabawy. Przed schowaniem zabawki osuszć z niej wodę oraz wypłucz, wyczyść i wysusz wszystkie jej elementy. • Suluoyuncaklar etrafı ıslatabilir, bu nedenle lütfen kullanmadan önce oyun alanlarını korumaya alın. Saklamadan önce tüm parçaları durulayın/sudan arındırın/temizleyin/kurutun. • Jucăriile de apă pot să provoace dezordine. De aceea, protejați suprafețele de joacă înainte de utilizare. Goliți/clătiți/curățați/uscați toate piesele înainte de a le depozita. • Водні іграшки іноді забруднюються, тож прийте обережно та очищуйте ігральну поверхню перед використанням. Злийте воду/очищуйте/сушіть усі деталі перед зберіганням. • Играчките за вода понякога се замърсяват, затова подпрождайте повърхностите чисти. Изплакнете, почистете и подсушете всички части преди съхранение. • Lodhat me ujë ngatërrohet bëjnë pis, ndaj ju lutemi mbrojini sipërfaqet përpara përdorimit. Kullojini/lajini/pastrojini/thajini sendet mirë përpara se t'i vini mënjanë.