STORAGE • RANGEMENT • AUFBEWAHRUNG • COME RIPORRE IL GIOCATTOLO OPBERGEN • CÓMO GUARDAR EL JUGUETE • ARRUMAÇÃO • FÖRVARING SÄILYTYS • ΑΠΟΘΗΚΕΥΣΤΕ

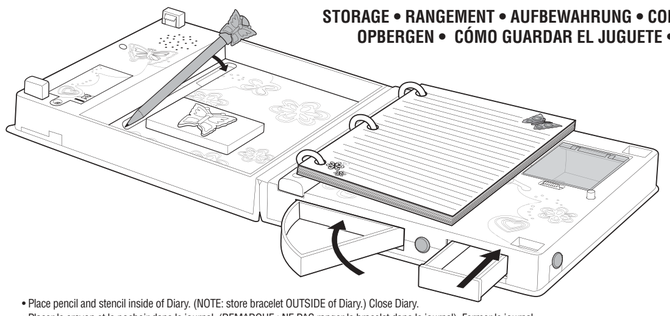

- Place pencil and stencil inside of Diary. (NOTE: store bracelet OUTSIDE of Diary.) Close Diary.
- Placer le crayon et le pochoir dans le journal. (REMARQUE : NE PAS ranger le bracelet dans le journal). Fermer le journal.
- Lege den Bleistift und die Schablone in das Tagebuch. (HINWEIS: Bewahre das Armband NICHT IM TAGEBUCH auf.) Schließe das Tagebuch.
- Inserisci la matita e lo stencil nel Diario. (NOTA: riponi il braccialetto FUORI dal Diario). Chiudi il Diario.
- Bewaar het potlood en de sjabloon in het dagboek. (NB: bewaar het armbandje NIET in het dagboek.) Sluit het dagboek.
- Guardar el lápiz y la plantilla de dibujo en el interior del diario y cerrarlo. (ATENCIÓN: la pulsera debe guardarse FUERA del diario.)
- Colocar o lápis e os moldes dentro do Diário. (NOTA: guardar a pulseira FORA do Diário.) Fechar o Diário
- Placera pennan och mallen inuti dagboken. (OBS: förvara armbandet UTANFÖR dagboken.) Stäng dagboken.
- Pane kynä ja kaavain päiväkirjan sisään. (HUOM.: Säilytä rannekoru päiväkirjan ULKOPUOLELLA.) Sulje päiväkirja.
- Τοποθετήστε το μολύβι και το "οχεδιαστικό χαρακάκι" μέσα στο Ημερολόγιο. (ΣΗΜΕΙΩΣΗ : μην αποθηκεύετε το βραχιολάκι μέσα στο ημερολόγιο.) Κλείστε το Ημερολόγιο.

OPEN DIARY WITHOUT BRACELET • OUVERTURE DU JOURNAL SANS LE BRACELET • DAS TAGEBUCH OHNE DAS ARMBAND ÖFFNEN • APRI IL DIARIO SENZA IL BRACCIALETTO • HET DAGBOEK OPENEN ZONDER HET ARMBANDJE • CÓMO ABRIR EL DIARIO SIN LA PULSERA • ABRIR O DIÁRIO SEM A PULSEIRA • ÖPPNA DAGBOKEN UTAN ARMBAND • PÄIVÄKIRJAN AVAAMINEN ILMAN RANNEKORUA • ΓΙΑΝΑ ΑΝΟΙΞΕΤΕ ΤΟ ΗΜΕΡΟΛΟΓΙΟ ΧΩΡΙΣ ΤΟ ΒΡΑΧΙΟΛΑΚΙ

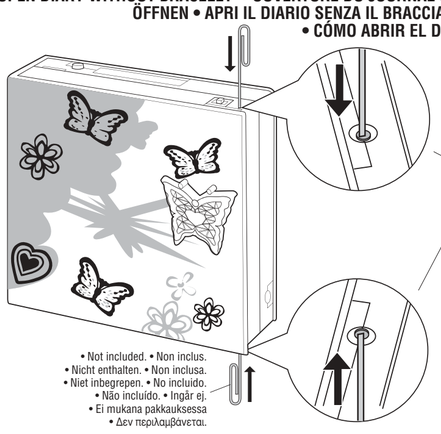

- Press top and bottom buttons the same time.
- Appuyer en même temps sur les boutons d'en haut et d'en bas.
- Drücke den oberen und den unteren Knopf gleichzeitig.
- Premi i tasti superiore e inferiore contemporaneamente.
- Druk tegelijkertijd op de bovenste en onderste knopjes.
- Apretar los botones superior e inferior simultáneamente.
- Carregar nos botões de cima e de baixo ao mesmo tempo.
- Tryck på den övre och den nedre knappen samtidigt.
- Paina samaan aikaan päiväkirjan päällä ja alla olevaa nappia.
- Πιέστε ταυτόχρονα τα κουμπάκια που βρίσκονται στο πάνω και κάτω μέρος.

- Not included. • Non inclus.
- Nicht enthalten. • Non inclusa.
- Niet inbegrepen. • No incluido.
- Não incluído. • Ingår ej.
- Ei mukana pakkauksessa
- Δεν περιλαμβάνεται.

Need Assistance? In the US and Canada, **service.mattel.com*** or 1-800-524-8697, M-F 9AM – 6PM, ET.
Besoin d'aide? Au Canada et aux Etats-Unis, visitez le site **service.mattel.com*** ou composez le 1 800 524-8697, du lundi au vendredi, de 8 h à 18 h, HNE.
¿Necesita ayuda? En los EE.UU. y Canadá, **service.mattel.com*** o bien 1-800-524-8697, L-V 8 a.m. – 6 p.m., huso horario del Este. En México: 01 800 463 59 89, L-V 8 a.m. - 4 p.m.
*English language only website. • *Site Web en anglais seulement. • *Página web solo en inglés.

SERVICE.MATTEL.COM

Mattel Canada Inc., Mississauga, Ontario L5R 3W2. You may call us free at 1-800-524-8697. • Mattel U.K. Ltd., Vanwall Business Park, Maidenhead SL6 4UB. Helpline 01628500303 • Mattel France, 27/33 rue d'Antony, Silic 145, 94523 Rungis Cedex N° Indigo 0 825 00 00 25 (0,15 € TTC/mn) ou www.allomattel.com. • Mattel B.V., Postbus 576, 1180 AN Amstelveen, Nederland. 0800 - 2628835. • Mattel Belgium, Trade Mart, Atomiumsquare, Bogota 202 – B 275, 1020 Brussels.
• Deutschland: Mattel GmbH, An der Trift 75 D-63303 Dreieich. • Schweiz: Mattel AG, Monbijoustrasse 68, CH-3000 Bern 23.
• Österreich: Mattel Ges.m.b.H., Triester Str., A-2355 Wiener Neudorf. • Mattel Scandinavia A/S, Ringager 4C, DK-2605 Brøndby. • Mattel Northern Europe A/S., Sinikalliontie 3, 02630 ESPOO, Puh. 0303 9060. • Mattel Srl., 28040 Oleggio Castello, Italy. • Mattel España, S.A., Aribau 200. 08036 Barcelona. cservice.spain@mattel.com Tel: 902.20.30.10 http://www.service.mattel.com/es • Mattel Portugal Lda., Av. da República, nº 90/96, 2º andar Fracção 2, 1600-206 Lisboa • Mattel AEBE, Ελληνικού 2, Ελληνικό 16777. ΕΛΛΑΔΑ.
• Mattel Australia Pty., Ltd., Richmond, Victoria. 3121.Consumer Advisory Service - 1300 135 312. • Mattel East Asia Ltd., Room 1106, South Tower, World Finance Centre, Harbour City, Tsimshatsui, HK, China. • Diimport & Diedarkan Oleh: Mattel SEA Ptd Ltd.(993532-P) Lot 13.5, 13th Floor, Menara Lien Hoe, Persiaran Tropicana Golf Country Resort, 47410 PJ. Tel:03-78803817, Fax:03-78803867. • Mattel, Inc., 333 Continental Blvd., El Segundo, CA 90245 U.S.A. Consumer Affairs 1 (800) 524-8697. • Importado y distribuido por Mattel de México, S.A. de C.V., Insurgentes Sur # 3579, Torre 3, Oficina 601, Col. Tlalpan, Delegación Tlalpan, C.P. 14020, México, D.F. MME-920701-NB3. 59-05-51-00. Ext. 5206 ó - 01-800-463 59-89 • Mattel Chile, S.A., Avenida Américo Vespucio 501-B, Quilicura, Santiago. Mattel de Venezuela, C.A., Ave. Mara, C.C. Macaracuay Plaza, Torre B, Piso 8, Colinas de la California, Caracas 1071. • Mattel Argentina S.A., Curupaytí 1186, (1607) - Villa Adelina, Buenos Aires. • Mattel Colombia, S.A., calle 123#7-07 P.5, Bogotá. • Mattel do Brasil Ltda. - CNPJ: 54.558.002/0004-72 Av. Tamboré, 1400/1440 Quadra A de 02 a 03 - 06460-000 - Barueri - SP. Atendimento ao Consumidor: SAC 0800550780.

INSTRUCTIONS • MODE D'EMPLOI • ANLEITUNG ISTRUZIONI • GEBRUIKSAANWIJZING • INSTRUCCIONES INSTRUÇÕES • ANVISNINGAR • KÄYTTÖOHJE • ΟΔΗΓΙΕΣ

5+

H7599-0520G1

CONTENTS • CONTIENT • INHALT CONTENUTO • INHOUD • CONTENIDO CONTEÚDO • INNEHÅLL • SISÄLTÖ ΠΕΡΙΕΧΟΜΕΝΑ

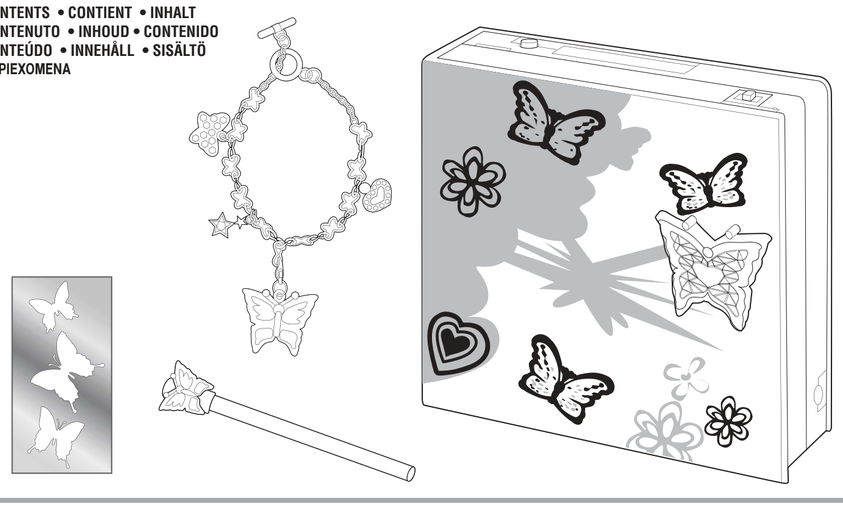

- Includes 3 "AAA" Carbon Zinc batteries. Batteries included are for demonstration purposes only. Replace with 3 "AAA" (LR03) alkaline batteries. For longer life use only alkaline batteries. Colours and decorations may vary from those shown. Please remove everything from the package and compare to the contents shown here. Keep these instructions for future reference as they contain important information. The child size bracelet and icon on diary contain a magnet. Do not use around items that are sensitive to or affected by magnetic fields." These Instructions are for two different products J3239/J7876 & J3240/J7877", only J3239/J7876 is shown.
- Fonctionne avec 3 piles carbone-zinc « AAA », incluses. Les piles incluses sont pour la démonstration uniquement. Remplacer les piles incluses par 3 piles alcalines « AAA » (LR03). Pour une durée de vie plus longue, utiliser uniquement des piles alcalines. Les couleurs et les décors peuvent varier par rapport aux illustrations. Retirer tous les éléments de l'emballage et les comparer au contenu illustré ici. Conserver ce mode d'emploi pour s'y référer au besoin car il contient des informations importantes. Le bracelet pour la petite fille et l'icone sur le journal contiennent un aimant. Ne pas les utiliser à proximité d'objets sensibles aux champs magnétiques. Ces instructions concernent deux produits différents, réf. J3239/J7876 et J3240/J7877. Seule la référence J3239/J7876 est illustrée.
- 3 Zink-Kohle-Batterien AAA enthalten. Die enthaltenen Batterien dienen ausschließlich Vorführzwecken im Geschäft. Ihre Lebensdauer kann daher beeinträchtigt sein. Sie sollten nach dem Kauf mit 3 Alkali-Batterien AAA (LR03) ersetzt werden. Für optimale Leistung und längere Lebensdauer nur Alkali-Batterien verwenden. Abweichungen in Farbe und Gestaltung vorbehalten. Batterien sicher und vorschriftsgemäß entsorgen. Das Armband in Kindergröße und das Symbol auf dem Tagebuch enthalten einen Magneten. Nicht in der Nähe von Gegenständen benutzen, die durch magnetische Felder beschädigt oder gestört werden können. Diese Anleitung gilt für zwei verschiedene Produkte J3239/J7876 und J3240/J7877. Abgebildet ist die Anleitung ist für Produkt J3239/J7876.
- Include 3 pile carbon-zinco formato micro stilo. Le pile fornite con il giocattolo servono solo per la dimostrazione. Sostituire con 3 pile alcaline formato micro stilo (LR03). Usare solo pile alcaline per una maggiore durata. Colori e decorazioni possono variare rispetto a quelli illustrati. Togliere tutti i componenti dalla scatola e confrontarli con la lista inclusa. Conservare queste istruzioni per futuro riferimento. Contengono importanti informazioni. Il braccialetto per la bambina e l'icona del diario contengono un magnete. Non usare nelle vicinanze di oggetti sensibili ai campi magnetici. Queste istruzioni sono valide per due diversi prodotti J3239/J7876 e J3240/J7877", solo il prodotto J3239/J7876 è illustrato.
- Inclusief drie "AAA" koolstof-zinkbatterijen. De bijgeleverde batterijen zijn alleen bedoeld om te laten zien hoe het speelgoed werkt. Vervang door drie "AAA" (LR03) alkalinebatterijen. Gebruik uitsluitend alkalinebatterijen; deze gaan langer mee. Afwijkende kleuren en versieringen mogelijk. INHOUD: Haal alle onderdelen uit de verpakking en controleer ze aan de hand van de hier afgebeelde inhoud. Bewaar deze gebruiksaanwijzing; kan later nog van pas komen. Het kinderarmbandje en icoontje van het dagboek bevatten een magneet. Niet gebruiken in de buurt van voorwerpen die gevoelig zijn voor een magnetisch veld. Deze gebruiksaanwijzing is voor twee verschillende producten,J3239/J7876 en J3240/J7877". Alleen J3239/J7876 is afgebeeld.
- Incluye 3 pilas "AAA" de carbono-zinc. ATENCIÓN: las pilas que incorpora el juguete son sólo a efectos de demostración. Recomendamos sustituirlas al adquirirlo por 3 nuevas pilas alcalinas "AAA" (LR03) . Recomendamos utilizar exclusivamente pilas alcalinas. Las pilas no alcalinas pueden afectar al funcionamiento de este juguete. Los colores y decoración del producto pueden ser distintos de los mostrados. La pulsera para la niña y la mariposa del diario incluyen un imán. No utilizarlas cerca de objetos sensibles a campos magnéticos. Atención: estas instrucciones son válidas para las referencias J3239/J7876 y J3240/J7877. Solo se muestra el producto con referencia J3239/J7876.
- Inclui 3 pilhas "AAA" de carvão-zinco. As baterias incluídas são apenas para demonstração. Substituir por 3 pilhas "AAA" (LR03) alcalinas. Para uma melhor performance usar apenas pilhas alcalinas. Cores e decorações podem variar das mostradas. Por favor remova todas as peças da embalagem e compare com os conteúdos aqui mostrados. Guardar as instruções para referências futuras, uma vez que contêm informações importantes. A pulseira para a criança e o ícone no diário contêm um ímã. Não usar perto de objectos que sejam sensíveis a ou afectados por imans. Estas instruções são para dois produtos diferentes: J3239/J7876 e J3240/J7877. Apenas o J3239/J7876 é mostrado.
- 3 AAA-batterier ingår. Batterierna som medföljer är endast för demonstration. Byt ut mot 3 alkaliska AAA-batterier (LR03). Använd endast alkaliska batterier för längre livslängd. Färger och dekor kan skilja sig från vad som visas på bilderna. Packa upp allting ur förpackningen och jämför med förteckningen nedan. Spara de här anvisningarna för framtida bruk, de innehåller viktig information. Armbandet i barnstorlek och ikonen på dagboken innehåller en magnet. Använd dem inte i närheten av föremål som är känsliga för eller påverkas av magnetfält. Dessa anvisningar gäller för två olika produkter,J3239/J7876 och J3240/J7877". Endast J3239/J7876 visas.
- Pakkauksessa on mukana kolme AAA-hiili-sinkkiparistoa. Ne on tarkoitettu vain esittelykäyttöön. Vaihda niiden tilalle kolme AAA(LR03)-alkaliparistoa. Suosittelemme pitkäkestoisia alkaliparistoja. Värit ja kuviot voivat poiketa kuvassa näkyvistä. Tarkista että pakkauksessa on mukana kaikki, mitä kuvassa näkyy. Säilytä käyttöohje vastaisen varalle, sillä siinä on tärkeää tietoa. Lapselle sopivassa rannekorussa ja päiväkirjan kuvissa on magneetti. Älä käytä niitä sellaisten laitteiden tai esineiden lähellä, jotka ovat herkkiä magneettikentille. Ohjeet koskevat tuotteita J3239/J7876 ja J3240/J7877. Kuvissa näkyy vain J3239/J7876.
- Περιλαμβάνει 3 μπαταρίες τύπου "AAA" Carbon Zinc. Οι μπαταρίες που π εριλαμβάνονται είναι μόνο για τη δοκιμή του προϊόντος. Αντικαταστήστε με 3 αλκαλικές μπαταρίες τύπου "AAA" (LR03). Για μεγαλύτερη διάρκεια χρησιμοποιείστε μόνο αλκαλικές μπαταρίες. Τα χρώματα και τα σχέδια μπορεί να διαφέρουν από αυτά που φαίνονται. Βγάλτε όλα τα αντικείμενα από τη συσκευασία και συγκρίνετέ τα με τα περιεχόμενα που απεικονίζονται εδώ. Κρατήστε αυτές τις οδηγίες για μελλοντική χρήση, καθώς περιέχουν σημαντικές πληροφορίες. Το βραχιολάκι και η "εικόνα" πάνω στο ημερολόγιο περιέχουν μαγνήτη. Μην το χρησιμοποιείτε κοντά σε αντικείμενα που μπορεί να επηρεαστούν από τα μαγνητικά πεδία. Οι οδηγίες αυτές ισχύουν για τα π ροϊόντα J3239/J7876 & J3240/J7877. Απεικονίζεται μόνο το J3239/J7876.

0-3

- **Contains small parts.**
- **Petits éléments détachables susceptibles d'être avalés.**
- **Enthält verschluckbare Kleinteile.**
- **Contiene pezzi di piccole dimensioni che possono essere aspirati o ingeriti.**
- **Bevat kleine onderdelen.**
- **Contiene piezas pequeñas que pueden ser ingeridas.**
- **Atenção: Não recomendável para menores de 3 anos por conter partes pequenas que podem ser engolidas.**
- **Innehåller små delar.**
- **Sisältää pieniä osia.**
- **Περιέχει μικρά εξαρτήματα.**

WARNING: **CHOKING HAZARD** - Small parts. Not for children under 3 years.

ADVERTENCIA: **PUEDE CAUSAR ASFIXIA.** No recomendable para menores de 3 años. Contiene piezas pequeñas.

ATTENTION: **NE CONVIENT PAS** aux enfants de moins de 36 mois. Petits éléments détachables susceptibles d'être avalés.

©2005 Mattel, Inc., El Segundo, CA 90245. All Rights Reserved. Tous droits réservés.

INSTRUCTION SHEET SPECIFICATIONS

Toy:	Barbie Diary
Toy No.:	H7599 / KA722
Part No.:	0520G1
Trim Size:	17" W x 11" H
Folded Size:	8.5 " W x 11" H
Type of Fold:	2 panel
# colors:	One
Colors:	Black
Paper Stock:	White Offset
Paper Weight:	70 lb.
EDM No.:	

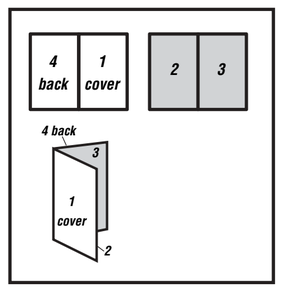

including the flyer:
00001-1375 G3 Battery Safety Information flyer.

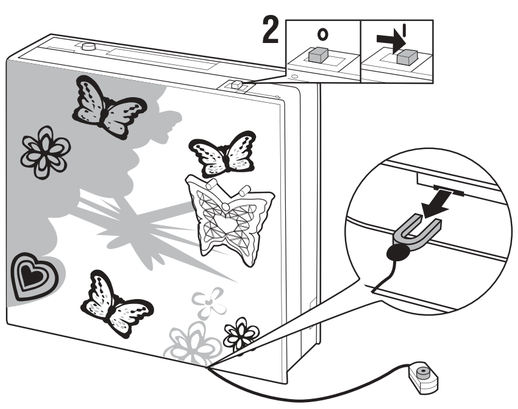

- **Lockable Diary!**
1. Remove TRY ME plug and discard.
2. Slide "ON" (**I**)/"OFF" (**O**) switch to "ON" (**I**).
3. Touch icon on bracelet to matching icon on Diary. Diary "magically" unlocks!
4. Open Diary.
- **Journal avec fermoir!**
1. Retirer la languette de démonstration et la jeter.
2. Glisser l'interrupteur MARCHE (**I**)/ARRÊT (**O**) sur MARCHE (**I**).
3. Poser l'icone du bracelet sur celui du journal. Le journal s'ouvre comme par « magie »!
4. Ouvrir le journal.
- **Abschließbares Tagebuch!**
1. Den PROBIERFUNKTIONSSTÖPSEL entfernen und entsorgen.
2. Den EIN-/AUSSCHALTER (**I**/**O**) auf EIN (**I**) stellen.
3. Das Symbol auf dem Tagebuch mit dem entsprechenden Glücksbringer-Anhänger des Armbands berühren. Das Tagebuch entriegelt sich auf „magische" Weise!
4. Das Tagebuch öffnen.
- **Un Diario con Lucchetto!**
1. Rimuovi la sicura PROVAMI ed eliminala con la dovuta cautela.
2. Sposta la leva "ON" (**I**)/"OFF" (**O**) su "ON" (**I**).
3. Tocca l'icona del braccialetto sull'icona corrispondente del Diario. Il diario si apre "per magia"!
4. Apri il Diario.
- **Afsluitbaar dagboek!**
1. Verwijder het probeerplugje en gooi het weg.
2. Zet de "AAN" (**I**)/"UIT" (**O**) schakelaar op "AAN" (**I**).
3. Houd het icoontje van het armbandje tegen het bijpassende icoontje van het dagboek – als bij toverslag gaat het slot open!
4. Open het dagboek.
- **¡Cierra tu diario con llave!**
1. Retirar la clavija de DEMOSTRACIÓN del producto y desecharla.
2. Poner el interruptor de ENCENDIDO (**I**) y APAGADO (**O**) en la posición de ENCENDIDO (**I**).
3. Tocar la mariposa del diario con la mariposa de la pulsera... ¡el diario se abre como por arte de magia!
4. Abrir el diario.

- **Diário trancado!**
1. Remover e deitar fora o TRY ME
2. Deslizar "LIGADO" (**I**)/"DESLIGADO" (**O**) colocar no "LIGADO"
3. Colocar o icone da pulseira em cima do icone idêntico que está no Diário. O Diário vai abrir "magicamente".
4. Abrir o Diário.
- **Låsbar dagbok!**
1. Ta bort PROVA-tappen och kasta den.
2. Skjut knappen PÅ (**I**)/AV (**O**) till läget PÅ (**I**).
3. Låt ikonen på armbandet röra vid ikonen på dagboken. Dagboken låses upp som genom "magi"!
4. Öppna dagboken.
- **Lukittava päiväkirja!**
1. Irrota kokeiluosa ja heitä se pois.
2. Kytke virta työntämällä kytkin I-asentoon.
3. Kosketa rannekorun riipuksella päiväkirjan vastaavaa kuviota. Lukko aukeaa!
4. Avaa päiväkirja.
- **Ημερολόγιο που κλειδώνει!**
1. Αποσυνδέστε και απομακρύνεται το εξάρτημα "Δοκιμάστε!"
2. Γυρίστε το διακόπτη ON" (**I**)/"OFF" (**O**) στο "ON" (**I**).
3. Φέρτε σε επαφή την εικόνα από το "μαγικό" βραχιολάκι με την "εικόνα" π άνω στο ημερολόγιο. Το ημερολόγιο ξεκλειδώνεται "μαγικά"!
4. Ανοίξτε το Ημερολόγιο.

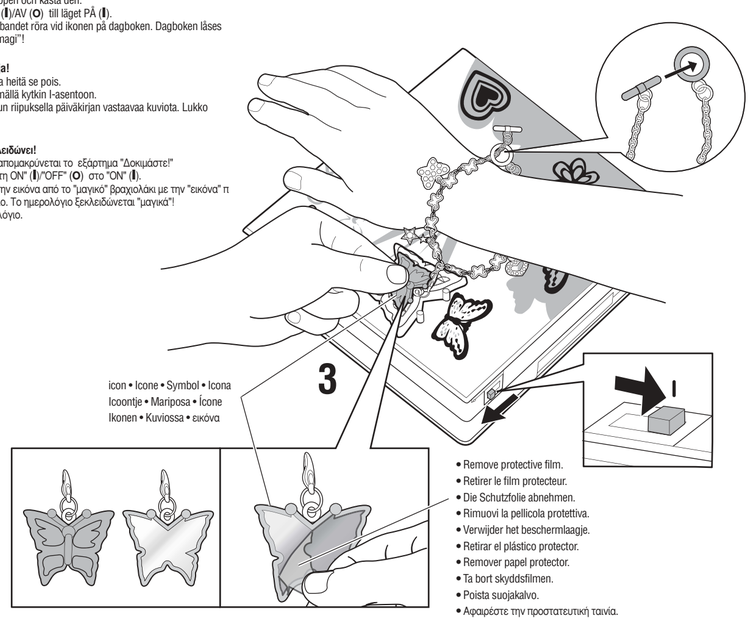

- Remove protective film.
- Retirer le film protecteur.
- Die Schutzfolie abnehmen.
- Rimuovi la pellicola protettiva.
- Verwijder het beschermlaagje.
- Retirar el plástico protector.
- Remover papel protector.
- Ta bort skyddsfilmen.
- Poista suojakalvo.
- Αφαιρέστε την προστατευτική ταινία.

- Sharpen pencil. • Tailler le crayon. • Den Bleistift anspitzen. • Tempera la matita. • Slijp de punt van het potlood. • Sacar punta al lápiz. • Afiar lápis.
- Vässa pennan. • Teroita kynä. • ύστε το μολύβι.

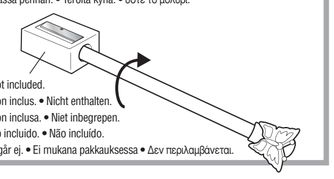

- Not included.
- Non inclus. • Nicht enthalten.
- Non inclusa. • Niet inbegrepen.
- No incluido. • Não incluído.
- Ingår ej. • Ei mukana pakkauksessa • Δεν περιλαμβάνεται.

- Use template to trace a design onto your Diary.
- Utiliser le pochoir pour dessiner sur le journal.
- Benutze die Schablone, um ein tolles Muster auf dein Tagebuch zu zeichnen.
- Usa la mascherina per tracciare un disegno sul Diario.
- Gebruik de sjabloon om een ontwerp over te trekken in je dagboek.
- Con la plantilla incluida, haz un dibujo en el diario.
- Usar os moldes para desenhar no Diário.
- Använd mallen för att rita en egen bild på dagboken.
- Piirrä päiväkirjaan kuva kaavaimen avulla.
- Χρησιμοποιήστε το "οχεδιαστικό χαρακάκι" και φτιάξετε σχέδια στο ημερολόγιο σας.

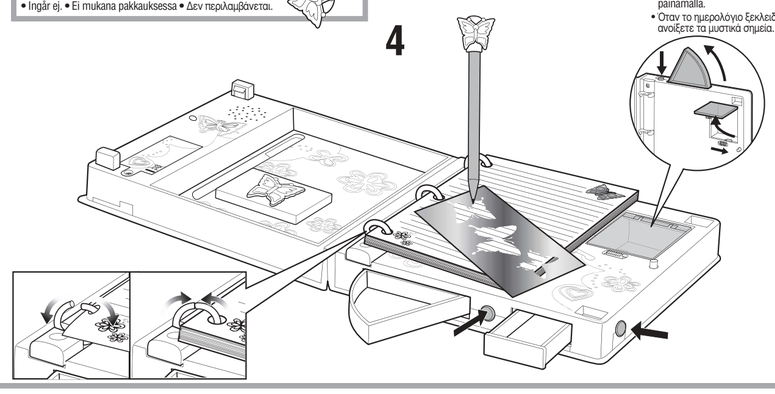

- Once diary is unlocked, use buttons to open compartments.
- Une fois le journal déverrouillé, utilise les boutons pour ouvrir les compartiments.
- Ist das Tagebuch entriegelt, dann benutze die Knöpfe, um die Fächer zu öffnen!
- Una volta aperto il diario, usa i tasti per aprire gli scomparti.
- Wanneer het dagboek open is, druk je op de knopjes om vakjes te openen.
- Cuando el diario está abierto, pulsar los botones para abrir los compartimentos secretos.
- Quando o diário está aberto, os botões abrem os compartimentos.
- När dagboken är upplåst använder du knapparna för att öppna facken.
- Kun päiväkirjan lukko on auki, lokerot aukeavat napista painamalla.
- Οταν το ημερολόγιο ξεκλειδώσει, πιέστε τα κουμπιά για να ανοίξετε τα μυστικά σημεία.

- **BATTERY REPLACEMENT:** Batteries included are for demonstration purposes only. Toy requires 3 replaceable "AAA" alkaline batteries. Use a Phillips head screwdriver (not included) to open battery door. Remove and set aside. Insert 3 replaceable "AAA" alkaline batteries. Replace battery cover and screw closed. **ATTENTION:** Non-alkaline batteries may not power this toy. Replace with alkaline batteries for longest life and best performance. Replace batteries when sounds become garbled. Dispose of batteries safely.
- **REMPLACEMENT DES PILES:** les piles incluses sont pour la démonstration uniquement. Le jouet fonctionne avec 3 piles alcalines remplaçables « AAA ». Dévisser le couvercle des piles à l'aide d'un tournevis cruciforme, non inclus. Retirer le couvercle et le mettre de côté. Insérer 3 piles alcalines remplaçables « AAA ». Replacer le couvercle puis revisser. **ATTENTION:** le jouet peut ne pas fonctionner avec des piles non alcalines. Remplacer par des piles alcalines car elles durent plus longtemps et sont plus performantes. Remplacer les piles lorsque les sons deviennent inaudibles. Jeter les piles usées dans un conteneur réservé à cet usage.
- **ERSETZEN DER BATTERIEN:** Die enthaltenen Batterien dienen ausschließlich Vorführzwecken im Geschäft. Für das Produkt sind 3 ersetzbare Alkali-Batterien AAA (LR03) erforderlich. Die Batteriefachabdeckung mit einem Kreuzschlitzschraubenzieher (nicht enthalten) aufschrauben und beiseite legen. 3 ersetzbare Alkali-Batterien AAA in die richtige Polrichtung (+/-) einlegen. Die Abdeckung wieder einsetzen und die Schraube festziehen. **ACHTUNG:** Andere als Alkali-Batterien könnten sich für dieses Spielzeug als zu schwach erweisen. Für optimale Leistung und längere Lebensdauer nur Alkali-Batterien verwenden. Die Batterien ersetzen, wenn die Geräusche verzerrt und undeutlich klingen. Batterien sicher und vorschriftsgemäß entsorgen.
- **SOSTITUZIONE DELLE PILE:** Le pile fornite con il giocattolo servono solo per la dimostrazione. Il giocattolo richiede 3 pile alcaline usa e getta formato micro stilo. Aprire l'apposito sportello con un cacciavite a stella (non incluso). Rimuoverlo e metterlo da parte. Inserire 3 pile alcaline usa e getta formato micro stilo. Rimettere lo sportello e stringere la vite. **ATTENZIONE:** Le pile non alcaline potrebbero non attivare il giocattolo. Sostituire con pile alcaline per una maggiore durata e un funzionamento ottimale. Sostituire le pile quando i suoni risultato incomprensibili. Eliminare le pile con la dovuta cautela.
- **HET VERVANGEN VAN DE BATTERIJEN:** De bijgeleverde batterijen zijn alleen bedoeld om te laten zien hoe het speelgoed werkt. Speelgoed werkt op drie vervangbare "AAA" alkalinebatterijen. Schroef het batterijklepje los met een kruiskopschroevendraaier (niet inbegrepen). Verwijder het klepje en leg 't even apart. Plaats drie vervangbare "AAA" alkalinebatterijen. Zet het klepje weer op z'n plaats en schroef het vast. **LET OP:** Speelgoed werkt mogelijk niet met andere batterijen. Vervang door alkalinebatterijen; deze gaan langer mee en leveren de beste prestaties. Vervang de batterijen wanneer het geluid vervormd gaat klinken. Batterijen inleveren als KGA.
- **Sustitución de las pilas:** Las pilas que incorpora el juguete son sólo a efectos de demostración. Recomendamos sustituirlas al adquirirlo por 3 pilas alcalinas "AAA". Para ello, con un destornillador de estrella (no incluido), abrir la tapa del compartimento de las pilas y retirarla. Introducir 3 pilas alcalinas "AAA", tal como muestra el dibujo, y volverlo a tapar y atornillar. **ATENCIÓN:** utilizar exclusivamente pilas alcalinas. Las pilas no alcalinas pueden afectar al funcionamiento de este juguete. Si los sonidos suenan de manera distorsionada, sustituir las pilas.
- **SUBSTITUIR PILHAS:** As pilhas incluída são apenas para demonstração. O brinquedo requer 3 pilhas alcalinas "AAA". Usar uma chave de fendas Phillips (não incluída) para abrir o compartimento das pilhas. Remover e colocar de lado. Inserir 3 pilhas alcalinas "AAA". Voltar a colocar a tampa e aperte até fechar. **ATTENÇÃO:** Pilhas não alcalinas podem não funcionar neste brinquedo. Substituir por pilhas alcalinas para uma maior duração e uma maior performance. Substituir as pilhas quando o som começar a ficar alterado. Inutilizar as pilhas em local apropriado.
- **BATTERIBYTE:** Batterierna som medföljer är endast för demonstration. Leksaken kräver 3 utbytbara alkaliska AAA-batterier. Öppna batterilacket med hjälp av en stjärnskruvmejsel (medföljer ej). Ta av locket och lägg det åt sidan. Sätt i 3 utbytbara AAA-alkaliska batterier. Sätt tillbaka locket till batterifacket och skruva fast det. **OBSERVERA:** Det är möjligt att icke-alkaliska batterier inte räcker för leksaken. Använd alltid alkaliska batterier, det ger bäst resultat och längst livstid. Byt ut batterierna om ljudet blir otydligt. Lägg använda batterier i en batteriholk eller lämna in dem.
- **PARISTOJEN VAIHTO:** Pakkauksessa mukana olevat paristot on tarkoitettu vain esittelykäyttöön. Leluun tarvitaan kolme vaihdettavaa AAA-alkaliparistoa. Avaa paristokotelon kansi ristipäämeisseellilä (ei mukana pakkauksessa). Irrota kansi ja pane se syrjään. Aseta koteloon kolme vaihdettavaa AAA-alkaliparistoa. Pane kansi takaisin paikalleen, ja kiinnitä ruuvi. **HUOM.:** Lelu ei välttämättä toimi muilla kuin alkaliparistoilla. Se toimii parhaiten, kun käytät pitkäkestoisia alkaliparistoja. Kun äänet vääristyvät, vaihda paristot. Hävitä paristot turvallisesti.
- **ΑΝΤΙΚΑΤΑΣΤΑΣΗ ΜΠΑΤΑΡΙΩΝ:** Οι μπαταρίες που περιλαμβάνονται είναι μόνο για τη δοκιμή του προϊόντος. Για το παιχνίδι απαιτούνται 3 αλκαλικές μπαταρίες μεγέθους AAA που μπορούν να αντικατασταθούν. Χρησιμοποιήστε σταυροκατσάβιδο (δεν περιλαμβάνεται) για να ανοίξετε το πορτάκι των μπαταριών. Ξεβιδώστε το και αφαιρέστε το. Τοποθετήστε 3 αλκαλικές μπαταρίες μεγέθους AAA που μπορούν αντικατασταθούν. Τοποθετήστε ξανά το κάπακι της θήκης των μπαταριών και βιδώστε για να το κλείσετε. **ΠΡΟΣΟΧΗ:** Μη - αλκαλικές μπ ατορίες μπορεί να μην λειτουργούν με αυτό το παιχνίδι. Χρησιμοποιείτε αλκαλικές μπαταρίες για μεγαλύτερη διάρκεια και ποιότητα λειτουργίας. Αντικαταστήστε όταν ο ήχος εξασθενεί. Πετάξτε τις μπαταρίες με προσοχή.

Push button to play song. Wait until music ends to push button to change song. • Appuie sur le bouton pour entendre la chanson. Attends la fin de la musique avant d'appuyer sur le bouton pour changer de chanson. • Den Knopf drücken, um die Melodie zu spielen. Warten, bis die Musik zu Ende ist, bevor durch Drücken des Knopfes die Melodie gewechselt wird. • Premi il tasto per attivare la canzone. Aspetta che la musica finisca per premerlo di nuovo e cambiare canzone. • Druk op het knopje om een song af te spelen. Wacht totdat de muziek is gestopt voordat je op het knopje drukt om een andere song af te spelen. • Pulsa el botón para reproducir una canción. Espera a que termine la música para pulsar el botón para cambiar de canción. • Pressionar o botão para a música tocar. Para mudar de música, deve-se esperar que a música anterior termine. • Tryck på knappen för att spela musik. Vänta till musiken tystnat för att trycka på knappen och byta melodi • Soita sävelmä napista painamalla. Sävelmiä ei voi vaihtaa kesken kappaleen. • Πιέστε το κουμπάκι για να ακούσετε τη μελωδία. Για να αλλάξει η μελωδία περιμένετε μέχρι να τελειώσει η μουσική και πιέστε ξανά το κουμπάκι.

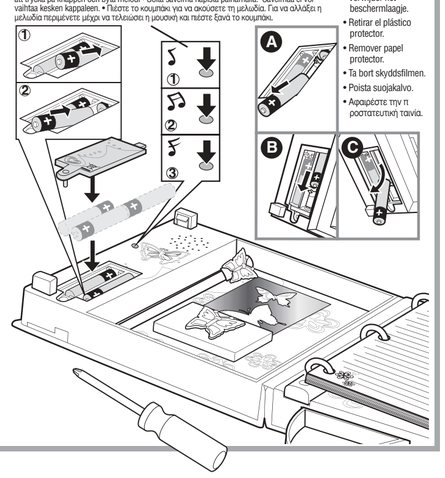

- Remove batteries.
- Retirer le film protecteur.
- Die Schutzfolie abnehmen.
- Rimuovi la pellicola protettiva.
- Verwijder het beschermlaagje.
- Retirar el plástico protector.
- Remover papel protector.
- Ta bort skyddsfilmen.
- Poista suojakalvo.
- Αφαιρέστε την π ροστατευτική ταινία.