CALL OF DUTY®

COLLECTOR CONSTRUCTION SETS

CNC68

MEGA BLOKS COLLECTOR SERIES

1

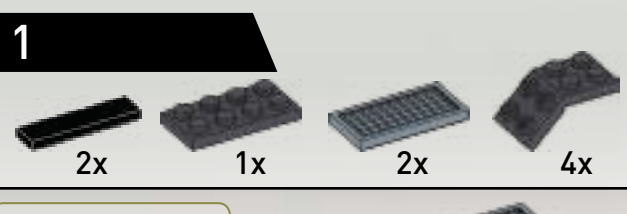

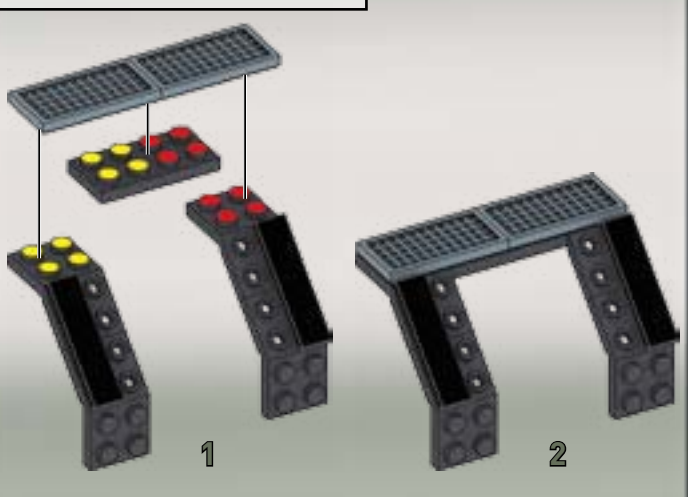

2

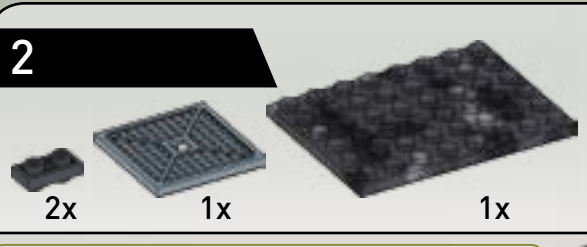

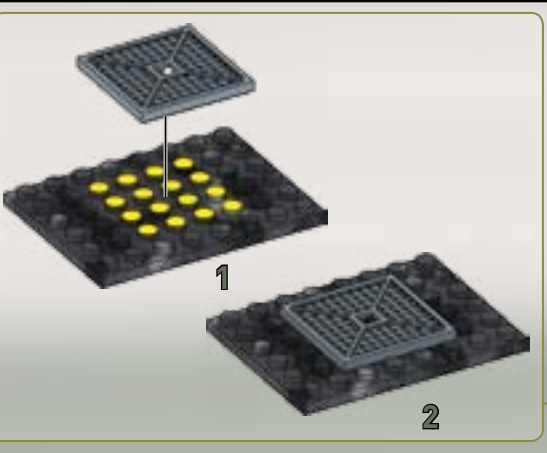

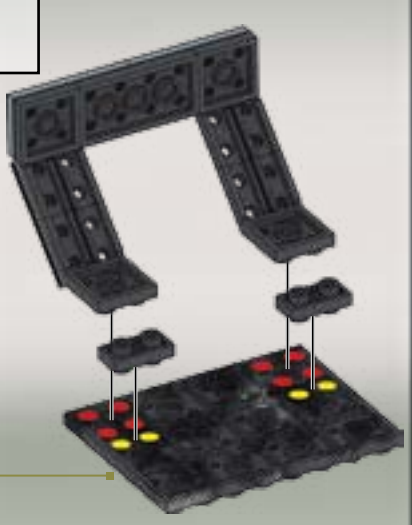

3

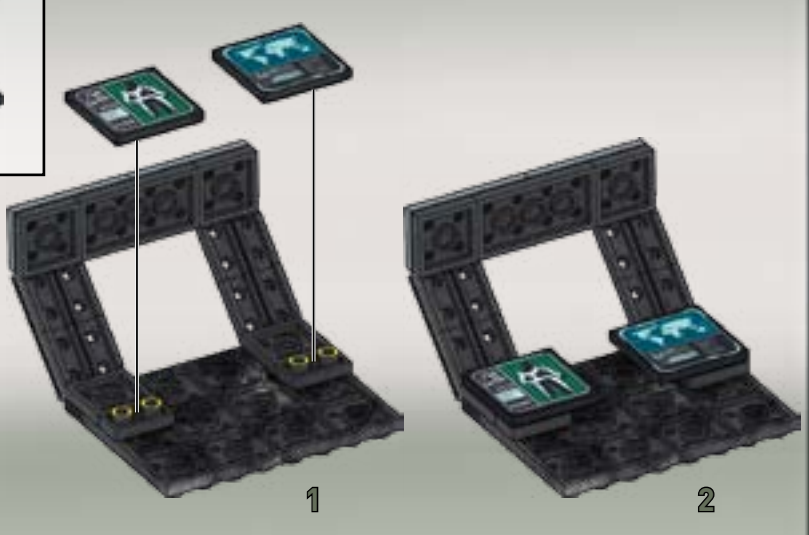

4

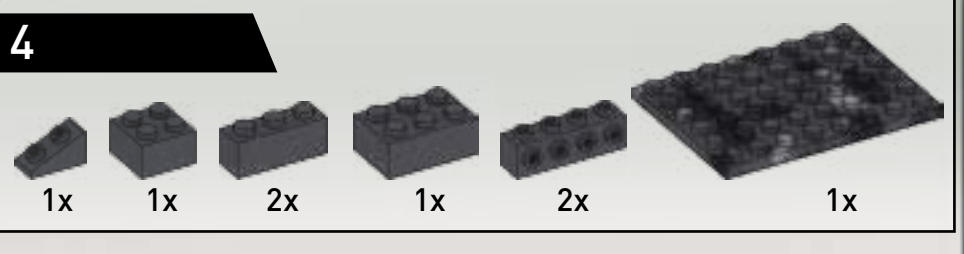

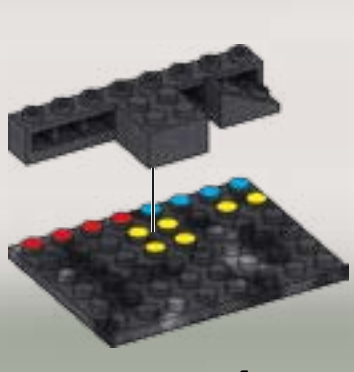

5

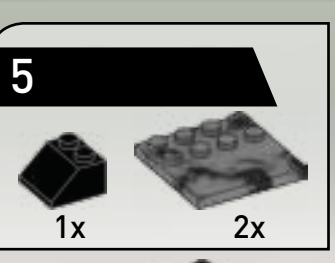

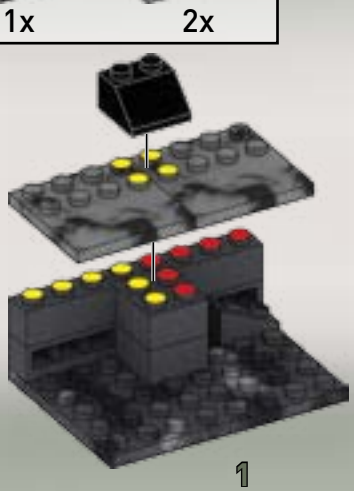

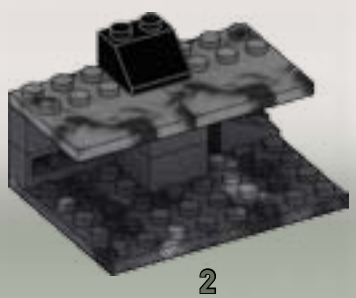

6

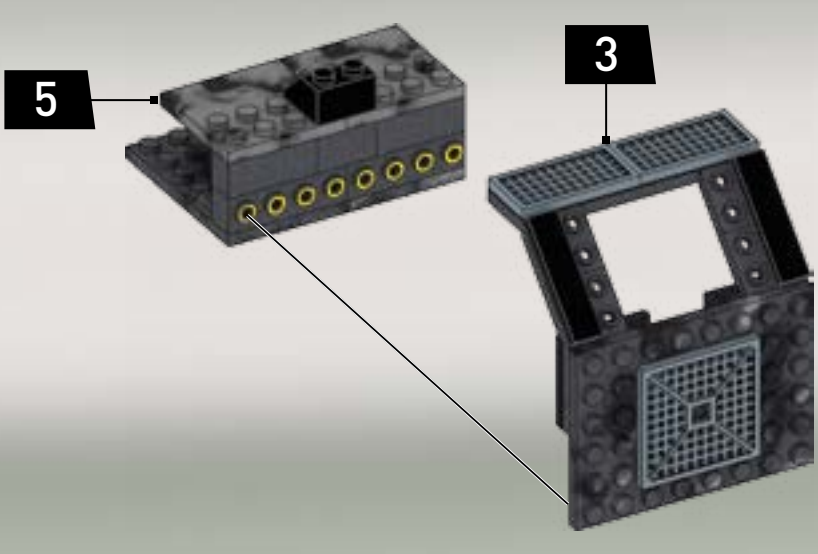

7

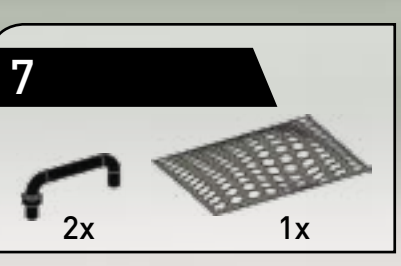

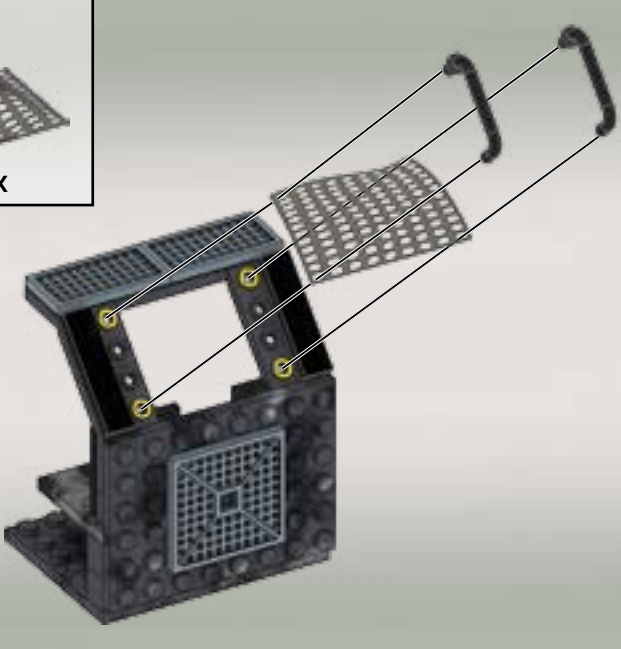

8

1x

1x

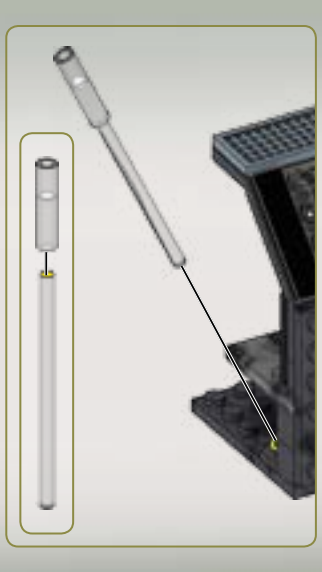

9

1x

1x

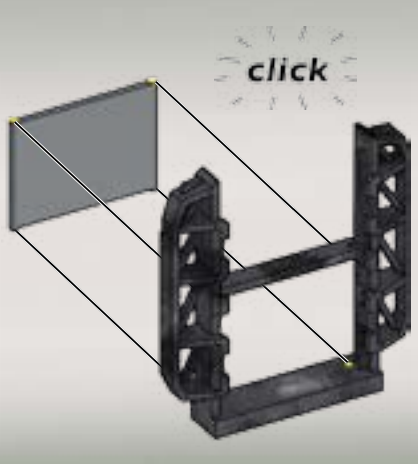

10

1x

1x

1

2

CNC68

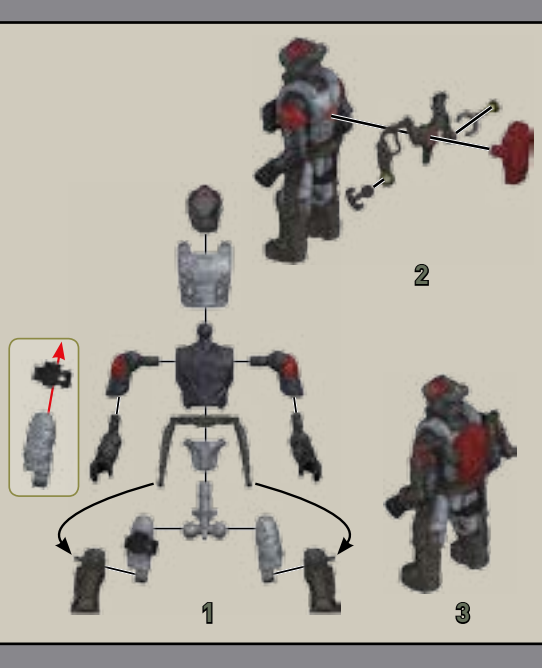

2x AM16680MM
1x AM04429MM
1x AM72233W
1x AM10273F
1x AM09023MM
2x AM16384MM

2x AM74406RH
2x AM09838F
2x AM76182AGY
1x AS-CNC68-03
1x AS-CNC68-04
1x AM03873MM

2x AM18276AGV
1x AM01531AWC
1x AM09493MM
4x AM16653MM
2x AM17503MM
1x AM18598AGV

2x AM18617AJW
1x AM18259W
1x AX-CNC68-01

2x AM74678AWC
1x AM76181AWC

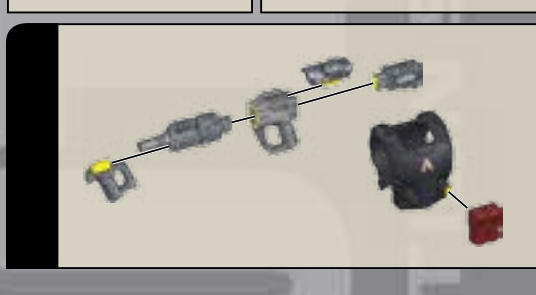

1x FIG-CNC68-A
1x FIG-CNC68-B
1x FIG-CNC68-C
1x FIG-CNC68-D

CNC68

1x AM76237F
1x AM76237AKM
1x AM76234AKM
1x AM76234F
1x AM76254MM
1x AM76254AVJ
1x AM76265ALG
1x AM76252MM
1x AM76252AVJ
1x AM76253MM
1x AM76253AVJ
1x AM76233APK
1x AM76233F
1x AS-CNC68-05
1x AM76232APK
1x AM76232MM
1x AM76250LP
1x AM76250RH
1x AM76250AWB
1x AM76255AWB
1x AM76251MM
1x AM76251AVJ
1x AM76231AWB
1x AM76231AKM
1x AM76264ALG

Please read these instructions carefully before first use and keep them for future reference.
Il est recommandé de lire attentivement ce feuillet avant la première utilisation et de le conserver pour référence future.
Leer estas instrucciones cuidadosamente antes de la primera utilización y guardarlas para referencia futura.
Leia as instruções antes do primeiro uso e guarde-as para futura referência.
Leggere le istruzioni prima di cominciare ad usare il gioco e conservarle per referenze future.
Die Gebrauchsanleitung bitte durchlesen und aufbewahren.
Proszę uważnie przeczytać instrukcję obsługi przed pierwszym użyciem, a następnie zachować ją na przyszłość.
Wij raden u aan deze handleiding zorgvuldig te lezen en te bewaren voor eventuele raadpleging op een later tijdstip.
Внимательно прочитайте инструкцию перед первым использованием и сохраните ее для дальнейшего использования.
Vær venlig at læse disse instruktioner omhyggeligt inden ibrugtagen og opbevar dem til fremtidigt brug.
Läs noggrant igenom dessa instruktioner innan du använder produkten för första gången och spara dem för ev. framtida frågor.
Les disse instruksjonene nøye før første gangs bruk, og ta vare på dem for fremtidige oppslag.
Lue nämä ohjeet huolellisesti ennen ensimmäistä käyttöä ja säilytä ne myöhempää tarvetta varten.
Διαβάστε αυτές τις οδηγίες προσεκτικά πριν χρησιμοποιήσετε το προϊόν για πρώτη φορά και φυλάξτε τις για μελλοντική αναφορά.
يرجى قراءة هذه التعليمات بدقة قبل البدء بالاستعمال والاحتفاظ بها كمرجع للمستقبل
请在初次使用前仔细阅读这些指示，并保留它们以便未来参考。
初めてご使用になる前に、この説明書をよくお読みください。また、本書は将来いつでも参照できるように保管してください。

ACTIVISION®
© 2015 Activision Publishing, Inc. ACTIVISION, and
CALL OF DUTY are trademarks of Activision Publishing, Inc.

CALLOFDUTY.MEGABLOKS.COM

©2015, MEGA Brands Inc. ® & ™ MEGA Brands Inc.
Printed in China AD-CNC68-01

CALL OF DUTY®
COLLECTOR CONSTRUCTION SETS
KIT DE CONSTRUCTION POUR COLLECTIONNEUR
CONJUNTO DE CONSTRUCTION DE COLECCIONISTA
CONSTRUCAO DE COLECIONADOR
CONTRUZIONE COLLECTOR IMPOSTA
KOLLEKTOR BAUK STEN
KOLEKCJONERSKI ZESTAW KONSTRUKCYJNY
COLECTOR BOUWDOZEN
КОЛЛЕКЦИОННЫЕ НАБОРЫ КОНСТРУКТОРА