Dolls not included. • Puppen nicht enthalten. • Lalki nie są dołączone do zestawu. • A babák nem tartozékok. • Panenky nejsou součástí balení. • Bábiky nie sú súčasťou balenia. • Pāpuşile nu sunt incluse. • Punčke niso priložene. • Lutke nisu uključene u pakiranje. • Lelles nav komplektā. • Lėlės neįdėtos. • Nukud ei ole kaasas. • Куклы в комплект не входят. • Ляльок в комплекті немає. • Lutke nisu uključene.

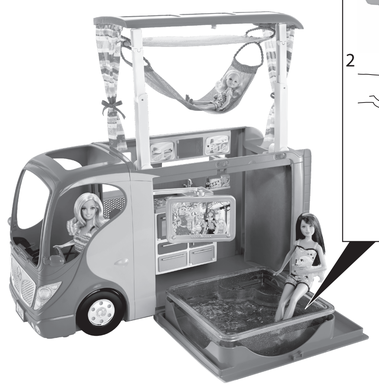

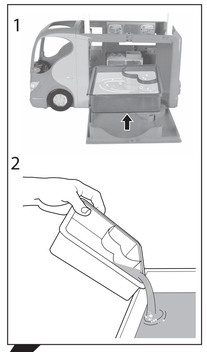

- Water toys sometimes get messy. Protect play surfaces before use. Drain, rinse, clean and dry all items thoroughly before storing.
- Wasserspielzeuge können spritzen! Die Spielfläche vor dem Spielen abdecken. Alle Spielteile vor dem Weglegen gründlich säubern und trocknen.
- Zabawki, którymi można bawić się przy użyciu wody, mogą powodować nieporządek. Przed użyciem należy zabezpieczyć miejsce zabawy. Odsącz z wody, wypłucz, wyczyść i wysuszyć wszystkie elementy, zanim je schowasz.
- A vízi játékok elpiszkolódhatnak. Használat előtt gondoskodjon a játszófelület védelméről. Tárolás előtt víztelenítse, öblítse le, majd hagyja megszáradni az összes alkotóelemet.
- Vodní hračky někdy mohou poškodit hrací plochu. Hrací plochu před použitím zajistěte před promočením a ušpiněním. Před uložením všechny předměty opláchněte, vyčistěte a usušte.
- Vodné hračky občas spôsobia neporiadok. Pred použitím ochráňte plochy pred poškodením. Pred uložením všetky položky dôkladne odvodnite, opláchnite, očistite a vysušte.
- Joaca cu apă poate provoca dezordine. Protejați suprafețele de joacă înainte de utilizare. Scurgeți, clătiți, curățați și uscați toate piesele corespunzător înainte de a le depozita.
- Vodne igračke včasih škropijo. Pred uporabo dobro zaščiti igralno površino. Preden igrače shraniš, izlij vso vodo ter temeljito splakni, umij in posuši vse dele.
- Igračke koje koriste vodu za igru ponekad mogu stvoriti nered. Zaštitite površinu za igru prije nego igra započne. Ispraznite, isperite, ocijedite i osušite sve dijelove seta prije njegova pospremanja.
- Ūdens izmantošana rotaļās var radīt nekārtību. Sagatavojiet rotaļāšanās virsmu. Noskalojiet, notīriet, izžāvējiet visu pēc rotaļāšanās.
- Vandens žaislai gali išsipurvinti. Apsaugokite paviršius, ant kurių bus žaidžiama. Prieš sandėliavimą išpilkite visą vandenį, išvalykite, praskalaukite ir sausai nušluostykite visas dalis.
- Veelekudega mängimisel võib põrandale ja seintele vett pritsida. Enne kui laps hakkab mängima, kaitske mängupind niisluskindla kattega. Enne hoiulepanekut tuleb tühjendada kõik komplekti osad veest ning loputada, puhastada ja kuivatada need hoolikalt.
- Игрушки, предназначенные для игр с водой, обычно становятся причиной беспорядка. Поэтому перед началом игры подготовьте все необходимое для защиты поверхностей игровой зоны. Перед тем как сложить игрушки, ополосните их, дайте им высохнуть, почистите их и еще раз протрите насухо.
- Водні іграшки часто забруднюються. Захистіть ігральну поверхню перед використанням. Зливайте воду, очищуйте та ретельно сушіть усі деталі перед зберіганням.
- Igračke za vodu nekad naprave nered. Pre upotrebe zaštitite površine za igranje. Temeljito isperite, iscedite, izbrišite i osušite sve predmete pre ih odložite.

Storage! • Aufbewahrung! • Przechowuj! • Tárolás! • Skladování! • Skladovanie! • Depozitare! • Shranjevanje! Spremanje! • Glabāšana! • Saugojimas! • Hoiulepaneki! • Хранение! • Зберігання! • Čuvanje!

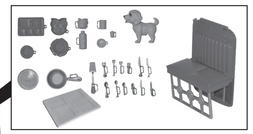

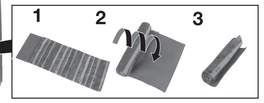

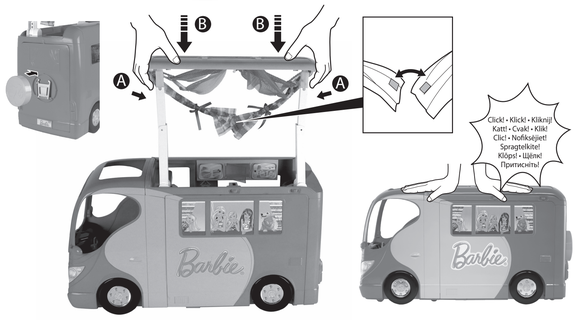

Mattel Europa, B.V., Gondel 1, 1186 MJ Amstelveen, Nederland. Mattel U.K. Ltd., Vanwall Business Park, Maidenhead SL6 4UB. Mattel, Inc., 636 Girard Avenue, East Aurora, NY 14052, U.S.A. Consumer Relations 1-800-524-8697. Deutschland : Mattel GmbH, Am der Trift 75 D-63303 Dreieich. Schweiz: Mattel AG, Monbijoustrasse 68, CH-3000 Bern 23. Österreich: Mattel Ges.m.b.H., Campus 21, Liebermannstraße A01 404, A- 2345 Brunn/Gebirge. Mattel Poland Sp. z o.o., Warsaw Trade Tower 31 p., ul. Chłodna 51, 00-867 Warszawa. Розповсюджується ТОВ "ТойДіКо Україна", офіційним ексклюзивним представником Mattel, Inc. В Україні тел.: +380 44 239 12 65, Факс: +380 44 516 47 38. Mattel Czech Republic s.r.o., The Forum, Václavské nám. 19, 11000 Praha 1. Mattel Toys Hungary Kft, Váci út 91. 2.emelet, 1139 Budapest. Információ: +36 1 270 0223. Produs distribuit de Sc Omnitoys Srl. Strada I.G.Duca, Nr 36, Otopeni, Judet Ilfov, Romania. Tel.021.303.3144, Fax 021.303.31.54 Uvoznik in distributer: Orbico d.o.o, Verovškova 72, 1000 Ljubljana, Slovenija. Uvoznik i distributer za Hrvatsku: Orbico d.o.o., Koturaška 69, 10 000 Zagreb. Tel: +385/1/3444-800, www.orbico.hr. Adresa Distributera je Orbico Trgovina I usluge d.o.o.Beograd, Cincar Jankova 3, 11000 Beograd, Srbija. Qendra Tregtare "Breqi i Diellit". Lokali Nr 85, Prishtina. Kosovo UNMIK post. UAB „Rimonne Baltic", Savanorių pr. 192 - 306, LT – 44151, Kaunas, Lietuva. OÜ Rimonne Baltic, Merivälja tee 5–E220, 11911 Tallinn. Sia Rimonne Riga, Smerļa iela 3, Riga, Latvija. Распространяется ООО "ОСКАР", уполномоченный представитель фирмы Mattel, Inc. в России и СНГ. 107076, Москва, ул.Агарбекова д.4, oscar@oscarmoscow.ru

Barbie

INSTRUCTIONS • ANLEITUNG • INSTRUKCJA • HASZNÁLATI UTASÍTÁS NÁVOD • POKYNY • INSTRUCȚIUNI • NAVODILA • UPUTE • INSTRUKCIJA JUHEND • ИНСТРУКЦИИ • ІНСТРУКЦІЇ • UPUTSTVA

3+

MATTEL

V6981-0521

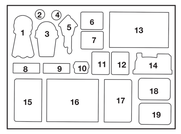

- Contents: Please remove everything from the package and compare to the contents shown here. If any items are missing, please contact your local Mattel office. Keep these instructions for future reference as they contain important information.
- Inhalt: Bitte alle Teile aus der Verpackung entnehmen und mit der Abbildung vergleichen. Sollten Teile fehlen, wenden Sie sich bitte an die für Sie zuständige Mattel-Filiale zwecks Ersatz. Diese Anleitung bitte für mögliche Rückfragen aufbewahren. Sie enthält wichtige Informationen.
- Zawartość: należy wyjąć wszystko z opakowania i porównać z zamieszczoną przedstawioną na rysunku. Jeśli brakuje jakiegokolwiek elementu, prosimy o kontakt z najbliższym biurem firmy Mattel. Prosimy zachować tę instrukcję, ponieważ zawiera ona ważne informacje.
- Tartalom: vegyen ki mindent a csomagolásból, és ellenőrizze, hogy az összes itt látható rész megvan-e. Ha valamelyik alkatrész hiányzik, információért forduljon a helyi Mattel képviselethez. Őrizze meg ezt a használati utasítást, mert a későbbiekben is felhasználható, fontos információkat tartalmaz.
- Obsah: Vyjměte vše z obalu a porovnejte obsah s tím, co je zde zobrazeno. Pokud některé položky chybí, obraťte se na obchod, kde byla hračka zakoupena. Tento návod uschovejte pro budoucí použití, protože obsahuje důležité informace.
- Obsah: Z balenia všetko vyberte a porovnajte s tu uvedeným obsahom. Ak čokoľvek chýba, obráťte sa na predajňu, v ktorej ste výrobok zakúpili. Tieto pokyny obsahujú dôležité informácie, odložte si ich pre budúcu potrebu.
- Conținut: Vă rugăm goliți conținutul pachetului și comparați cu cel prezentat aici. Dacă vreuna dintre piese lipsește, vă rugăm să contactați reprezentantul local Mattel. Păstrați aceste instrucțiuni pentru referințe ulterioare, conțin informații importante.
- Vsebina: Vzemi vse dele iz embalaže in jih primerjaj z vsebino na skici. Če karkoli manjka, se obrni na najbližji Mattelov servis. Navodila shrani za kasnejšo uporabo, saj v njih vedno lahko najdeš kak koristen napotek.
- Sadržaj: molimo da iz pakiranja izvadite sve dijelove i usporedite ih s prikazanim sadržajem. Ukoliko neki od dijelova nedostaju molimo kontaktirajte Mattel-ova distributera u vašoj zemlji. Molimo čuvajte ove upute za daljnju upotrebu jer sadrže važne informacije.
- Lūdzu izņemiet un salīdziniet iepakojuma saturu ar attēlā redzamo. Ja kāda no detaļām trūkst, sazinieties ar tuvāko Mattel biroju. Saglabājiet šo instrukciju, tā satur svarīgu informāciju.
- Sudėtis: išimkite ir patikrinkite ar pakuotėje yra visi paveikslėliuose pavaizduoti priedai. Jeigu kažko trūksta, susisiekite su jūsų šalies Mattel kompanijos atstovybe. Išsaugokite šią instrukciją, kadangi joje yra pateikta vertinga informacija, kurios gali prireikti ateityje.
- Võtke kõik komplekti osad pakendist välja ja võrrelge joonisel kujutatuga. Kui mõni osa puudub, pöörduge Mattelli esindaja poole. Hoidke kasutusjuhend alles, sest selles on tähtsat infot.
- Содержимое: Обязательно вначале всё из упаковки и сравните содержимое с указанным здесь. В случае отсутствия какой-либо детали, свяжитесь с вашим местным офисом компании Mattel. Сохраните данную инструкцию на будущее, т. к. она содержит важную информацию.
- Вміст: витягніть з упаковки весь вміст та порівняйте складові з переробленими в інструкції. У разі відсутності будь-якої деталі зателефонуйте місцевому дистриб'ютеру компанії Mattel. Будь ласка, збережіть цю інструкцію для використання у майбутньому, оскільки в ній багато важливої інформації.
- Sadržaj: Molimo da izvadite sve iz ambalaže i usporedite sa sadržajem prikazanim ovde. Ako nedostaje bilo koji deo molimo vas da kontaktirate lokalnog Mattel distributera. Sačuvajte ova uputstva za buduće reference jer ona sadrže važne informacije.

© 2011 Mattel, Inc. All Rights Reserved. Tous droits réservés.

Assembly • Zusammenbau • Montaż • Összeszerelés • Sestavení • Montáž • Asamblare • Sestava Sastavljanje • Montēšana • Surinkimas • Kokkupanek • Сборка • Збирання • Delovi

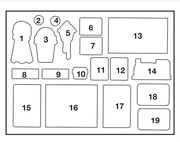

- Apply labels by number as shown. • Die Aufkleber wie dargestellt den Nummern nach anbringen.
- Umieść etykiety zgodnie z numerami, jak pokazano na rysunku.
- Ragassza fel a matricákat az ábrán jelzett számok szerint.
- Přilepte nálepky podle čísla, jak je ukázáno. • Nálepky nalepte podľa čísel tak, ako je znázornené.
- Aplicați etichetele după numere ca în figură. • Prilepi nalepke po številkah, kot je prikazano.
- Zalijepite naljepnice prema prikazanim brojevima. • Pielīmē uzlīmes pēc numuriem.
- Priklijuokite lipdukus taip, kaip parodyta paveikslėlyje (vadovaukites nurodytais skaičiais).
- Kleepsude kinnitamisel järgige numbreid. • Нанесите наклейки так, как показано на рисунке.
- Нанесіть наклейки по номерах, як показано. • Nalepite slike po brojevima, kao što je prikazano.

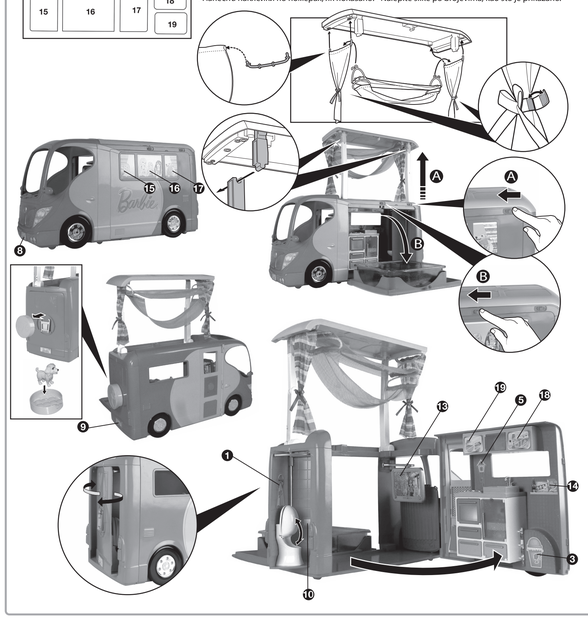

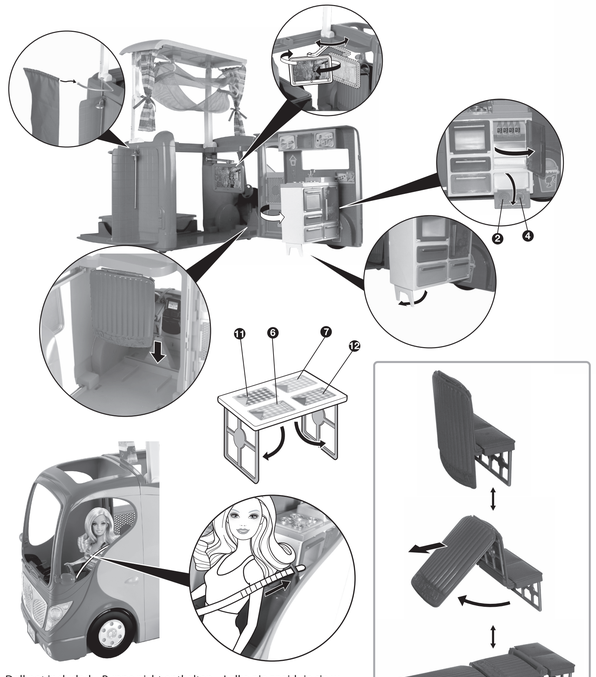

Doll not included. • Puppe nicht enthalten. • Lalka nie znajduje się w zestawie. • A baba nem tartozék. • Panenka není součástí balení. • Bábika nie je súčasťou balenia. • Pāpuşa nu este inclusă. • Punčka ni priložena. • Lutka nije uključena u pakiranje. • Lelle nav komplektā. • Lėlė neįdėta. • Nukk ei ole kaasas. • Кукла в комплект не входит. • Ляльки в комплекті немає. • Lutka nije uključena.

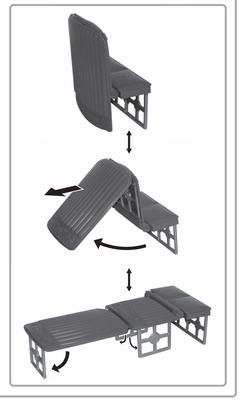

Dolls not included.
Puppen nicht enthalten.
Lalki nie są dołączone do zestawu.
A babák nem tartozékok.
Panenky nejsou součástí balení.
Bábiky nie sú súčasťou balenia.
Pāpuşile nu sunt incluse.
Punčke niso priložene.
Lutke nisu uključene u pakiranje.
Lelles nav komplektā.
Lėlės neįdėtos.
Nukud ei ole kaasas.
Куклы в комплект не входят.
Ляльок в комплекті немає.
Lutke nisu uključene.

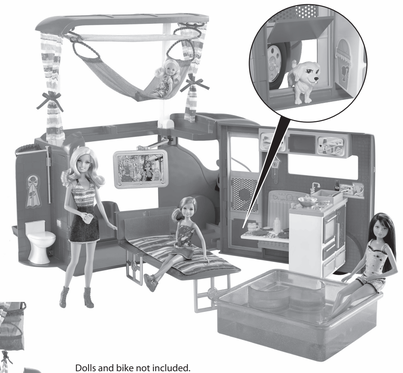

Bike rack!
Fahrradträger!
Uchwyt na rower!
Kerékpártartó!
Stojan na kolo!
Stojan na bicykle!
Portbagaj pentru biciclete!
Nosilec za kolo!
Stalak za bicikl!
Velosipēda turētājs!
Dviračių bagažinė!
Jalgrattahoidik!
Стойка для велосипеда!
Стійка для велосипедів!
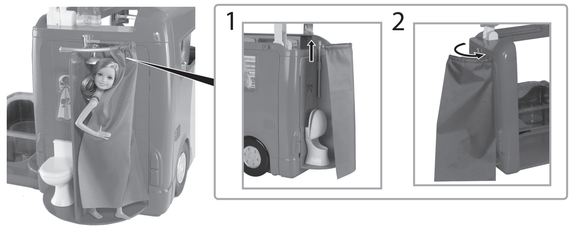
Dolls and bike not included.
Puppen und Fahrrad nicht enthalten.
Zestaw nie zawiera lalek ani roweru.
A csomag nem tartalmazza a babát és a kerékpárt.
Panenky ani kolo nejsou součástí balení.
Bábika a bicykel nie sú súčasťou balenia.
Pāpuşile şi bicicleta nu sunt incluse.
Punčke in kolo niso priloženi.
Lutke i bicikli nisu uključeni u pakiranje.
Lelles un velosipēdi neietilpst komplektā.
Lėlės ir aksesuarai yra parduodami atskirai.
Komplekti ei kuulu nukk ega jalgratas.
Куклы и велосипед не входят в комплект.
Ляльок та велосипеда в комплекті немає.
Lutke i bicikl nisu uključeni.