INSTRUCTIONS
INSTRUCCIONES
MODE D'EMPLOI

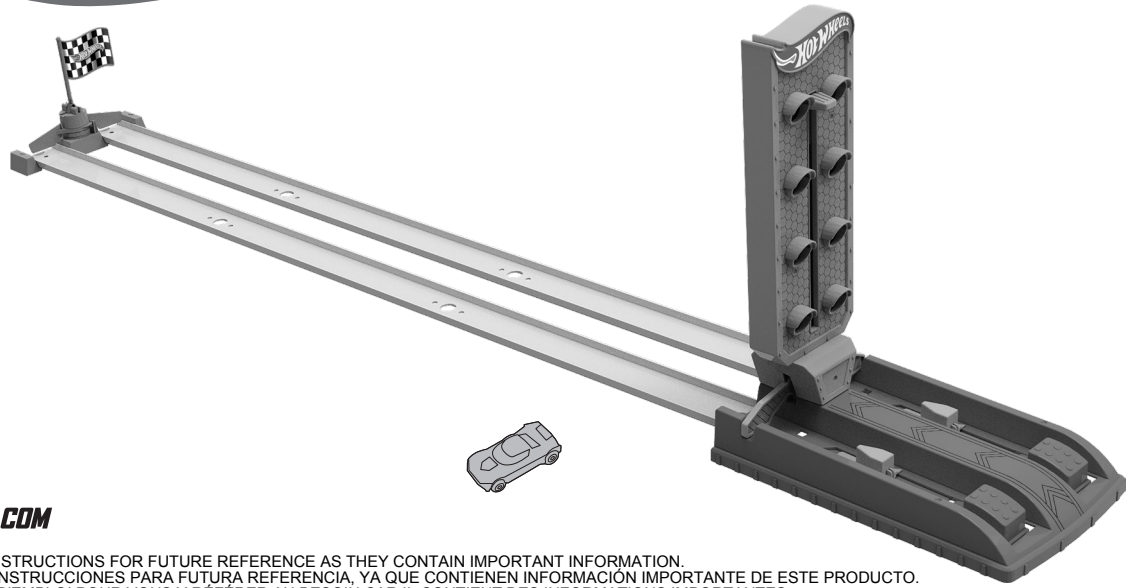

4-10

service.mattel.com

HOTWHEELS.COM

PLEASE KEEP THESE INSTRUCTIONS FOR FUTURE REFERENCE AS THEY CONTAIN IMPORTANT INFORMATION.
LEE Y GUARDA ESTAS INSTRUCCIONES PARA FUTURA REFERENCIA, YA QUE CONTIENEN INFORMACIÓN IMPORTANTE DE ESTE PRODUCTO.
CONSERVEZ CE MODE D'EMPLOI POUR VOUS Y RÉFÉRER AU BESOIN CAR IL CONTIENT DES INFORMATIONS IMPORTANTES.

ONE VEHICLE INCLUDED. ADDITIONAL VEHICLES SOLD SEPARATELY. NOT FOR USE WITH SOME HOT WHEELS® VEHICLES.
INCLUYE UN VEHÍCULO. LOS VEHÍCULOS ADICIONALES SE VENDEN POR SEPARADO. NO COMPATIBLE CON ALGUNOS VEHÍCULOS HOT WHEELS.
CONTIENT UN VÉHICULE. AUTRES VÉHICULES VENDUS SÉPARÉMENT. NON COMPATIBLE AVEC CERTAINS VÉHICULES HOT WHEELS.

ASST.GBF81
GBF82_3A70
1101900358_3LA

©2018 Mattel. Mattel Australia Pty., Ltd., Richmond, Victoria. 3121.Consumer Advisory Service - 1300 135 312. Mattel East Asia Ltd., Room 503-09, North Tower, World Finance Centre, Harbour City, Tsimshatsui, HK, China. Tel.: (852) 3185-6500. Diimport & Diedarkan Oleh: Mattel Southeast Asia Pte. Ltd. , No 19-1, Tower 3 Avenue 7, Bangsar South City, No 8, Jalan Kerinchi, 59200 Kuala Lumpur, Malaysia. Tel: 03-33419052. Mattel, Inc. 636 Girard Avenue, East Aurora, NY 14052, U.S.A. Consumer Services 1-800-524-8697. Importado y distribuido por Mattel de México, S.A. de C.V., Miguel de Cervantes Saavedra No. 193, Pisos 10 y 11, Col. Granada, Delegación Miguel Hidalgo, C.P. 11520, México, Ciudad de México. R.F.C. MME-920701-NB3. Tels.: 59-05-51-00 Ext. 5206 ó 01-800-463-59-89. Mattel Chile, S.A., Avenida Américo Vespucio 501-B, Quilicura, Santiago. Tel.: 1230-020-6213. Servicio al consumidor Venezuela: Tel.: 0-800-100-9123. Mattel Argentina, S.A., Av. Libertador 1000, Piso 11 – Oficinas 109 y 111, Vicente López – Prov. Buenos Aires. Tel.: 0800-666-3373. Mattel Colombia, S.A., Calle 123#7-07 P.5, Bogotá. Tel.: 01800-710-2069. Mattel Perú, S.A., Av. Juan de Arona # 151, Centro Empresarial Juan de Arona, Torre C, Piso 7, Oficina 704, San Isidro, Lima 27, Perú. RUC: 20425853865. Reg. Importador: 02350-12-JUE-DIGESA. Tel.: 0800-54744. E-mail Latinoamérica: servicio.clientes@mattel.com. Mattel Canada Inc., Mississauga, Ontario L5R 3W2. You may call us free at/ Composez sans frais le 1-800-524-8697. Mattel Europa B.V., Gondel 1, 1186 MJ Amstelveen, Nederland. Mattel South Africa (PTY) LTD, Office 102 I3, 30 Melrose Boulevard, Johannesburg 2196.

CONTENTS · CONTENIDO · CONTENU

APPLY LABELS · PEGA LAS CALCOMANÍAS · APPOSEZ LES AUTOCOLLANTS

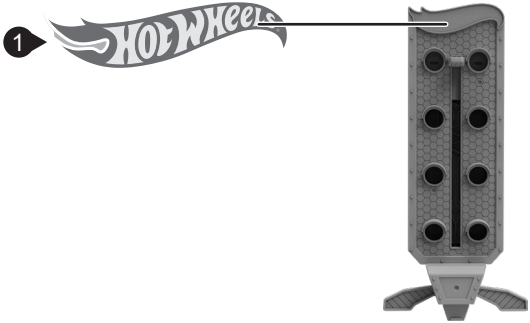

ASSEMBLY · MONTAJE · ASSEMBLAGE

1.

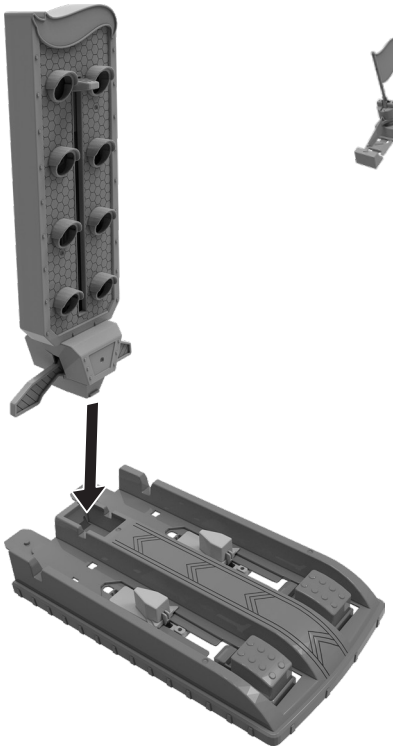

2.

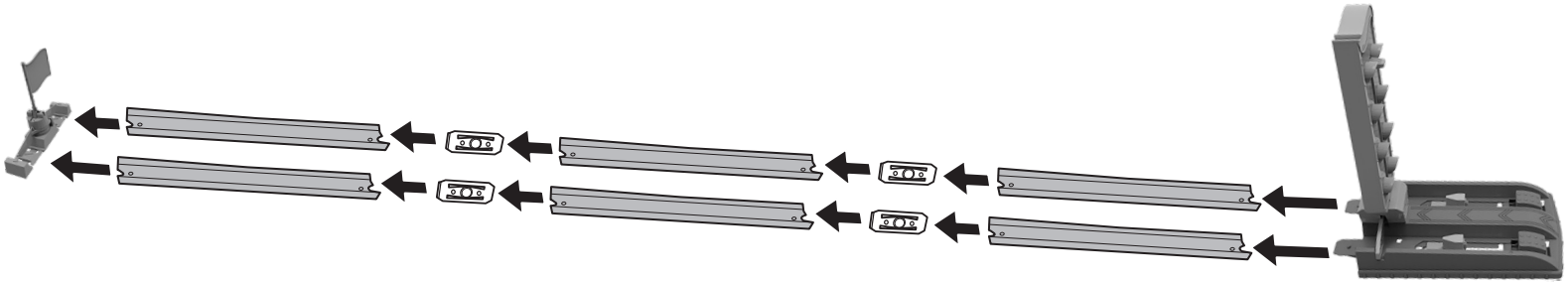

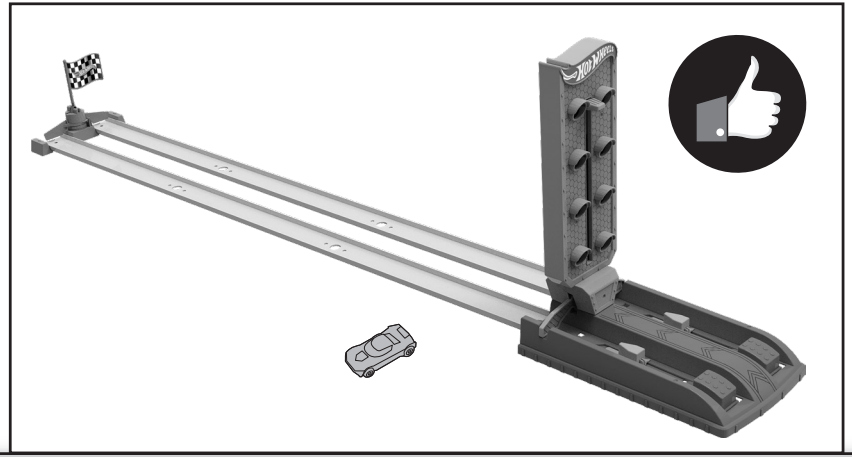

TO PLAY · PARA JUGAR · POUR JOUER

1. PUSH BACK LAUNCHERS AND LOAD VEHICLES. · PRESIONA LOS LANZADORES TRASEROS Y CARGA LOS VEHÍCULOS. · POUSSEZ LES LANCEURS VERS L'ARRIÈRE ET POSITIONNEZ LES VÉHICULES.

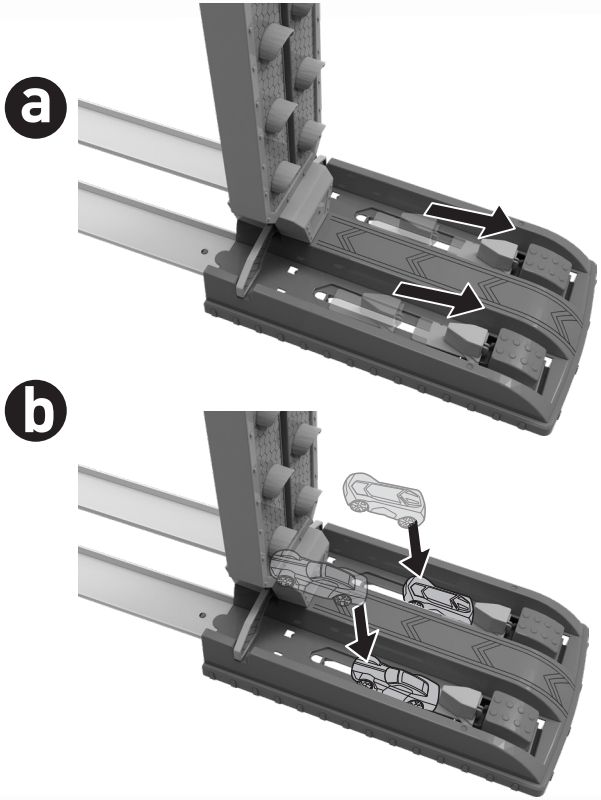

2. LIFT TO ACTIVATE START GATE COUNTDOWN. PRES
CUENTA REGRESIVA DE LA PUERTA DE INICIO. ¡PRI
REBOURS DE LA BARRIÈRE DE DÉPART. APPUYEZ

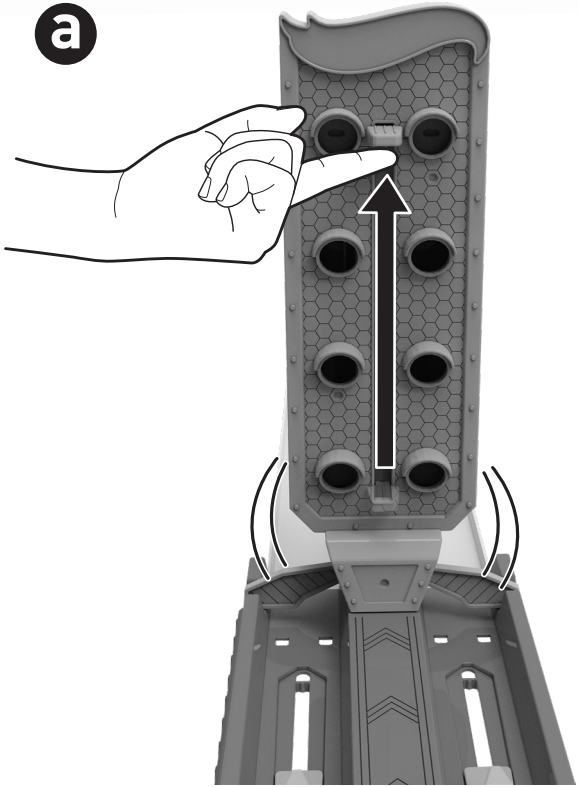

PRESS TO LAUNCH FOR A HEADS-UP START WHEN COUNTDOWN HITS THE BOTTOM! • LEVANTA PARA ACTIVAR LA
¡PRESIONA PARA ARRANCAR CUANDO LA CUENTA LLEGUE HASTA ABAJO! • SOULEVEZ POUR ACTIVER LE COMPTE À
YEZ POUR DÉMARRER LORSQUE LE COMPTE À REBOURS EST TERMINÉ!

WINNER TAKES THE CHEQUERED FLAG! • ¡EL GANADOR SE LLEVA LA BANDERA A CUADROS! • LE GAGNANT REMPORTE LE DRAPEAU À DAMIER!