INSTRUCTIONS
INSTRUCCIONES
MODE D'EMPLOI

4-10

service.mattel.com

HOTWHEELS.COM

PLEASE KEEP THESE INSTRUCTIONS FOR FUTURE REFERENCE AS THEY CONTAIN IMPORTANT INFORMATION.
LEE Y GUARDA ESTAS INSTRUCCIONES PARA FUTURA REFERENCIA, YA QUE CONTIENEN INFORMACIÓN IMPORTANTE DE ESTE PRODUCTO.
CONSERVEZ CE MODE D'EMPLOI POUR VOUS Y RÉFÉRER AU BESOIN CAR IL CONTIENT DES INFORMATIONS IMPORTANTES.

ONE VEHICLE INCLUDED. ADDITIONAL VEHICLES SOLD SEPARATELY. NOT FOR USE WITH SOME HOT WHEELS® VEHICLES.
INCLUYE UN VEHÍCULO. LOS VEHÍCULOS ADICIONALES SE VENDEN POR SEPARADO. NO COMPATIBLE CON ALGUNOS VEHÍCULOS HOT WHEELS.
CONTIENT UN VÉHICULE. AUTRES VÉHICULES VENDUS SÉPARÉMENT. NON COMPATIBLE AVEC CERTAINS VÉHICULES HOT WHEELS.

ASST.GBF81
GBF84_3A70
1101900358_3LA

©2018 Mattel. Mattel Australia Pty., Ltd., Richmond, Victoria. 3121.Consumer Advisory Service - 1300 135 312. Mattel East Asia Ltd., Room 503-09, North Tower, World Finance Centre, Harbour City, Tsimshatsui, HK, China. Tel.: (852) 3185-6500. Diimport & Diedarkan Oleh: Mattel Southeast Asia Pte. Ltd. , No 19-1, Tower 3 Avenue 7, Bangsar South City, No 8, Jalan Kerinchi, 59200 Kuala Lumpur, Malaysia. Tel: 03-33419052. Mattel, Inc. 636 Girard Avenue, East Aurora, NY 14052, U.S.A. Consumer Services 1-800-524-8697. Importado y distribuido por Mattel de México, S.A. de C.V., Miguel de Cervantes Saavedra No. 193, Pisos 10 y 11, Col. Granada, Delegación Miguel Hidalgo, C.P. 11520, México, Ciudad de México. R.F.C. MME-920701-NB3. Tels.: 59-05-51-00 Ext. 5206 ó 01-800-463-59-89. Mattel Chile, S.A., Avenida Américo Vespucio 501-B, Quilicura, Santiago. Tel.: 1230-020-6213. Servicio al consumidor Venezuela: Tel.: 0-800-100-9123. Mattel Argentina, S.A., Av. Libertador 1000, Piso 11 – Oficinas 109 y 111, Vicente López – Prov. Buenos Aires. Tel.: 0800-666-3373. Mattel Colombia, S.A., Calle 123#7-07 P.5, Bogotá. Tel.: 01800-710-2069. Mattel Perú, S.A., Av. Juan de Arona # 151, Centro Empresarial Juan de Arona, Torre C, Piso 7, Oficina 704, San Isidro, Lima 27, Perú. RUC: 20425853865. Reg. Importador: 02350-12-JUE-DIGESA. Tel.: 0800-54744. E-mail Latinoamérica: servicio.clientes@mattel.com. Mattel Canada Inc., Mississauga, Ontario L5R 3W2. You may call us free at/ Composez sans frais le 1-800-524-8697. Mattel Europa B.V., Gondel 1, 1186 MJ Amstelveen, Nederland. Mattel South Africa (PTY) LTD, Office 102 I3, 30 Melrose Boulevard, Johannesburg 2196.

CONTENTS · CONTENIDO · CONTENU

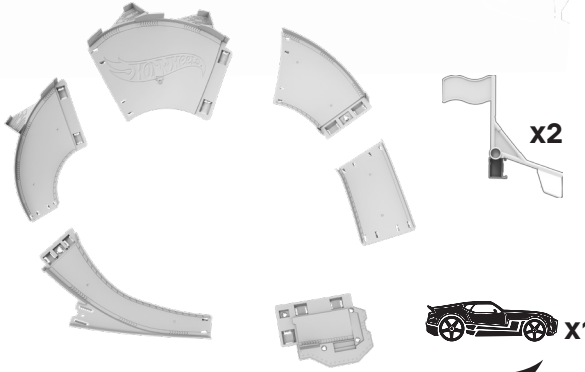

APPLY LABELS · PEGA LAS CALCOMANÍAS · APPOSEZ LES AUTOCOLLANTS

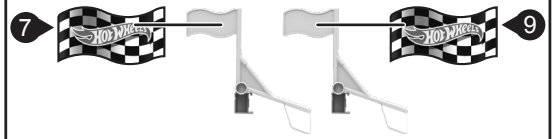

FRONT VIEW · VISTA DEL FRENTE · VUE AVANT

BACK VIEW · VISTA DE ATRÁS · VUE ARRIÈRE

ASSEMBLY · MONTAJE · ASSEMBLAGE

1.

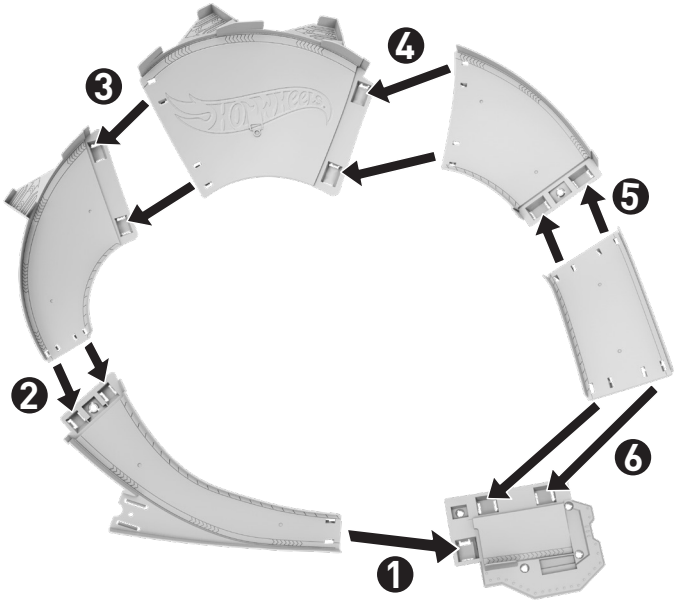

2.

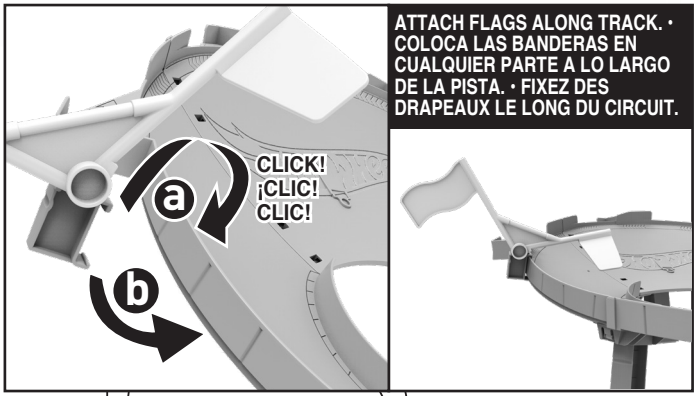

ATTACH FLAGS ALONG TRACK. • COLOCA LAS BANDERAS EN CUALQUIER PARTE A LO LARGO DE LA PISTA. • FIXEZ DES DRAPEAUX LE LONG DU CIRCUIT.

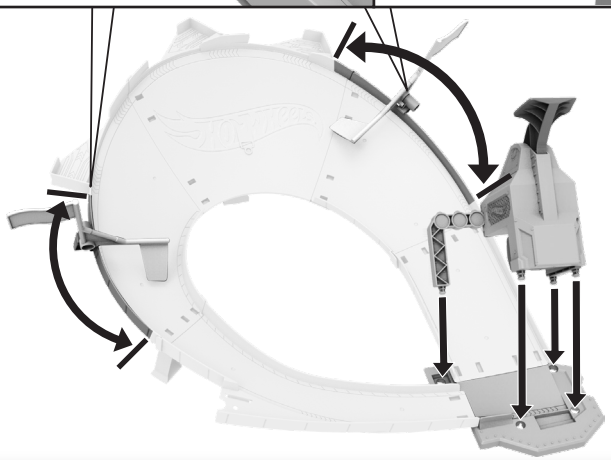

3.

BOTTOM VIEW
VISTA DE ABAJO
VUE DE DESSOUS

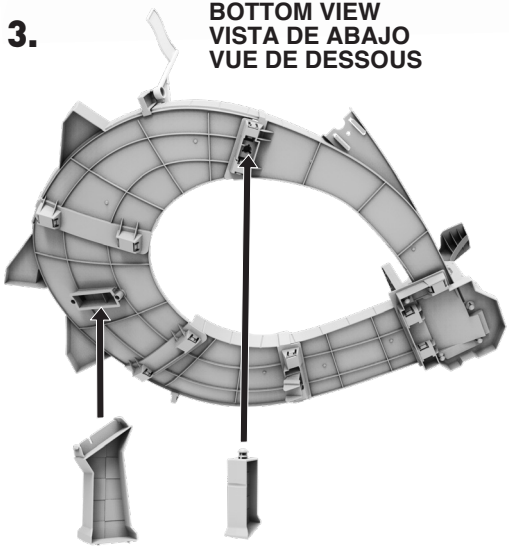

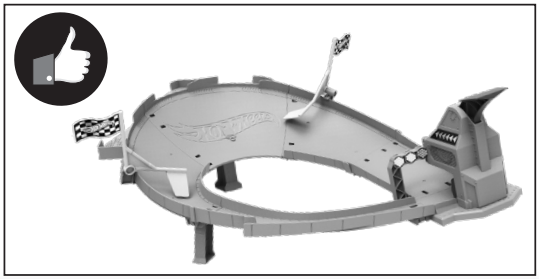

TO PLAY 1 · PARA JUGAR 1 · POUR JOUER 1

1. PUT DOWN THE FLAGS AND LOAD VEHICLE INTO LAUNCHER. • COLOCA LAS BANDERAS Y PON EL VEHÍCULO EN EL LANZADOR. • ABAISSEZ LES DRAPEAUX ET PLACEZ LE VÉHICULE SUR LE LANCEUR.

2. POUND TO LAUNCH! HIT AND FLIP OVER BOTH CHEQUERED FLAGS TO WIN. HOW MANY SHOTS DO YOU NEED TO SEAL THE VICTORY? • ¡GOLPEA PARA LANZAR! VOLTEA AMBAS BANDERAS CHOCANDO CONTRA ELLAS PARA GANAR. ¿CUÁNTOS LANZAMIENTOS NECESITAS PARA GANAR? • FRAPPEZ POUR LANCER! TOUCHEZ ET RETOURNEZ LES DEUX DRAPEAUX POUR GAGNER. COMBIEN D'ESSAIS SERONT NÉCESSAIRES POUR GAGNER?

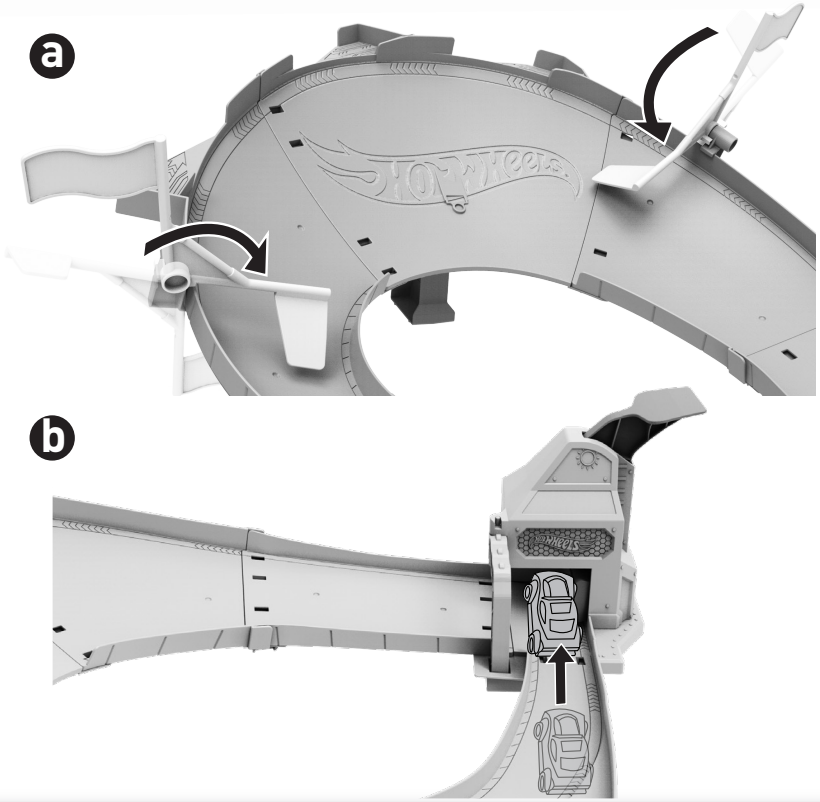

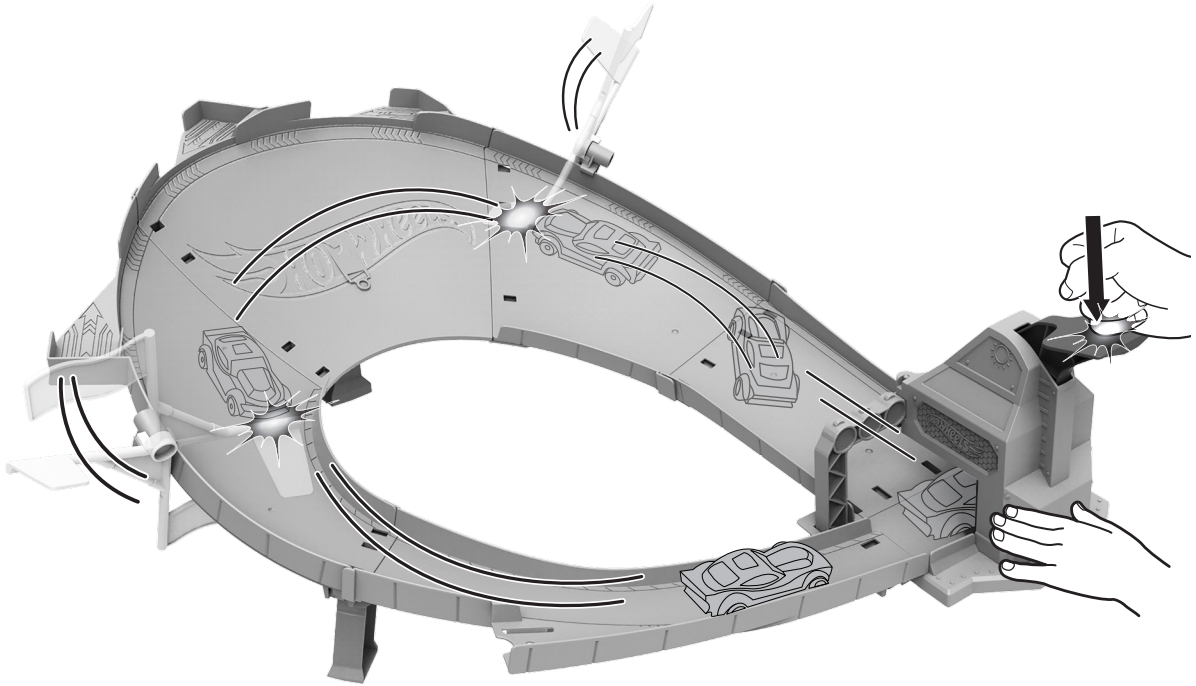

TIP: ADJUST YOUR SLAMMING POWER FOR BEST PERFORMANCE. • **CONSEJO:** AJUSTA LA FUERZA DEL GOLPE PARA OBTENER MEJORES RESULTADOS. • **REMARQUE :** MODULEZ VOTRE PUISSANCE DE FRAPPE POUR DES PERFORMANCES OPTIMALES.

TO PLAY 2 · PARA JUGAR 2 · POUR JOUER 2

1. LOAD VEHICLES SIDEWAYS INTO LAUNCHER AND ON TOP OF THE TRACK. • CARGA LOS VEHÍCULOS DE LADO EN EL LANZADOR Y SOBRE LA PISTA. • POSITIONNEZ LES VÉHICULES DE CÔTÉ SUR LES LANCEURS ET AU SOMMET DU CIRCUIT.

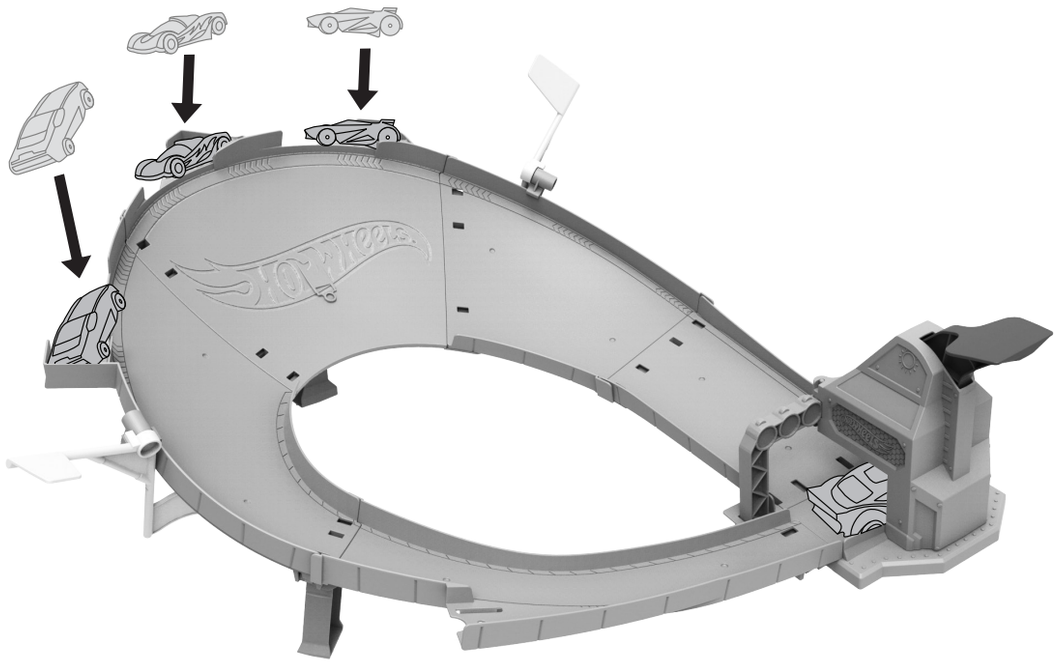

2. POUND TO LAUNCH! DRIFT INTO THE TURN AND KNOCK OUT VEHICLES ON TOP. REPEAT UNTIL ALL VEHICLES ARE KNOCKED OFF THE TRACK TO COMPLETE THE CHALLENGE! • ¡GOLPEA PARA LANZAR! ENTRA EN LA CURVA Y DERRUMBA LOS AUTOS DE ARRIBA. ¡REPITE LA OPERACIÓN HASTA QUE TODOS LOS VEHÍCULOS SEAN ELIMINADOS DE LA PISTA PARA COMPLETAR EL RETO! • FRAPPEZ POUR LANCER! DÉRAPEZ DANS LE VIRAGE ET RENVERSEZ LES VÉHICULES. RECOMMENCEZ JUSQU'À CE QUE TOUS LES VÉHICULES SOIENT ÉJECTÉS DE LA PISTE POUR TERMINER LE DÉFI!

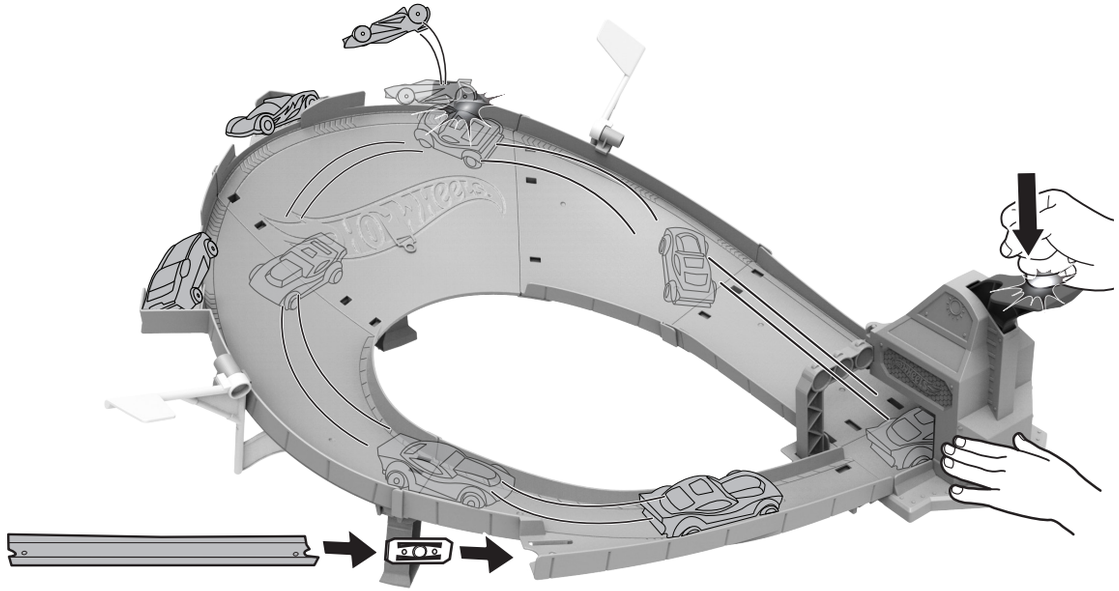

TIP: ADJUST YOUR SLAMMING POWER FOR BEST PERFORMANCE. • **CONSEJO:** AJUSTA LA FUERZA DEL GOLPE PARA OBTENER MEJORES RESULTADOS. • **REMARQUE :** MODULEZ VOTRE PUISSANCE DE FRAPPE POUR DES PERFORMANCES OPTIMALES.

HOT WHEELS TRACK SYSTEM™

CONNECTS TO OTHER HOT WHEELS® SETS (NOT INCLUDED) TO CONTINUE THE RACE! • ¡CONÉCTALO A OTROS SETS HOT WHEELS (NO INCLUIDOS) PARA SEGUIR CON LA CARRERA! • SE COMBINE À D'AUTRES JOUETS HOT WHEELS (NON INCLUS) POUR PROLONGER LA COURSE!