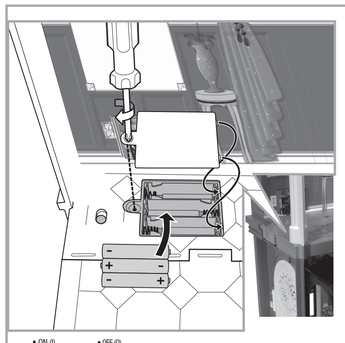

- ON (I)
- MARCHE (I)
- EIN (I)
- ON (I)
- AAN (I)
- ENCENDIDO (I)
- LIGAR (I)
- PÅ (I)
- PÄÄLLÄ (I)
- ΑΝΟΙΧΤΟ (I)
- OFF (O)
- ARRÊT (O)
- AUS (O)
- OFF (O)
- UIT (O)
- APAGADO (O)
- DESLIGAR (O)
- AV (O)
- POIS (O)
- ΚΛΕΙΣΤΟ (Ο)

- Move ON (I) / OFF (O) switch to ON (I). Move ON (I) / OFF (O) switch to "OFF" (O) when finished playing.
- Glisser l'interrupteur MARCHE (I)/ARRÊT (O) sur MARCHE (I). Glisser l'interrupteur MARCHE (I)/ARRÊT (O) sur ARRÊT (O) lorsque le jeu est fini.
- Den EIN-/AUSSCHALTER (I)/(O) auf EIN (I) stellen. Den EIN-/AUSSCHALTER (I)/(O) nach dem Spielen auf AUS (O) stellen.
- Sposta la leva ON (I) / OFF (O) su ON (I). Sposta la leva ON (I) / OFF (O) su "OFF" (O) quando hai finito di giocare.
- Zet de AAN (I) / UIT (O) knop op AAN (I). Zet de AAN (I) / UIT (O) knop op UIT (O) als je klaar bent met spelen.
- Poner el interruptor en la posición de ENCENDIDO (I).Al acabar de jugar, poner el interruptor en la posición de APAGADO (O).
- Mover o interruptor (I)/(O) para a posição LIGADO (I). Quando a brincadeira terminar, mover o interruptor LIGAR (I) / DESLIGAR (O) para "DESLIGAR" (O).
- Flytta knappen PÅ (I)/AV (O) till läge PÅ (I). Flytta knappen PÅ (I)/AV (O) till AV (O) när du har lekt klart.
- Kytke virta kääntämällä kytkin I-asentoon. Leikin päättyttä katkaise lelusta virta kääntämällä kytkin O-asentoon.
- Μετακινήστε το διακόπτη ΑΝΟΙΧΤΟ (I) /ΚΛΕΙΣΤΟ (Ο) στο ΑΝΟΙΧΤΟ (I). Όταν τελειώσετε το παιχνίδι μετακινήστε το διακόπτη ΑΝΟΙΧΤΟ (I) / ΚΛΕΙΣΤΟ (Ο) στο ΚΛΕΙΣΤΟ (Ο).

- BATTERY INSTALLATION: Use a Phillips head screwdriver (not included) to open battery door. Insert 3 AA batteries (not included). Replace battery door and tighten screw. Dispose of batteries safely. Replace batteries when sounds become garbled or faint or lights dim. For longer life, use only alkaline batteries.
- INSTALLATION DES PILES : dévisser le couvercle du compartiment des piles avec un tournevis cruciforme (non fourni). Insérer 3 piles "AA" (LR6), non fournies. Remettre le couvercle du compartiment des piles et resserrer la vis. Jeter les piles usées dans un conteneur réservé à cet usage. Remplacer les piles lorsque les sons deviennent inaudibles, faibles ou lorsque les lumières baissent. Utiliser uniquement des piles alcalines pour une durée plus longue.
- ERSETZEN DER BATTERIEN: Zum Öffnen der Batteriefachabdeckung einen Kreuzschlitzschraubenzieher (nicht enthalten) verwenden. 3 Batterien AA einlegen. Batterien nicht enthalten. Die Batteriefachabdeckung wieder einsetzen, und die Schraube festziehen. Batterien sicher und vorschriftsgemäß entsorgen. Die Batterien ersetzen, wenn die Lichter schwächer werden oder die Geräusche verzerrt klingen bzw. schwächer werden. Für optimale Leistung und längere Lebensdauer nur Alkali-Batterien verwenden.
- COME INSERIRE LE PILE: Con un cacciavite a stella (non incluso) aprire lo sportello dello scomparto pile. Richiedere 3 pile formato stilo AA (non incluse). Rimettere lo sportello e stringere la vite. Eliminare le pile con la dovuta cautela. Sostituire le pile nel caso in cui i suoni dovessero risultare incomprensibili o le luci dovessero affievolirsi. Usa solo pile alcaline per una maggiore durata. Usa solo pile alcaline per una maggiore durata.
- INZETTEN VAN DE BATTERIJEN: Open het batterijklepje met een kruiskopschroevendraaier (niet inbegrepen). Zet er 3 AA batterijen in (niet inbegrepen). Zet het batterijklepje weer op z'n plaats en draai de schroef vast. Batterijen inleveren als KCA. Vervang de batterijen als het geluid zwakker wordt of vervormd gaat klinken of als de lichtjes zwakker worden. Gebruik uitsluitend alkalinebatterijen; deze gaan langer mee.
- COLOCACIÓN DE LAS PILAS: desatornillar la tapa del compartimento de las pilas con un destornillador de estrella (no incluido) y retirarla. Funciona con 3 pilas AA, no incluidas. Volverlo a tapar y atornillar la tapa. Desechar las pilas gastadas en un contenedor de reciclaje de pilas. Si los sonidos o las luces se debilitan, o ninguno de los dos funciona, sustituir las pilas gastadas del juguete. Recomendamos utilizar exclusivamente pilas alcalinas. Las pilas no alcalinas pueden afectar al funcionamiento de este juguete.
- INSTALAÇÃO DAS PILHAS: Usar uma chave de fendas Phillips (não incluída) para abrir a tampa do compartimento. Instalar 3 pilhas AA (não incluídas). Voltar a colocar a tampa do compartimento e aparafusar. Colocar as pilhas gastas em local apropriado. Substituir as pilhas se os sons sairem fracos ou distorcidos, ou se as luzes enfraquecerem. Para um funcionamento mais duradouro, usar apenas pilhas alcalinas.
- BATTERIINSTALLATION: Öppna batterifacket med hjälp av en stjärnskruvmejsel (ingår ej). Sätt i 3 AA-batterier (ingår ej). Sätt tillbaka batterilucka och dra åt skruven. Avfallshanta batterierna på ett miljövänligt sätt. Byt ut batterierna när ljudet förvrängs eller om ljud eller ljus försvagas. Alkaliska batterier håller längre.
- PARISTOJEN ASENNUS: Avaa paristokotelon kansi ristipääruuvimeissellillä (ei mukana pakkauksessa). Aseta 3 AA-paristoa paikalleen (ei mukana pakkauksessa). Aseta paristokotelon kansi takaisin paikalleen, ja kiristä ruuvi. Hävitä paristot asianmukaisesti. Kun laitteen vääristyvät tai vaimenevat tai valot himmenevät, vaihda paristot. Suosittelemme pitkäkestoisia alkaliparistoja.
- ΤΟΠΟΘΕΤΗΣΗ ΜΠΑΤΑΡΙΩΝ: Χρησιμοποιήστε σταυροκατσάβιδο (δεν περιλαμβάνεται) για να ανοίξετε το πορτάκι της θήκης των μπαταριών. Τοποθετήστε 3 μπαταρίες "AA" (δεν περιλαμβάνονται). Τοποθετήστε ξανά το πορτάκι της θήκης των μπαταριών και βιδώστε. Παρακαλούμε πετάτε τις παλιές μπαταρίες στους ειδικούς κάδους ανακύκλωσης. Αντικαταστήστε τις μπαταρίες όταν οι ήχοι ή τα φώτα αρχίσουν να εξασθενούν. Χρησιμοποιείτε μόνο αλκαλικές μπαταρίες για μεγαλύτερη διάρκεια λειτουργίας.

- This is a water play toy. Water toys sometimes get messy. Protect play surfaces before use. Do not use on surfaces that can be damaged by water. Drain, rinse, clean, and dry all items thoroughly before storing.
- Ce jouet s'utilise avec de l'eau. Les jouets à eau peuvent éclabousser. Protéger les surfaces de jeu avant utilisation. Ne pas utiliser sur des surfaces qui peuvent être endommagées par l'eau. Vider, rincer, laver et sécher soigneusement tous les éléments avant de les ranger.
- Beim Spielen mit diesem Produkt wird Wasser verwendet. Wasserspielzeuge können spritzen! Die Spielfläche vor dem Spielen abdecken. Nicht auf Oberflächen verwenden, die durch Wasser beschädigt werden können. Alle Spielteile vor dem Weglegen gründlich säubern und trocknen.
- Questo giocattolo va usato con l'acqua. I giochi ad acqua a volte creano disordine. Proteggi le superfici di gioco prima dell'uso. Non usare il gioco su superfici che possono essere danneggiate dall'acqua. Svuota, risciacqua, pulisci e asciuga accuratamente tutti i componenti prima di riporli.
- Dit is waterspeelgoed. Bij het spelen met water kan er nogal eens wat nat worden. Dek voor het spelen het speelgedeelte goed af. Niet gebruiken op een ondergrond die kan worden beschadigd door water. Voor het opbergen alle onderdelen leeg laten lopen, schoonspoelen en goed afdrogen.

- Juguete diseñado para jugar con agua. Los juguetes que requieren agua pueden ensuciar la superficie de juego. Proteger la superficie de juego antes de empezar a jugar. No utilizar este juguete sobre superficies que puedan resultar dañadas por el agua. Limpiar, enjuagar y secar todas las piezas antes de guardar el juguete.
- Este produto requer a utilização de água. Os brinquedos que requerem a utilização de água podem manchar a área de brincadeira. Proteger a área de brincadeira antes de usar. Não usar sobre superfícies que podem ficar danificadas com a água. Antes de guardar o brinquedo, lavar, enxaguar, limpar e secar bem todos os acessórios.
- Det här är en vattenleksak. Det kan bli spill från vattenleksaker. Skydda underlaget före lek. Använd inte på underlag som kan skadas av vatten. Töm, skölj, torka och torka alla delar innan du lägger undan dem för förvaring.
- Tämä on vesileluja. Vesileikeistä saattaa syntyä sotkua. Suojaa leikkipaikka ennen kuin alotat leikin. Älä käytä lelua sellaisessa paikassa, joka ei kestä vettä. Tyhjennä, huuhdo, puhdista ja kuivaa kaikki osat hyvin ennen kuin panet ne säilöön.
- Αυτό είναι παιχνίδι νερού. Κάποιες φορές τα παιχνίδια νερού προκαλούν ακαταστασία. Προστατέψτε την επιφάνεια παιχνιδιού πριν από τη χρήση. Μην το χρησιμοποιείτε πάνω σε επιφάνειες που μπορούν να χαλάσουν από το νερό. Στεγνώστε όλα τα κομμάτια πριν την αποθήκευση.

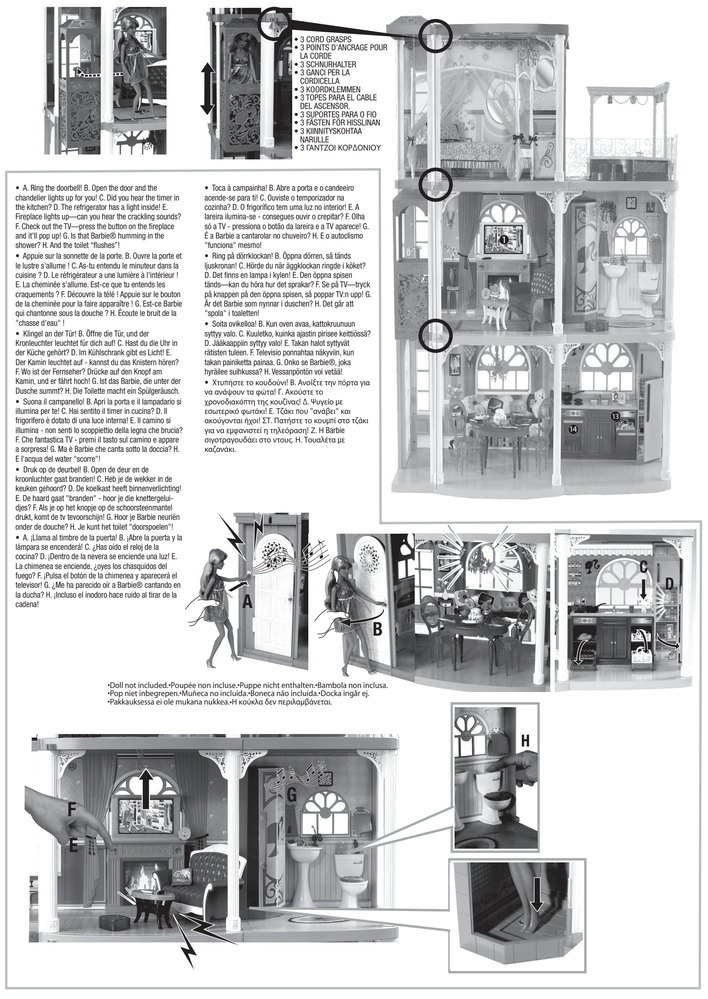

- A. Ring the doorbell! B. Open the door and the chandelier lights up for you! C. Did you hear the timer in the kitchen? D. The refrigerator has a light inside! E. Fireplace lights up—can you hear the crackling sounds? F. Check out the TV—press the button on the fireplace and it'll pop up! G. Is that Barbie® humming in the shower? H. And the toilet "flushes"!
- Appuie sur la sonnette de la porte. B. Ouvre la porte et le lustre s'allume ! C. As-tu entendu le minuteur dans la cuisine ? D. Le réfrigérateur a une lumière à l'intérieur ! E. La cheminée s'allume. Est-ce que tu entends les craquements ? F. Découvre la télé ! Appuie sur le bouton de la cheminée pour la faire apparaître ! G. Est-ce Barbie qui chantonne sous la douche ? H. Écoute le bruit de la "chasse d'eau" !
- Klingel an der Tür! B. Öffne die Tür, und der Kronleuchter leuchtet für dich auf! C. Hast du die Uhr in der Küche gehört? D. Im Kühlschrank gibt es Licht! E. Der Kamin leuchtet auf - kannst du das Knistern hören? F. Wo ist der Fernseher? Drücke auf den Knopf am Kamin, und er fährt hoch! G. Ist das Barbie, die unter der Dusche summt? H. Die Toilette macht ein Spülgeräusch.
- Suona il campanello! B. Apri la porta e il lampadario si illumina per te! C. Hai sentito il timer in cucina? D. Il frigorifero è dotato di una luce interna! E. Il camino si illumina - non senti lo scoppiettio della legna che brucia? F. Che fantastica TV - premi il tasto sul camino e appare a sorpresa! G. Ma è Barbie che canta sotto la doccia? H. E l'acqua del water "scorre"!
- Druk op de deurbel! B. Open de deur en de kroonluchter gaat branden! C. Heb je de wekker in de keuken gehoord? D. De koelkast heeft binnenverlichting! E. De haard gaat "branden" - hoor je die knettergeluidjes? F. Als je op het knopje op de schoorsteenmantel drukt, komt de tv tevoorschijn! G. Hoor je Barbie neuriën onder de douche? H. Je kunt het toilet "doorspoelen"!
- A. ¡Llama al timbre de la puerta! B. ¡Abre la puerta y la lámpara se encenderá! C. ¿Has oído el reloj de la cocina? D. ¡Dentro de la nevera se enciende una luz! E. La chimenea se enciende. ¿oyes los chasquidos del fuego? F. ¡Pulsa el botón de la chimenea y aparecerá el televisor! G. ¿Me ha parecido oír a Barbie® cantando en la ducha? H. ¡Incluso el inodoro hace ruido al tirar de la cadena!

- Toca à campainha! B. Abre a porta e o candeeiro acende-se para ti! C. Ouviste o temporizador na cozinha? D. O frigorífico tem uma luz no interior! E. A lareira ilumina-se - consegues ouvir o crepitar? F. Olha só a TV - pressiona o botão da lareira e a TV aparece! G. É a Barbie a cantarolar no chuveiro? H. E o autoclismo "funciona" mesmo!
- Ring på dörrklockan! B. Öppna dörren, så tänds ljuskronan! C. Hörde du när äggklockan ringde i köket? D. Det finns en lampa i kylen! E. Den öppna spisen tänds—kan du höra hur det sprakar? F. Se på TV—tryck på knappen på den öppna spisen, så poppar TV:n upp! G. Är det Barbie som nynnar i duschen? H. Det går att "spola" i toaletten!
- Soita ovikelloa! B. Kun oven avaa, kattokruunuun syttyy valo. C. Kuuletko, kuinka ajastin pirisee keittiössä? D. Jääkaappiin syttyy valo! E. Takan halot syttyvät rätisten tuleen. F. Televisio ponnahtaa näkyviin, kun takan painiketta painaa. G. Onko se Barbie®, joka hyräilee suihkussa? H. Vessanpönttö voi vetää!
- Χτυπήστε το κουδούνι! Β. Ανοίξτε την πόρτα για να ανάψουν τα φώτα! Γ. Ακούστε το χρονοδιακόπτη της κουζίνας! Δ. Ψυγείο με εσωτερικό φωτάκι! Ε. Τζάκι που "ανάβει" και ακούγονται ήχοι! ΣΤ. Πατήστε το κουμπί στο τζάκι για να εμφανιστεί η τηλεόραση! Ζ. Η Barbie συγκαταγουδάει στο ντους; Η. Τουαλέτα με καζάνια.

•Doll not included.•Poupée non incluse.•Puppe nicht enthalten.•Bambola non inclusa.
•Pop niet inbegrepen.•Muñeca no incluida.•Boneca não incluida.•Docka ingår ej.
•Pakkauksessa ei ole mukana nukkea.•Η κούκλα δεν περιλαμβάνεται.

• ADULT ASSEMBLY REQUIRED. • ASSEMBLAGE PAR UN ADULTE REQUIS. • ZUSAMMENBAU DURCH EINEN ERWACHSENEN ERFORDERLICH. • IL GIOCATTOLO DEVE ESSERE MONTATO DA UN ADULTO. • MOET DOOR VOLWASSENE IN ELKAAR WORDEN GEZET. • REQUIERE MONTAJE POR PARTE DE UN ADULTO. • REQUER MONTAGEM POR PARTE DE UM ADULTO. • KRÄVER VUXENHJÄLP VID MONTERING. • KOKOAMISEEN TARVITAAN AIKUISTA. • ΑΠΑΙΤΕΙΤΑΙ ΣΥΝΑΡΜΟΛΟΓΗΣΗ ΑΠΟ ΕΝΗΛΙΚΑ.

- Requires 3 AA (LR6) batteries, not included. Dispose of batteries safely. • Fonctionne avec 3 piles "AA" (LR6), non fournies. Jeter les piles usées dans un conteneur réservé à cet usage. • 3 Alkali-Batterien AA (LR6) erforderlich, nicht enthalten. Batterien sicher und vorschriftsgemäß entsorgen. • Richiede 3 pile formato stilo AA (LR6), non incluse. Eliminare le pile con la dovuta cautela. • Werkt op 3 AA (LR6) batterijen (niet inbegrepen). Batterij inleveren als KCA. • Funciona con 3 pilas AA/LR6, no incluidas. Desechar las pilas gastadas en un contenedor de reciclaje de pilas. • Funciona com 3 pilhas AA (LR6), não incluídas. Colocar as pilhas gastas em local apropriado. • Kräver 3 AA-batterier (LR6), ingår ej. Avfallshantera batterierna på ett miljövänligt sätt. • Tuottaessaan tarvitaan 3 AA(LR6)-paristoa (ei mukana pakkauksessa). Hävitä paristot asianmukaisesti. • Απαιτούνται 3 αλκαλικές μπαταρίες "AA" (δεν περιλαμβάνονται). Παρακαλούμε πετάτε τις παλιές μπαταρίες στους ειδικούς κάδους ανακύκλωσης.

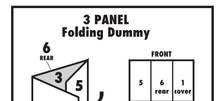

INSTRUCTION SHEET SPECIFICATIONS	
Toy:	BRB PINK DRM TOWNHOUSE
Toy No.:	X3551
Part No.:	0520
Trim Size:	24.8"(w) x11.7"(H)
Folded Size:	A4
Type of Fold:	3 panel
# colors:	One
Colors:	Black
Paper Stock:	White Offset
Paper Weight:	70 lb.
EDM No.:	

- Contents: Please remove everything from the package and compare to the contents shown here. If any items are missing, please contact your local Mattel Office. Keep these instructions for future reference as they contain important information.
- Contenu : retirer tous les éléments de l'emballage et les comparer au contenu illustré ci-contre. Si un élément manque, merci de contacter le service consommateurs de Mattel. Conserver ce mode d'emploi pour s'y référer en cas de besoin car il contient des informations importantes.
- Inhalt: Bitte alle Teile aus der Verpackung entnehmen und mit der Abbildung vergleichen. Sollten Teile fehlen, wenden Sie sich bitte an die für Sie zuständige Mattel-Filiale zwecks Ersatz. Diese Anleitung bitte für mögliche Rückfragen aufbewahren. Sie enthält wichtige Informationen.
- Contenuto: togliere tutti i componenti dalla scatola e confrontarli con la lista inclusa. Contattare gli uffici Mattel locali se dovessero mancare dei componenti. Conservare queste istruzioni per uso futuro. Contengono importanti informazioni.
- Inhoud: Haal alle onderdelen uit de verpakking en controleer ze aan de hand van de hier afgebeelde inhoud. Als er onderdelen ontbreken, kunt u contact opnemen met de plaatselijke Mattel-vestiging. Bewaar deze gebruiksaanwijzing, kan later nog van pas komen.
- Contenido: recomendamos sacar todas las piezas de la caja e identificarlas con ayuda de las ilustraciones. Para producto adquirido en España, póngase en contacto con el Departamento de atención al consumidor de MATTEL ESPAÑA, S.A.: Aribau 200. 08036 Barcelona; Tel.: 933067939; service.spain@mattel.com; www.service.mattel.com/es Guardar estas instrucciones para futura referencia ya que contienen información de importancia acerca del juguete.
- CONTEÚDO: Retirar o conteúdo da embalagem e comparar com a ilustração. Se faltar alguma peça, por favor entre em contacto com a Mattel. Guardar estas instruções para referência futura pois contêm informação importante.
- Innehåll: Packa upp allt ur förpackningen och jämför med förteckningen. Om någonting saknas kontaktar du ditt lokala Mattel-kontor. Spara de här anvisningarna, de innehåller viktig information.
- Sisältö: Tarkista, että pakkaus sisältää kaikki kuvassa näkyvät osat. Jos jotain puuttuu, ota yhteys siihen liikkeeseen, josta lelun ostit. Säilytä käyttöohje vastaisen varalle, sillä siinä on tärkeää tietoa.
- Περιεχόμενα: Βγάλτε όλα τα αντικείμενα από τη συσκευασία και συγκρίνετέ τα με τα περιεχόμενα που απεικονίζονται εδώ. Εάν κάποιο από τα κομμάτια λείπει, παρακαλούμε επικοινωνήστε με την εταιρία Mattel. Κρατήστε αυτές τις οδηγίες για μελλοντική χρήση, καθώς περιέχουν σημαντικές πληροφορίες.

WARNING: Not suitable for children under 36 months – Small parts
ATTENTION : Ne convient pas aux enfants de moins de 36 mois. Présence de petits éléments.
ACHTUNG:Für Kinder unter 3 Jahren nicht geeignet - Enthält verschluckbare Kleinteile
ATENZIONE: Non adatto ai bambini di età inferiore a 36 mesi - Contiene pezzi di piccole dimensioni che possono essere aspirati o ingeriti.
WAARSCHUWING: Niet geschikt voor kinderen jonger dan 3 jaar – Kleine onderdelen
ADVERTENCIA: Peligro de asfixia. Juguete no recomendado para menores de 3 años, porque contiene piezas pequeñas que podrían provocar asfixia en caso de ser ingeridas o inhaladas por el/la niño/a.
ATENÇÃO: Não recomendável para crianças com menos de 36 meses. Contém peças pequenas capazes de criar risco de asfixia.
VARNING! Ej lämplig för barn under 36 månader - Smådelar
VAROITUS: Ei sovella alle 3-vuotiaille lapsille – pieniä osia.
ΠΡΟΣΟΧΗ: Ακατάλληλο για παιδιά κάτω των 3 ετών - Περιλαμβάνονται μικρά κομμάτια

⚠ WARNING: CHOKING HAZARD – Small parts. Not for children under 3 years.
ADVERTENCIA: PELIGRO DE ASFIXIA. Juguete no recomendado para menores de 3 años. Contiene piezas pequeñas que podrían provocar asfixia en caso de ser ingeridas por el niño/a.
ATTENTION: NE CONVIENT PAS aux enfants de moins de 36 mois - Petits éléments.

The FCC Flyer is required to be placed inside the packaging.

00007-1849G6

此为电动产品。
要求将包含電池安全信息與垃圾桶標示的附頁放入包裝。
This is a battery-operated product.
Battery Safety Information and **WEEE Logo with 2002/96/EC**
Flyer is required to be placed inside the packaging.

25L 00001-2908G8

Mattel Canada Inc., Mississauga, Ontario L5R 3W2. You may call us free at/ Composez sans frais le 1-800-524-8697. Mattel Europa, B.V., Gondel 1, 1186MJ Amstelveen, Nederland. Mattel U.K. Ltd., Vanwall Business Park, Maidenhead SL6 4UB. Helpline 01628 500303. Mattel France, 27/33 rue d'Antony, BP60145, 94523 Rungis Cedex N° Cristal 0969 36 99 99 (Numéro non surtaxé) ou www.allomattel.com. Mattel B.V., Postbus 576, 1180 AN Amstelveen, Nederland. 0800 - 2628835. Mattel Belgium, Trade Mart, Atomiumsquare, Bogota 202 – B 275, 1020 Brussels. Gratis nummer België: 0800 – 16 936 - Gratis nummer Luxembourg: 800 - 22 784 -Gratis nummer Nederland: 0800 - 262 88 35. Deutschland : Mattel GmbH, An der Trift 75 D-63303 Dreieich. Schweiz: Mattel AG, Moosjuostrasse 68, CH-3000 Bern 23. Österreich: Mattel Ges.m.b.H., Campus 21, Liebermannstraße A01 404, A- 2345 Brunn/Gebirge. Denmark: K.E. Mathiasen A/S, Sintrupvej 12, DK-8220 Brabrand. Tel. +45 89 44 22 00 Sweden: Leksam AB, Brandsvigsgatan 6, S-262 73 Ängelholm, Tel. +46 431 44 41 00 Norway: Norstar AS, Pindsleveien 1, N-3221 Sandefjord. Tel. +47 33 48 74 10 Finland: Norstar OY AB Suomalaisentie 7, FIN-02270 Espoo. Tel. +358 9 8190 530 Mattel Italy Srl. Centro Direzionale Maciachini, Via Benigno Crespi 19/C, 20159 Milano. Servizio assistenza clienti: Customersv.italia@mattel.com - Numero verde 800 11 37 11. Mattel España, S.A., Aribau 200. 08036 Barcelona. cservice.spain@mattel.com Tel: 933067939 http://www.service.mattel.com/es. Mattel Portugal Lda., Av. da República, nº 90/96, 2º andar Fracção 2, 1600-206 Lisboa. Tel. Número Verde: 800 10 10 71 -consumidor@mattel.com. Mattel AEBE, Ελληνικού 2, 16777 Ελληνικό, Ελλάδα. Mattel Oyuncakçılık Tic. Ltd. Şti., Eski Üsküdar Yolu Erkut Sok. No:2 Uner Plaza Kat:10 34752 Içerenköy Istanbul. Mattel Australia Pty., Ltd., Richmond, Victoria. 3121.Consumer Advisory Service - 1300 135 312. Mattel East Asia Ltd., Room 1106, South Tower, World Finance Centre, Harbour City, Tsimshatsui, HK, China. Dimport & Diedarkan Oleh: Mattel SEA Pte Ltd.(993552-P) Lot 13.5, 13th Floor, Menara Liem Hoe, Persiaran Tropicana Golf Country Resort, 47410 PJ. Tel:03-78803817, Fax:03-78803867. Mattel, Inc., 636 Girard Avenue, East Aurora, NY 14052, U.S.A. Consumer Relations 1-800-524-8697. Importado y distribuido por Mattel de México, S.A. de C.V., Miguel de Cervantes Saavedra No. 193, Pisos 10 y 11, Col. Granada, Delegación Miguel Hidalgo, C.P. 11520, México, D.F. R.F.C. MME-920701-NB3. Tels.: 59-05-51-00 Ext. 5206 o 01-800-463-59-89. Mattel Chile, S.A., Avenida Américo Vespucio 501-B, Quilicura, Santiago. Mattel de Venezuela, C.A., RIF J301596439, Ave. Mara, C.C. Macaracuay Plaza, Torre B, Piso 8, Colinas de la California, Caracas 1071. Mattel Argentina, S.A., Cunaypayi 1186, (1607) - Villa Adelina, Buenos Aires. Mattel Colombia, S.A., calle 12347-07 P5, Bogotá. Mattel Perú, S.A., Av. República de Panamá N° 3531, Oficina 1003, San Isidro, Lima, Perú. RUC: 20425853865. Reg. Importador: 01720-10-JUE-DIGESA. Importado por : Mattel do Brasil Ltda.- CNPJ : 54.558.002/0008-04 - Av. Tenente Marques, 1246 - Sala 02 - 2º. Andar - 07770-000 - Polvilho - Cajamar - SP - Brasil Serviço de Atendimento ao Consumidor (SAC): 0800-550780 - sac@mattel.com.

Need Assistance? In the US and Canada, **service.mattel.com** or 1-800-524-8697.
Besoin d'aide? Au Canada et aux États-Unis, visitez le site **service.mattel.com** ou composez le 1 800 524-8697.
¿Necesita ayuda? En los EE.UU. y Canadá, **service.mattel.com** o bien 1-800-524-8697.
En México: 59-05-51-00 Ext. 5206 ó 01 800 463 59 89.
Mattel do Brasil Ltda: *Atendimento ao Consumidor (SAC): 0800-550780 - sac@mattel.com.*
? SERVICE.MATTEL.COM

©2011 Mattel. All Rights Reserved. Tous droits réservés.

Assembly • Assemblage • Zusammenbau • Montaggio • In elkaar zetten • Montaje • Montagem • Montering • Kokoaminen • Συναρμολόγηση

1
- **STEP 1**: ELEVATOR CORD
- **ÉTAPE 1** : CORDE DE L'ASCENSEUR
- **SCHRITT 1**: AUFZUGSCHNUR
- **1**: CORDICELLA DELL'ASCENSORE
- **STAP 1**: LIFTKOORD
- **PASO 1**: CABLE DEL ASCENSOR.
- **PASSO 1**: FIO DO ELEVADOR
- **STEG 1**: HISSLINA
- **1. VAIHE**: HISSIN NARU
- **BHMA 1**: ΚΟΡΔΟΝΙ ΑΣΑΝΣΕΡ

2
- **STEP 2**: DOOR • **ÉTAPE 2** : PORTE • **SCHRITT 2**: TÜR • **2**: PORTA • **STAP 2**: DEUR
- **PASO 2**: PUERTA. • **PASSO 2**: PORTA • **STEG 2**: DÖRR • **2. VAIHE**: OVI • **BHMA 2**: ΠΟΡΤΑ

3
- **STEP 3**: FIRST FLOOR • **ÉTAPE 3** : PREMIER NIVEAU • **SCHRITT 3**: ERSTER STOCK • **3**: PIANO TERRA • **STAP 3**: BEGANE GROND
- **PASO 3**: PRIMER PISO. • **PASSO 3**: PRIMEIRO ANDAR • **STEG 3**: BOTTENVÅNINGEN • **3. VAIHE**: 1. KERROS • **BHMA 3**: ΠΡΩΤΟΣ ΟΡΟΦΟΣ

4
- **STEP 4**: INSERT ELEVATOR
- **ÉTAPE 4** : INSÉRER L'ASCENSEUR
- **SCHRITT 4**: DEN AUFZUG ANBRINGEN
- **4**: INSERISCI L'ASCENSORE
- **STAP 4**: LIFT PLAATSEN
- **PASO 4**: MONTAR EL ASCENSOR.
- **PASSO 4**: INSERIR O ELEVADOR
- **STEG 4**: MONTERA HISSEN
- **4. VAIHE**: HISSIN ASENNUS
- **BHMA 4**: ΤΟΠΟΘΕΤΗΣΗ ΑΣΑΝΣΕΡ

5
- **STEP 5**: SECOND FLOOR • **ÉTAPE 5** : DEUXIÈME NIVEAU • **SCHRITT 5**: ZWEITE EBENE • **5**: PRIMO PIANO • **STAP 5**: EERSTE VERDIEPING
- **PASO 5**: SEGUNDO PISO. • **PASSO 5**: SEGUNDO ANDAR • **STEG 5**: FÖRSTA VÅNINGEN • **5. VAIHE**: 2. KERROS • **BHMA 5**: ΔΕΥΤΕΡΟΣ ΟΡΟΦΟΣ

6
- **STEP 6**: THIRD FLOOR
- **ÉTAPE 6** : TROISIÈME NIVEAU
- **SCHRITT 6**: DRITTE EBENE
- **6**: SECONDO PIANO
- **STAP 6**: TWEEDE VERDIEPING
- **PASO 6**: TERCER PISO.
- **PASSO 6**: TERCEIRO ANDAR
- **STEG 6**: ANDRA VÅNINGEN
- **6. VAIHE**: 3. KERROS
- **BHMA 6**: ΤΡΙΤΟΣ ΟΡΟΦΟΣ

- Apply labels by number as shown. • Coller les autocollants en suivant les numéros indiqués. • Die Aufkleber wie dargestellt den Nummern nach anbringen. • Applica gli adesivi seguendo la numerazione come indicato. • Plak de stickers op nummer op zoals afgebeeld. • Pegar los adhesivos según la numeración indicada. • Aplicar os autocolantes seguindo a numeração mostrada. • Sätt fast dekalerna enligt numreringen på bilderna. • Kiinnitä tarrat numeroiden osoittamiin paikkoihin. • Κολλήστε τα αυτοκόλλητα σύμφωνα με τους αριθμούς, όπως απεικονίζεται.

7
- **STEP 7**: LIGHTS • **ÉTAPE 7** : LUMIÈRES • **SCHRITT 7**: LICHTER • **7**: LUCI • **STAP 7**: LICHT • **PASO 7**: LUCES • **PASSO 7**: LUZES • **STEG 7**: LJUS • **7. VAIHE**: VALOT • BHMA **7**: ΦΩΤΑ