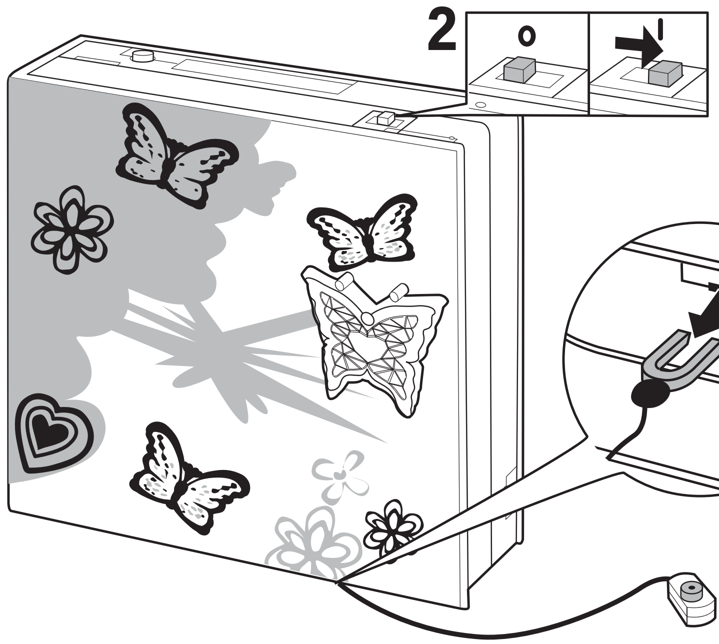

• **Lockable Diary!**
1. Remove TRY ME plug and discard.
2. Slide “ON” (**I**)/“OFF” (**O**) switch to “ON” (**I**).
3. Touch icon on bracelet to matching icon on Diary. Diary “magically” unlocks!
4. Open Diary.

• **Journal avec fermoir!**
1. Retirer la languette de démonstration et la jeter.
2. Glisser l’interrupteur MARCHE (**I**)/ARRÊT (**O**) sur MARCHE (**I**).
3. Poser l’icone du bracelet sur celui du journal. Le journal s’ouvre comme par « magie »!
4. Ouvrir le journal.

• **Abschließbares Tagebuch!**
1. Den PROBIERFUNKTIONSSTÖPSEL entfernen und entsorgen.
2. Den EIN-/AUSSCHALTER (**I/O**) auf EIN (**I**) stellen.
3. Das Symbol auf dem Tagebuch mit dem entsprechenden Glücksbringer-Anhänger des Armbands berühren. Das Tagebuch entriegelt sich auf „magische“ Weise!
4. Das Tagebuch öffnen.

• **Un Diario con Lucchetto!**
1. Rimuovi la sicura PROVAMI ed eliminala con la dovuta cautela.
2. Sposta la leva “ON” (**I**)/“OFF” (**O**) su “ON” (**I**).
3. Tocca l’icona del braccialetto sull’icona corrispondente del Diario. Il diario si apre “per magia”!
4. Apri il Diario.

• **Afsluitbaar dagboek!**
1. Verwijder het probeerplugje en gooi het weg.
2. Zet de “AAN” (**I**)/”UIT” (**O**) schakelaar op “AAN” (**I**).
3. Houd het icoontje van het armbandje tegen het bijpassende icoontje van het dagboek – als bij toverslag gaat het slot open!
4. Open het dagboek.

• **¡Cierra tu diario con llave!**
1. Retirar la clavija de DEMOSTRACIÓN del producto y desecharla.
2. Poner el interruptor de ENCENDIDO (**I**) y APAGADO (**O**) en la posición de ENCENDIDO (**I**).
3. Tocar la mariposa del diario con la mariposa de la pulsera... ¡el diario se abre como por arte de magia!
4. Abrir el diario.

• **Diário trancado!**
1. Remover e deitar fora o TRY ME
2. Deslizar “LIGADO” (**I**)/”DESLIGADO” (**O**) colocar no “LIGADO”
3. Colocar o ícone da pulseira em cima do ícone idêntico que está no Diário. O Diário vai abrir “magicamente”.
4. Abrir o Diário.

• **Låsbar dagbok!**
1. Ta bort PROVA-tappen och kasta den.
2. Skjut knappen PÅ (**I**)/AV (**O**) till läget PÅ (**I**).
3. Låt ikonen på armbandet röra vid ikonen på dagboken. Dagboken låses upp som genom “magi”!
4. Öppna dagboken.

• **Lukittava päiväkirja!**
1. Irrota kokeiluosa ja heitä se pois.
2. Kytke virta työntämällä kytkin I-asentoon.
3. Kosketa rannekorun riipuksella päiväkirjan vastaavaa kuviota. Lukko aukeaa!
4. Avaa päiväkirja.

• **∏ÌÂÚÔÏfiÁÈÔ ÌÂ ÎÏÂÈ‰·ÚÈ¿!**
1. ∞ÊÔÚ¤ÛÙÂ ÙÔ ·ÏfiÎÏËÚÔ "ÁÓˆÚÈÌ›·!" ÎÈ ·ÂÏ¿ÛÙ ÙÔ.
2. °˘Ú›ÛÙÂ ÙÔ ‰È·ÎfiÙË ON" (**I**)/"OFF" (**O**) ÛÙÔ "ON" (**I**).
3. º¤ÚÙÂ ÙÔ ÂÈÎÔÓ›‰ÈÔ ·fi ÙÔ "Ì·ÁÈÎfi" ‚Ú·¯ÈfiÏÈ ‰›Ï· ÛÙÔ "ÂÈÎÔÓ›‰ÈÔ" ¿Óˆ ÛÙÔ ËÌÂÚÔÏfiÁÈÔ. ΔÔ ËÌÂÚÔÏfiÁÈÔ ÍÂÎÏÂÈ‰ÒÓÂÙ·È "Ì·ÁÈÎ¿"!
4. ∞ÓÔ›ÍÙÂ ÙÔ ∏ÌÂÚÔÏfiÁÈÔ.

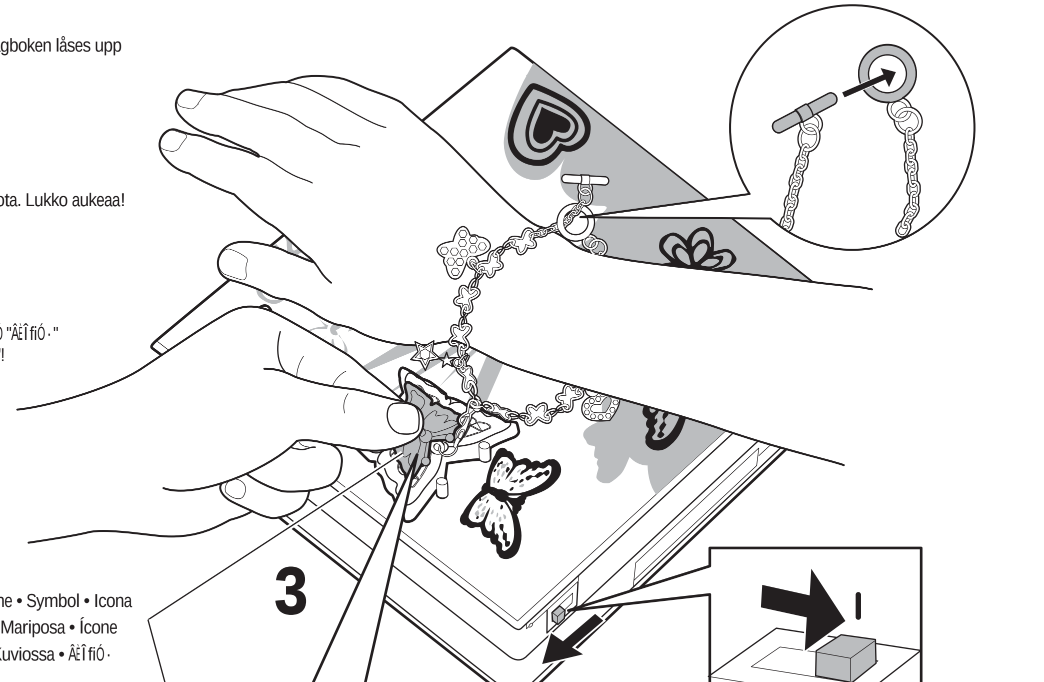

icon • Icone • Symbol • Icona
Icoontje • Mariposa • Ícone
Ikonen • Kuviossa • ÂÈÎfiÓ·

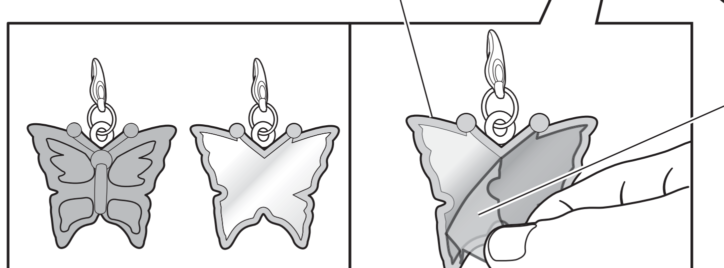

• Remove protective film.
• Retirer le film protecteur.
• Die Schutzfolie abnehmen.
• Rimuovi la pellicola protettiva.
• Verwijder het beschermlaagje.
• Retirar el plástico protector.
• Remover papel protector.
• Ta bort skyddsfilmen.
• Poista suojakalvo.
• ∞Ê·ÈÚ¤ÛÙÂ ÙËÓ ÚÔÛÙ·ÙÂ˘ÙÈÎ‹ Ì‡ÏÓ·.

• Sharpen pencil. • Tailler le crayon. • Den Bleistift anspitzen. • Tempera la matita. • Slijp de punt van het potlood. • Sacar punta al lápiz. • Afiar lápis. • Vässa pennan. • Teroita kynä. • •‡ÛÙÂ ÙÔ ÌÔÏ‡‚È.

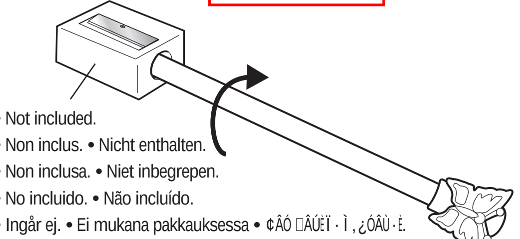

• Not included.
• Non inclus. • Nicht enthalten.
• Non inclusa. • Niet inbegrepen.
• No incluido. • Não incluído.
• Ingår ej. • Ei mukana pakkauksessa • ¢ÂÓ ÂÚÈÏ·Ì‚¿ÓÂÙ·È.

• Use template to trace a design onto your Diary.
• Utiliser le pochoir pour dessiner sur le journal.
• Benutze die Schablone, um ein tolles Muster auf dein Tagebuch zu zeichnen.
• Usa la mascherina per tracciare un disegno sul Diario.
• Gebruik de sjabloon om een ontwerp over te trekken in je dagboek.
• Con la plantilla incluida, haz un dibujo en el diario.
• Usar os moldes para desenhar no Diário.
• Använd mallen för att rita en egen bild på dagboken.
• Piirrä päiväkirjaan kuva kaavaimen avulla.
• ÃÚËÛÈÌÔÔÈ‹ÛÙÂ ÙÔ "Û¯¤‰ÈÔ" ÁÈ· Ó· ÛÎÈ·ÁÚ·Ê‹ÛÂÙÂ ¤Ó· ·Ú¯ÈÎfi Û¯¤‰ÈÔ ÛÙÔ ËÌÂÚÔÏfiÁÈfi Û·˜.

• Once diary is unlocked, use buttons to open compartments.
• Une fois le journal déverrouillé, utilise les boutons pour ouvrir les compartiments.
• Ist das Tagebuch entriegelt, dann benutze die Knöpfe, um die Fächer zu öffnen!
• Una volta aperto il diario, usa i tasti per aprire gli scomparti.
• Wanneer het dagboek open is, druk je op de knopjes om vakjes te openen.
• Cuando el diario está abierto, pulsar los botones para abrir los compartimentos secretos.
• Quando o diário está aberto, os botões abrem os compartimentos.
• När dagboken är upplåst använder du knapparna för att öppna facken.
• Kun päiväkirjan lukko on auki, lokerot aukeavat napista painamalla.
• ŸÙ·Ó ÙÔ ËÌÂÚÔÏfiÁÈÔ ÍÂÎÏÂÈ‰ÒÓÂÈ, ·ÙËÛÙÂ Ù· ÎÔ˘Ì‹È¿ ÁÈ· Ó· ·ÓÔ›ÍÂÙÂ Ù· ÌÈÎÚ¿ ÓÙÔ˘Ï¿ÈÈ·.

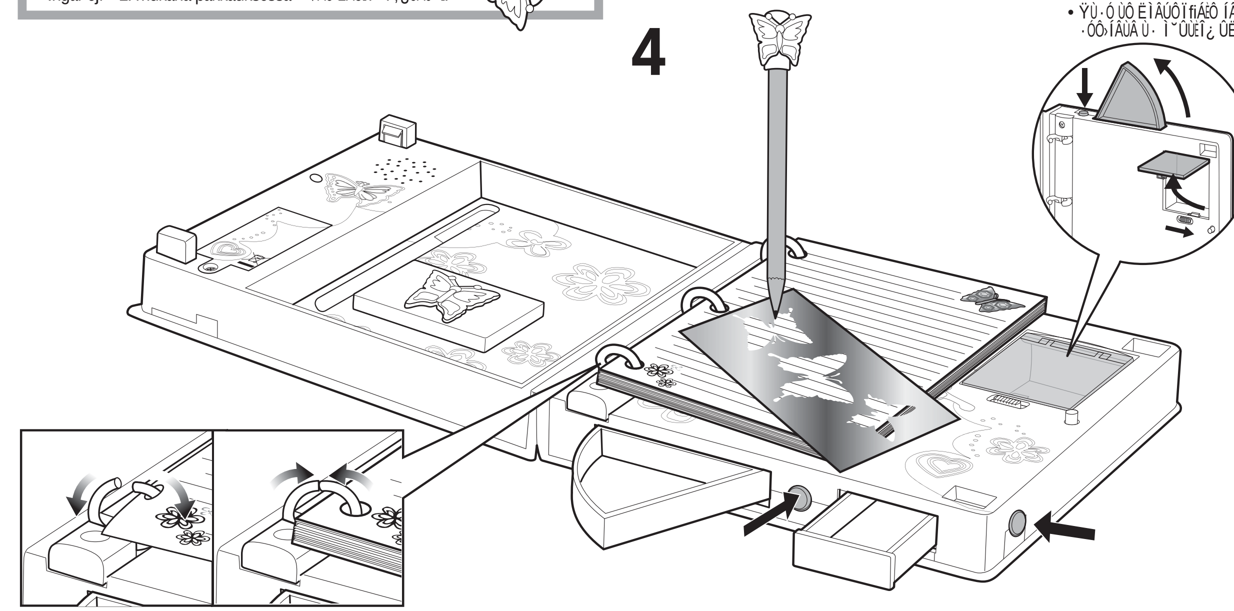

• **BATTERY REPLACEMENT:** Batteries included are for demonstration purposes only. Toy requires 3 replaceable “AAA” alkaline batteries. Use a Phillips head screwdriver (not included) to open battery door. Remove and set aside. Insert 3 replaceable “AAA” alkaline batteries. Replace battery cover and screw closed. **ATTENTION:** Non-alkaline batteries may not power this toy. Replace with alkaline batteries for longest life and best performance. Replace batteries when sounds become garbled. Dispose of batteries safely.

• **REMPLACEMENT DES PILES:** les piles incluses sont pour la démonstration uniquement. Le jouet fonctionne avec 3 piles alcalines remplaçables « AAA ». Dévisser le couvercle des piles à l’aide d’un tournevis cruciforme, non inclus. Retirer le couvercle et le mettre de côté. Insérer 3 piles alcalines remplaçables « AAA ». Replacer le couvercle puis revisser. **ATTENTION:** le jouet peut ne pas fonctionner avec des piles non alcalines. Remplacer par des piles alcalines car elles durent plus longtemps et sont plus performantes. Remplacer les piles lorsque les sons deviennent inaudibles. Jeter les piles usées dans un conteneur réservé à cet usage.

• **ERSETZEN DER BATTERIEN:** Die enthaltenen Batterien dienen ausschließlich Vorführzwecken im Geschäft. Für das Produkt sind 3 ersetzbare Alkali-Batterien AAA (LR03) erforderlich. Die Batteriefachabdeckung mit einem Kreuzschlitzschraubenzieher (nicht enthalten) aufschrauben und beiseite legen. 3 ersetzbare Alkali-Batterien AAA in die richtige Polrichtung (+/-) einlegen. Die Abdeckung wieder einsetzen und die Schraube festziehen. **ACHTUNG:** Andere als Alkali-Batterien könnten sich für dieses Spielzeug als zu schwach erweisen. Für optimale Leistung und längere Lebensdauer nur Alkali-Batterien verwenden. Die Batterien ersetzen, wenn die Geräusche verzerrt und undeutlich klingen. Batterien sicher und vorschriftsgemäß entsorgen.

• **SOSTITUZIONE DELLE PILE:** Le pile fornite con il giocattolo servono solo per la dimostrazione. Il giocattolo richiede 3 pile alcaline usa e getta formato micro stilo. Aprire l’apposito sportello con un cacciavite a stella (non incluso). Rimuoverlo e metterlo da parte. Inserire 3 pile alcaline usa e getta formato micro stilo. Rimettere lo sportello e stringere la vite. **ATTENZIONE:** Le pile non alcaline potrebbero non attivare il giocattolo. Sostituire con pile alcaline per una maggiore durata e un funzionamento ottimale. Sostituire le pile quando i suoni risultato incomprensibili. Eliminare le pile con la dovuta cautela.

• **HET VERVANGEN VAN DE BATTERIJEN:** De bijgeleverde batterijen zijn alleen bedoeld om te laten zien hoe het speelgoed werkt. Speelgoed werkt op drie vervangbare “AAA” alkalinebatterijen. Schroef het batterijklepje los met een kruiskopschroevendraaier (niet inbegrepen). Verwijder het klepje en leg ’t even apart. Plaats drie vervangbare “AAA” alkalinebatterijen. Zet het klepje weer op z’n plaats en schroef het vast. **LET OP:** Speelgoed werkt mogelijk niet met andere batterijen. Vervang door alkalinebatterijen; deze gaan langer mee en leveren de beste prestaties. Vervang de batterijen wanneer het geluid vervormd gaat klinken. Batterijen inleveren als KCA.

• **Sustitución de las pilas:** Las pilas que incorpora el juguete son sólo a efectos de demostración. Recomendamos sustituirlas al adquirirlo por 3 pilas alcalinas “AAA”. Para ello, con un destornillador de estrella (no incluido), abrir la tapa del compartimento de las pilas y retirarla. Introducir 3 pilas alcalinas “AAA”, tal como muestra el dibujo, y volverlo a tapar y atornillar. **ATENCIÓN:** utilizar exclusivamente pilas alcalinas. Las pilas no alcalinas pueden afectar al funcionamiento de este juguete. Si los sonidos suenan de manera distorsionada, sustituir las pilas.

• **SUBSTITUIR PILHAS:** As pilhas incluída são apenas para demonstração. O brinquedo requer 3 pilhas alcalinas “AAA”. Usar uma chave de fendas Phillips (não incluída) para abrir o compartimento das pilhas. Remover e colocar de lado. Inserir 3 pilhas alcalinas “AAA”. Voltar a colocar a tampa e aperte até fechar. **ATTENÇÃO:** Pilhas não alcalinas podem não funcionar neste brinquedo. Substituir por pilhas alcalinas para uma maior duração e uma maior performance. Substituir as pilhas quando o som começar a ficar alterado. Inutilizar as pilhas em local apropriado.

• **BATTERIBYTE:** Batterierna som medföljer är endast för demonstration. Leksaken kräver 3 utbytbara alkaliska AAA-batterier. Öppna batterifacket med hjälp av en stjärnskruvmejsel (medföljer ej). Ta av locket och lägg det åt sidan. Sätt i 3 utbytbara AAA-alkaliska batterier. Sätt tillbaka locket till batterifacket och skruva fast det. **OBSERVERA:** Det är möjligt att icke-alkaliska batterier inte räcker för leksaken. Använd alltid alkaliska batterier, det ger bäst resultat och längst livstid. Byt ut batterierna om ljudet blir otydligt. Lägg använda batterier i en batteriholk eller lämna in dem.

• **PARISTOJEN VAIHTO:** Pakkauksessa mukana olevat paristot on tarkoitettu vain esittelykäyttöön. Leluun tarvitaan kolme vaihdettavaa AAA-alkaliparistoa. Avaa paristokotelon kansi ristipäämeisselillä (ei mukana pakkauksessa). Irrota kansi ja pane se syrjään. Aseta koteloon kolme vaihdettavaa AAA-alkaliparistoa. Pane kansi takaisin paikalleen, ja kiinnitä ruuvi. **HUOM.:** Lelu ei välttämättä toimi muilla kuin alkaliparistoilla. Se toimii parhaiten, kun käytät pitkäkestoisia alkaliparistoja. Kun äänet vääristyvät, vaihda paristot. Hävitä paristot turvallisesti.

• **∞¡∆π∫∞∆∞™∆∞™∏ ª¶∞∆∞ƒπø¡:** √È Ì·Ù·Ú›Â˜ Ô˘ ÂÚÈÏ·Ì‚¿ÓÔÓÙ·È ÛÙË Û˘Û΢·Û›· ¿Ú¯ÔÓÙ·È ÌfiÓÔ ÁÈ· Â›‰ÂÈÍË. ΔÔ ·È¯Ó›‰È ¯ÚÂÈ¿˙ÂÙ·È 3 ·ÓÙÈÎ·ıÈÛÙÒÌÂÓ˜ Ì·Ù·Ú›Â˜ ·ÏÎ·ÏÈÎ¤˜ "∞∞∞". ÃÚËÛÈÌÔÔÈ‹ÛÙÂ ¤Ó· ηÙÛ·Ì›‰È ÛÙ·˘ÚÔ‡ (‰ÂÓ ÂÚÈÏ·Ì‚¿ÓÂÙ·È) ÁÈ· Ó· ·ÓÔ›ÍÂÙÂ ÙÔ Î·¿ÎÈ ÙˆÓ Ì·Ù·ÚÈÒÓ. ∞Ê·ÈÚ¤ÛÙÂ ÙÔ Î·¿ÎÈ. ΔÔÔıÂÙ‹ÛÙÂ 3 ·ÓÙÈÎ·ıÈÛÙÒÌÂÓ˜ Ì·Ù·Ú›Â˜ ·ÏÎ·ÏÈÎ¤˜ "∞∞∞". ΔÔÔıÂÙ‹ÛÙÂ ¿ÏÈ ÙÔ Î·¿ÎÈ Î·È ‚È‰ÒÛÙÂ ÙÔ. ¶ƒ√™√Ã∏: √È ÌË ·ÏÎ·ÏÈÎ¤˜ Ì·Ù·Ú›Â˜ ›Ûˆ˜ Ó· ÌËÓ ÙÚÔÊÔ‰ÔÙÔ‡Ó ÙÔ ·È¯Ó›‰È. ∞ÓÙÈηٷÛÙ‹ÛÙÂ ÙȘ Ì·Ù·Ú›Â˜ Ì ·ÏÎ·ÏÈΤ˜ ÁÈ· ÌÂÁ·Ï‡ÙÂÚË ‰È¿ÚÎÂÈ· ˙ˆ‹˜ Î·È ÙËÓ Î·Ï‡ÙÂÚË ·fi‰ÔÛË. ∞ÓÙÈηٷÛÙ‹ÛÙÂ ÙȘ Ì·Ù·Ú›Â˜ fiÙ·Ó ÔÈ ‹¯ÔÈ ·ÏÏÔÈÒÓÔÓÙ·È. ¶ÂÙ¿ÍÙ ÙȘ Ì·Ù·Ú›Â˜ ÛÙÔ ÂȉÈÎfi Î¿‰Ô.

Push button to play song. Wait until music ends to push button to change song. • Appuie sur le bouton pour entendre la chanson. Attends la fin de la musique avant d’appuyer sur le bouton pour changer de chanson. • Den Knopf drücken, um die Melodie zu spielen. Warten, bis die Musik zu Ende ist, bevor durch Drücken des Knopfes die Melodie gewechselt wird. • Premi il tasto per attivare la canzone. Aspetta che la musica finisca per premerlo di nuovo e cambiare canzone. • Druk op het knopje om een song af te spelen. Wacht totdat de muziek is gestopt voordat je op het knopje drukt om een andere song af te spelen. • Pulsa el botón para reproducir una canción. Espera a que termine la música para pulsar el botón para cambiar de canción. • Pressionar o botão para a música tocar. Para mudar de música, deve-se esperar que a música anterior termine. • Tryck på knappen för att spela musik. Vänta till musiken tystnat för att trycka på knappen och byta melodi • Soita sävelmä napista painamalla. Sävelmää ei voi vaihtaa kesken kappaleen. • ¶È¤ÛÙÂ ÙÔ ÎÔ˘Ì›È ÁÈ· Ó· ·›ÍÂÈ ÙÚ·ÁÔ‡‰È. ¶ÂÚÈÌ¤ÓÂÙ ÌÂ¯Ú› Ó· ÙÂÏÂÈÒÛÂÈ Ë ÌÔ˘ÛÈ΋ Î·È ÌÂÙ¿ ȤÛÙ ÙÔ ÎÔ˘Ì›È ÁÈ· ·ÏÏ·Á‹ ÙÚ·ÁÔ˘‰ÈÔ‡.

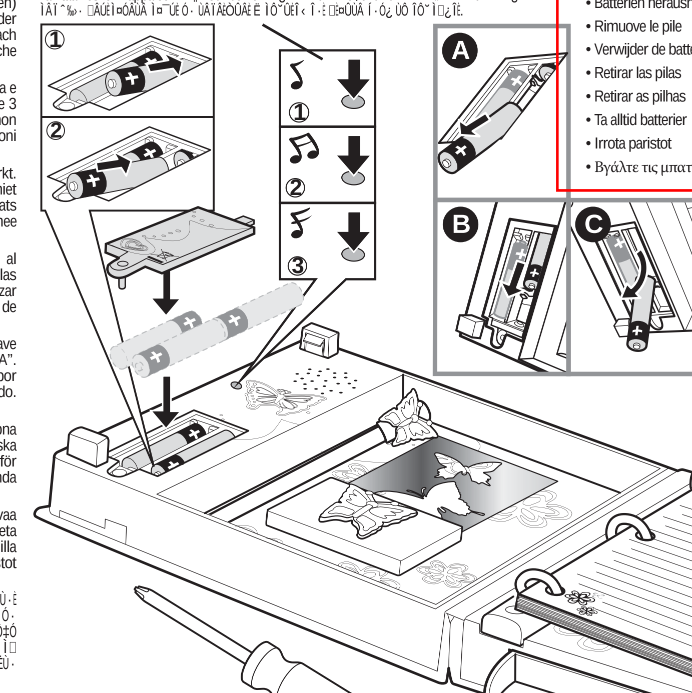

• Remove batteries
• Retirer les piles
• Batterien herausnehmen
• Rimuove le pile
• Verwijder de batterijen
• Retirar las pilas
• Retirar as pilhas
• Ta alltid batterier
• Irrota paristot
• Βγάλτε τις μπαταρίες